序号	幅面	代号	张数	名称	备注
1	A4	001609327A1300B01	1	电气原理图1 遥控系统	
2	A4	001609327A1300B02	1	电气原理图2 主电路控制系统	
3	A4	001609327A1300B03	1	电气原理图3 作业控制系统1	
4	A4	001609327A1300B04	1	电气原理图4 作业控制系统2	
5	A4	001609327A1300B05	1	电气原理图5 辅助控制系统	
6	A4	001609327A1300B06	1	电气原理图6 通讯系统	
7	A4	001609327A1300B07	1	电气原理图7 变量泵上装控制系统	
8	A4	001609327A1300B08	1	电气原理图8 底盘控制	
9	A4	001609327A1300B09	1	电气系统接线图1	
10	A4	001609327A1300B10	1	电气系统接线图2	
11	A4	001609327A1300B11	1	电气系统接线图3	
12	A4	001609327A1300B12	1	电气系统接线图4	
13	A4	001609327A1300B13	1	电气系统接线图5	
14	表	001609327A1300B14	4	元件清单	
15	表	001609327A1300B15	1	电缆表	
16	表	001609327A1300B00	1	图样目录	

借通用件登记

描 图

描 校

旧底图总号

底图总号

签 字

日 期

标记	处数	更改文件号	签名	日期
编制			日期	
校对				

总张数 19

A0	A1	A2	A3	A4	表
				13	6

图样标记				第 张
				共 张

长沙中联重工科技发展股份有限公司

图 样 目 录

001609327A1300B00

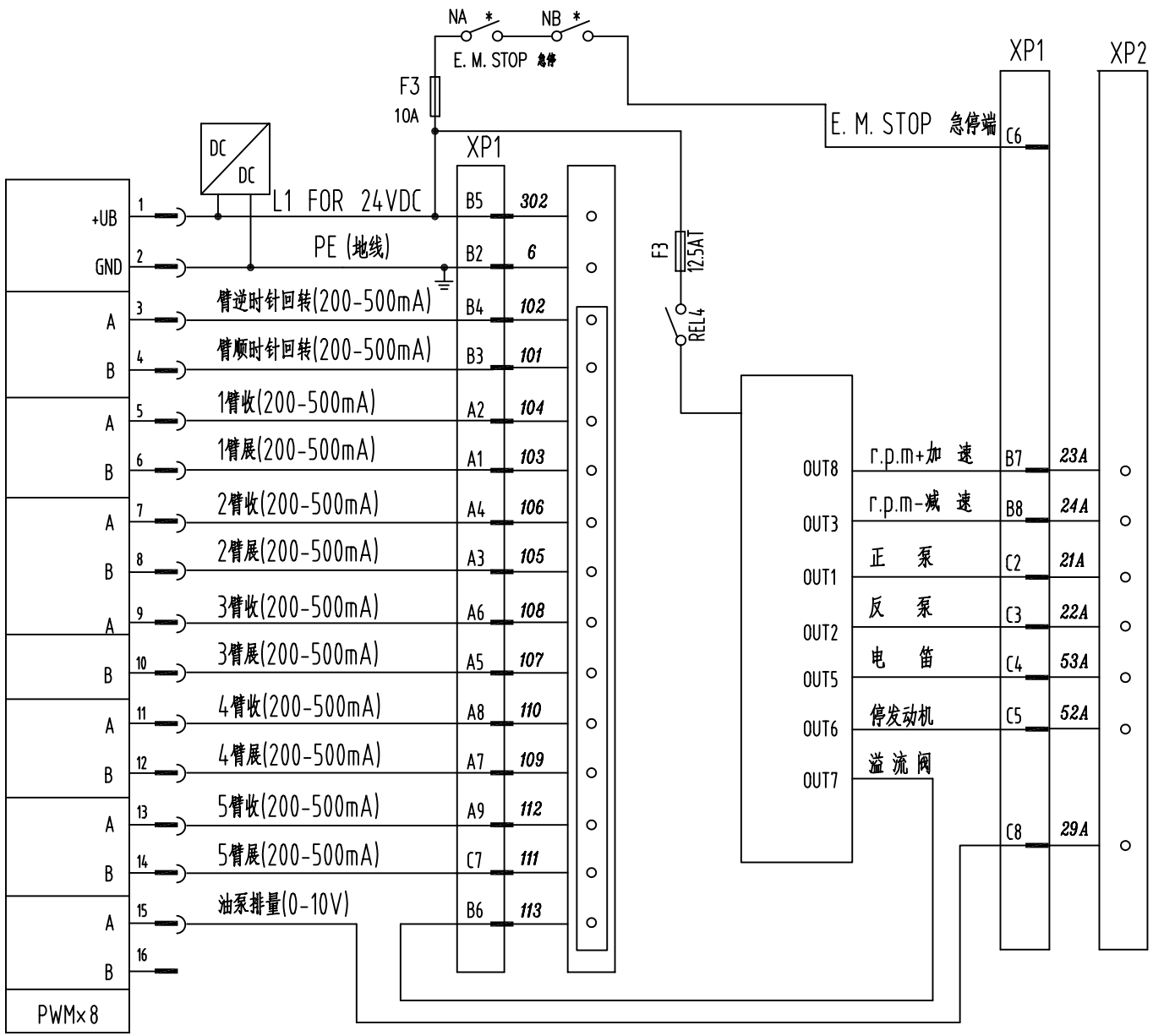

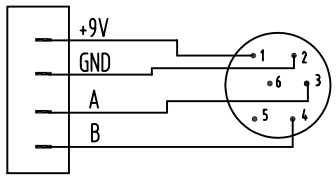

727遥控器接线示意图

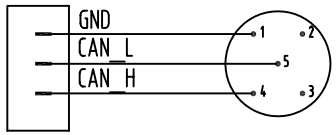

技术要求:

1、遥控器采用HBC/FST727型;

2、遥控器通讯线必须采用屏蔽线。

接收机输出接线端子线号示意图

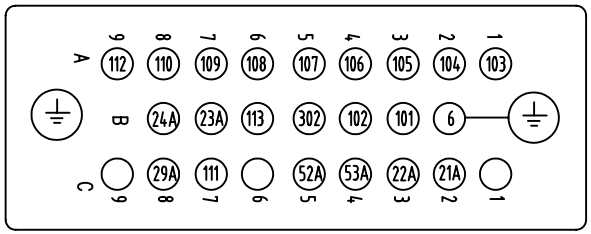

XP1

长沙中联重工科技发展股份有限公司						设计		标准化		批准		电气原理图1_遥控系统	第 1 页
	标记	处数	更改文件号	签名	日期	校对		审核		日期		001609327A1300B01	共 16 页

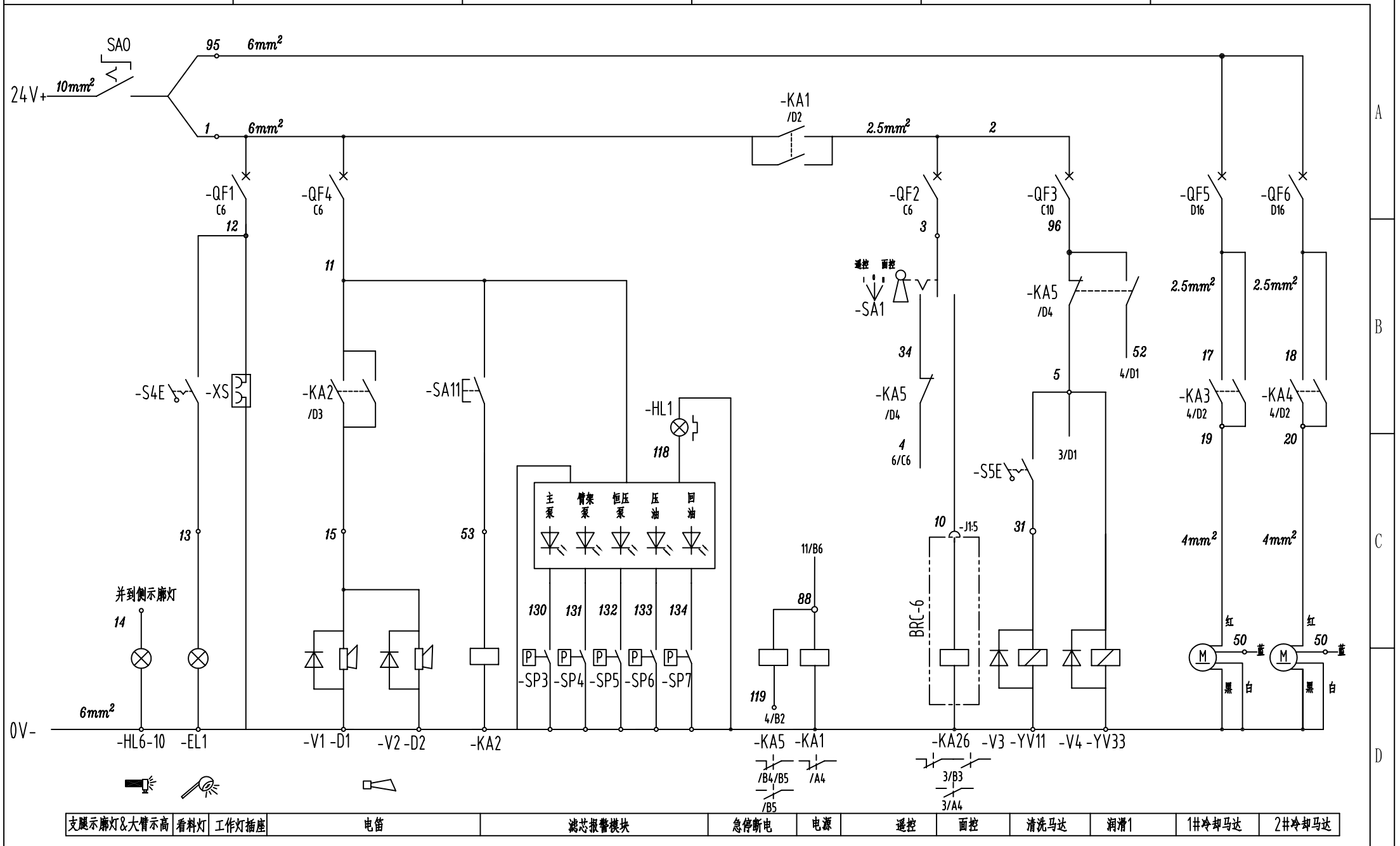

长沙中联重工科技发展股份有限公司	标记	处数	更改文件号	签名	日期	设计	校对	标准化	审核	批准	日期	电气原理图2_主电路控制系统	第 2 页
												001609327A1300B02	共 13 页

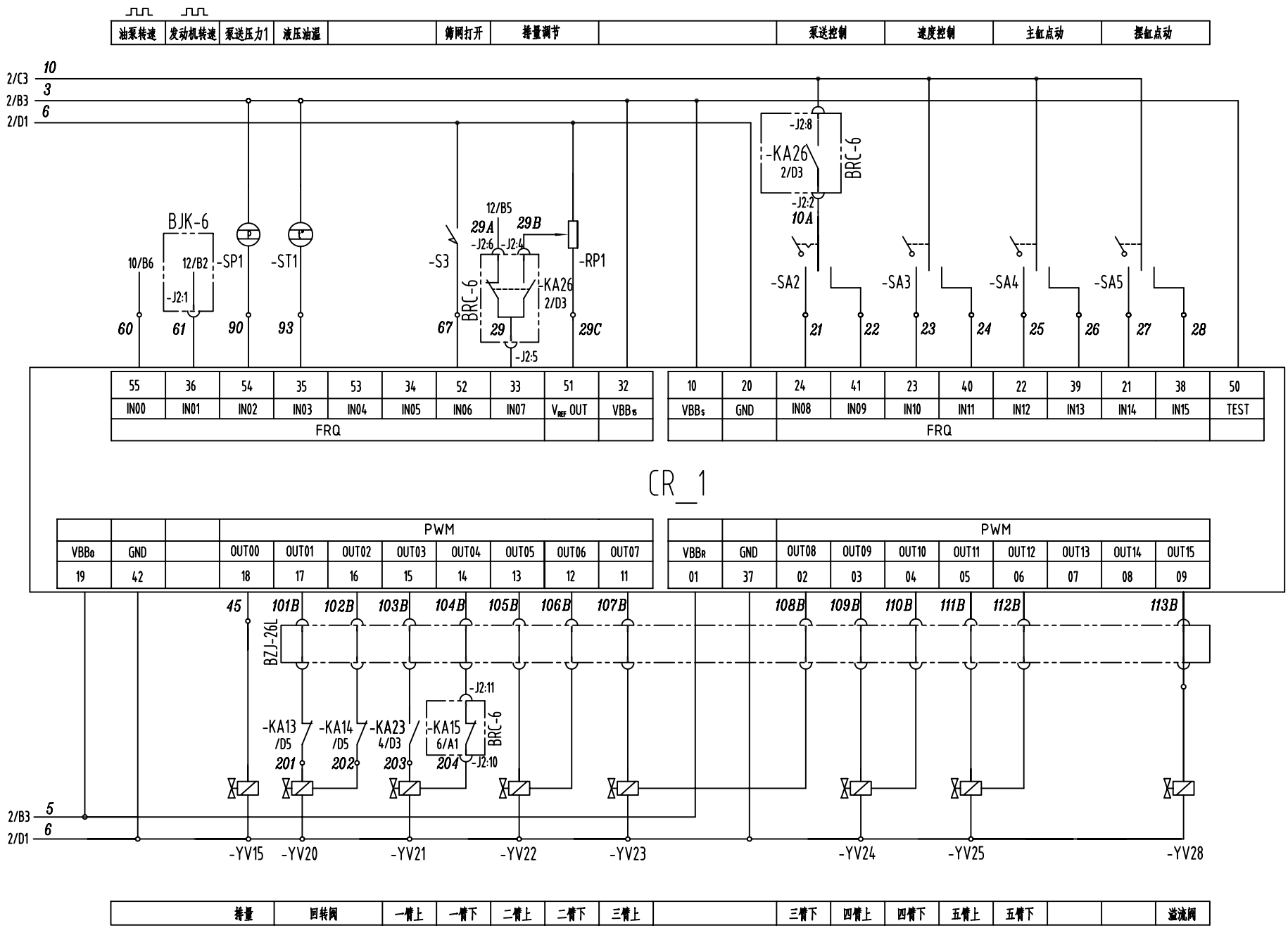

长沙中联重工科技发展股份有限公司	标记	处数	更改文件号	签名	日期	设计	标准化	批准	电气原理图3_作业控制系统1	第 3 页
						校对	审核	日期	001609327A1300B03	共 13 页

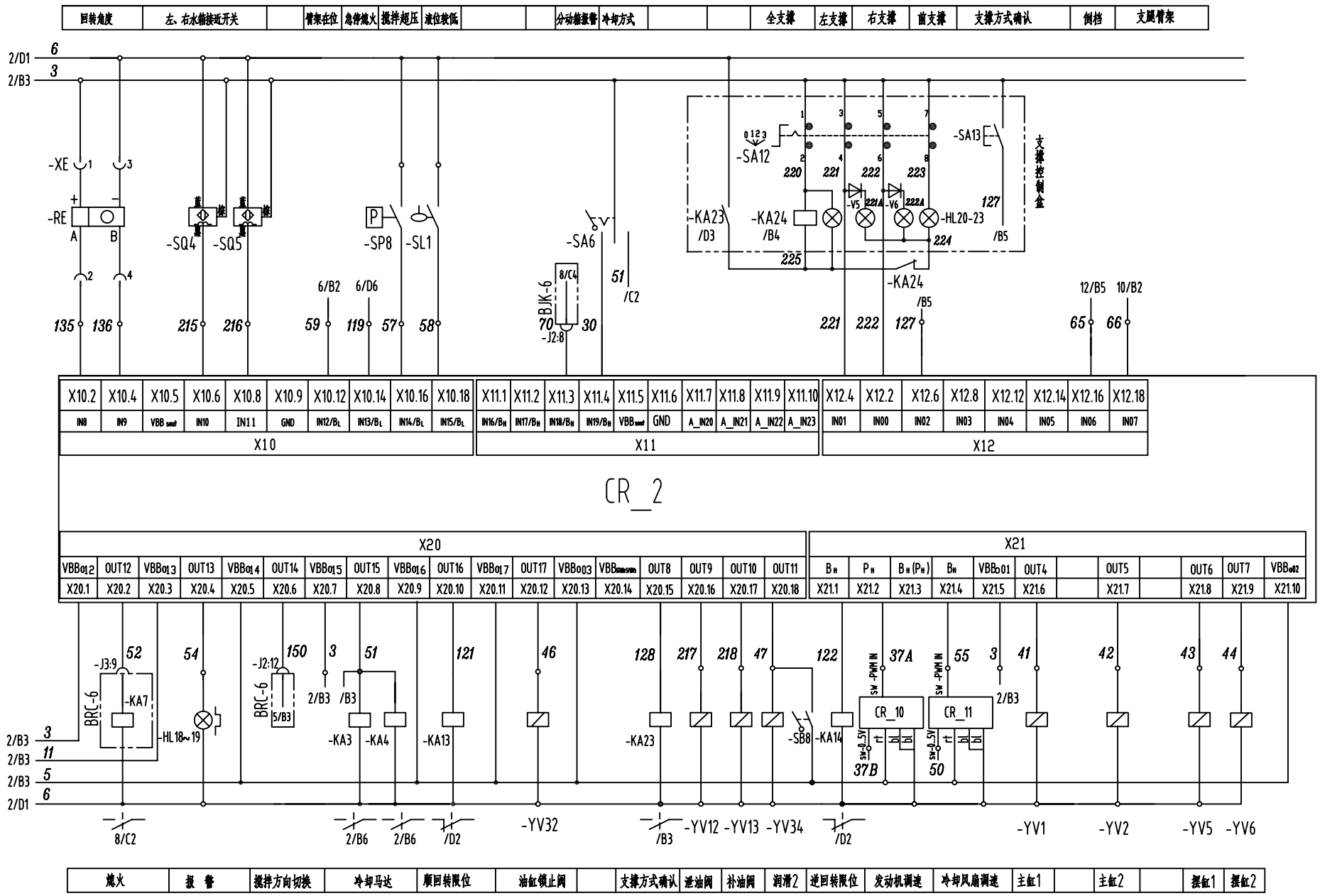

长沙中联重工科技发展股份有限公司						设计		标准化	张	批准		电气原理图4_作业控制系统2		第 4 页
	标记	处数	更改文件号	签名	日期	校对	张远波	审核		日期		001609327A1300B04		共 13 页

1	2	3	4	5	6

电控搅拌接线		

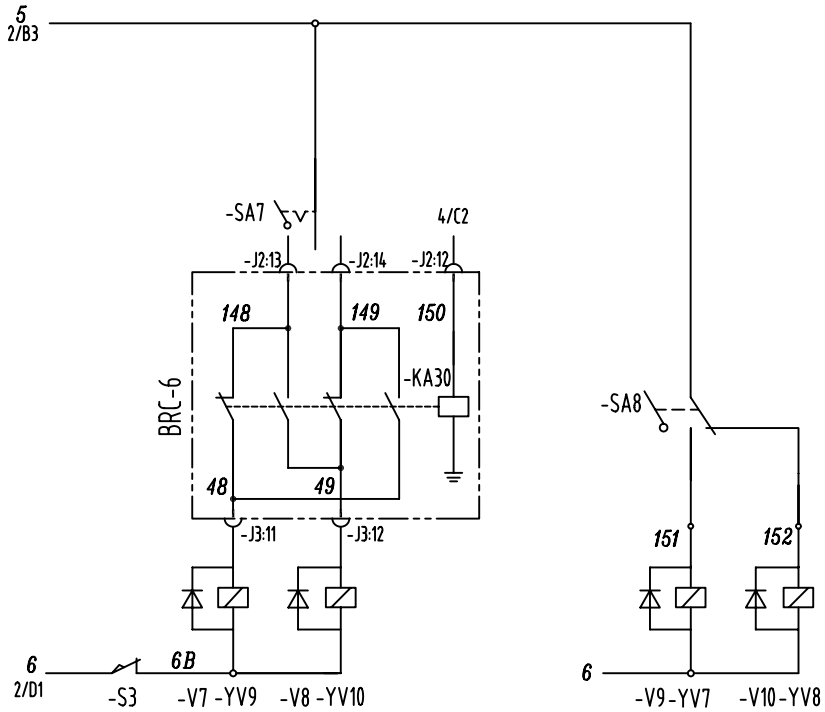

筛网打开	正搅拌	反搅拌	搅拌方向切换		分配卸荷	

长沙中联重工科技发展股份有限公司						设计		标准化		批准		电气原理图5_辅助控制系统	第 5 页
	标记	处数	更改文件号	签名	日期	校对		审核		日期		001609327A1300B05	共 13 页

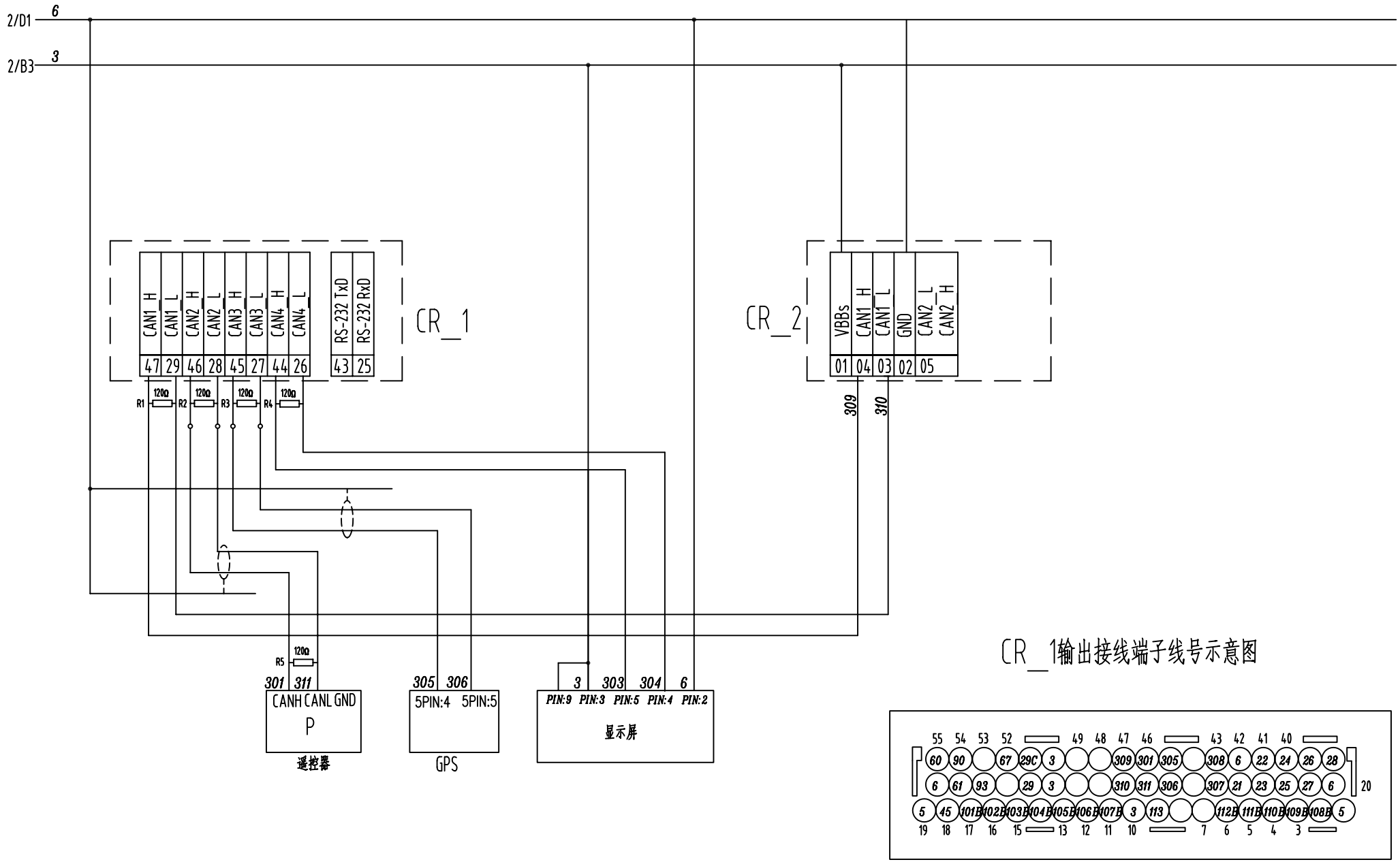

长沙中联重工科技发展股份有限公司	标记	处数	更改文件号	签名	日期	设计	标准化	批准	电气原理图6_通讯系统	第 6 页
						校对	审核	日期	001609327A1300B06	共 13 页

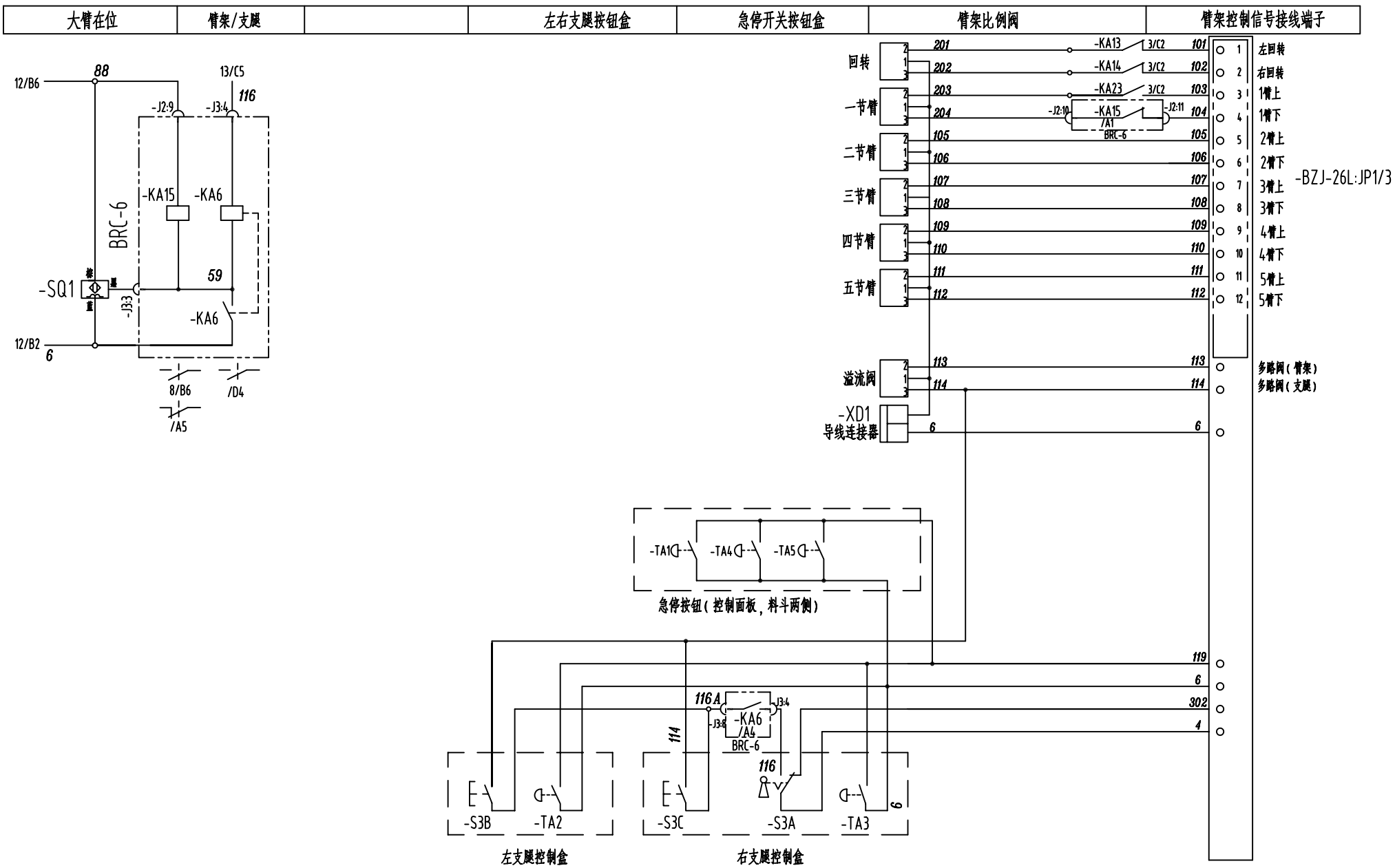

长沙中联重工科技发展股份有限公司	标记	处数	更改文件号	签名	日期	设计	校对	标准化	审核	批准	日期	电气原理图7_变量泵上装控制系统	第 7 页
												001609327A1300B07	共 13 页

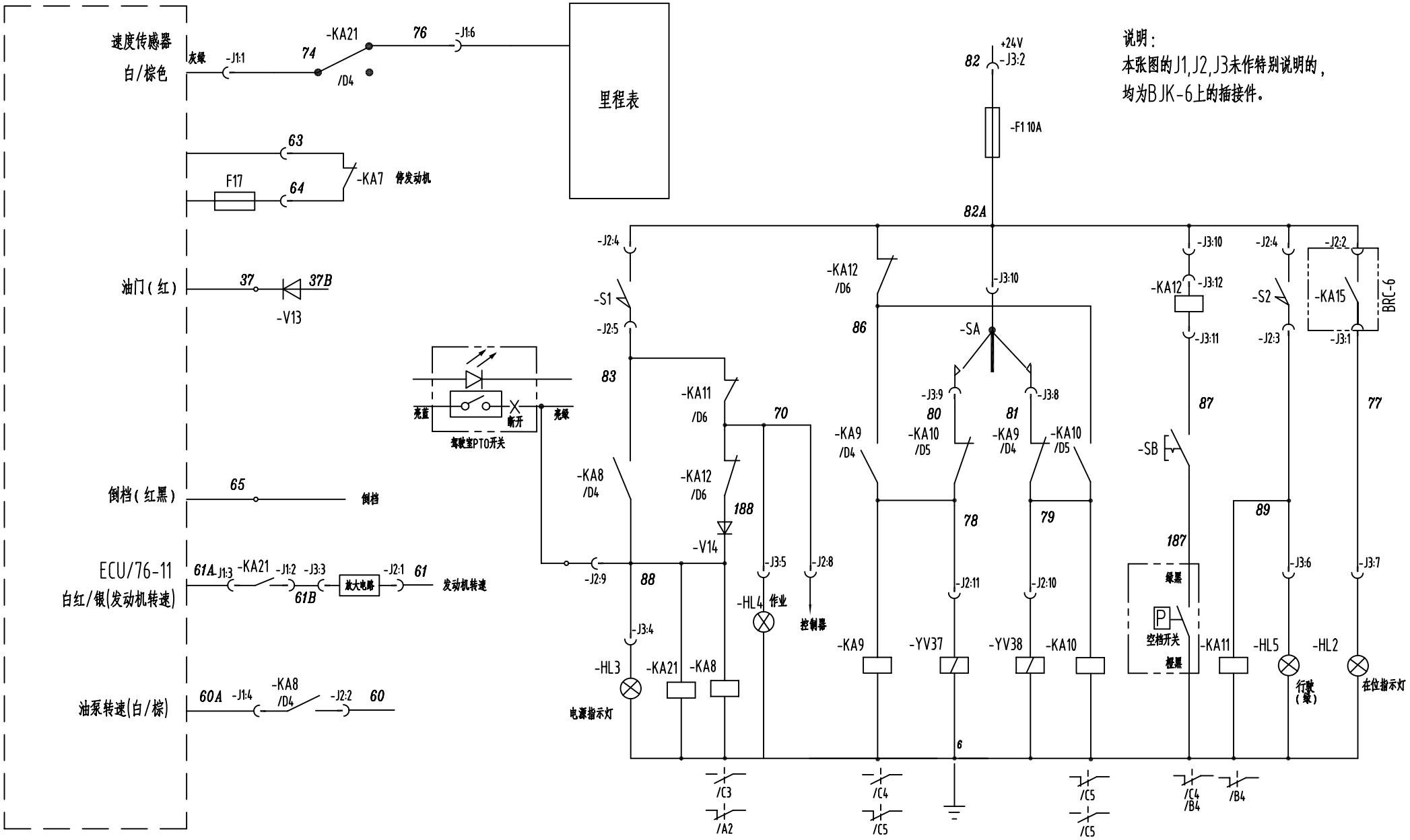

长沙中联重工科技发展股份有限公司	标记	处数	更改文件号	签名	日期	设计		标准化		批准		电气原理图8_底盘控制	第 8 页
						校对		审核		日期		001609327A1300B08	共 13 页

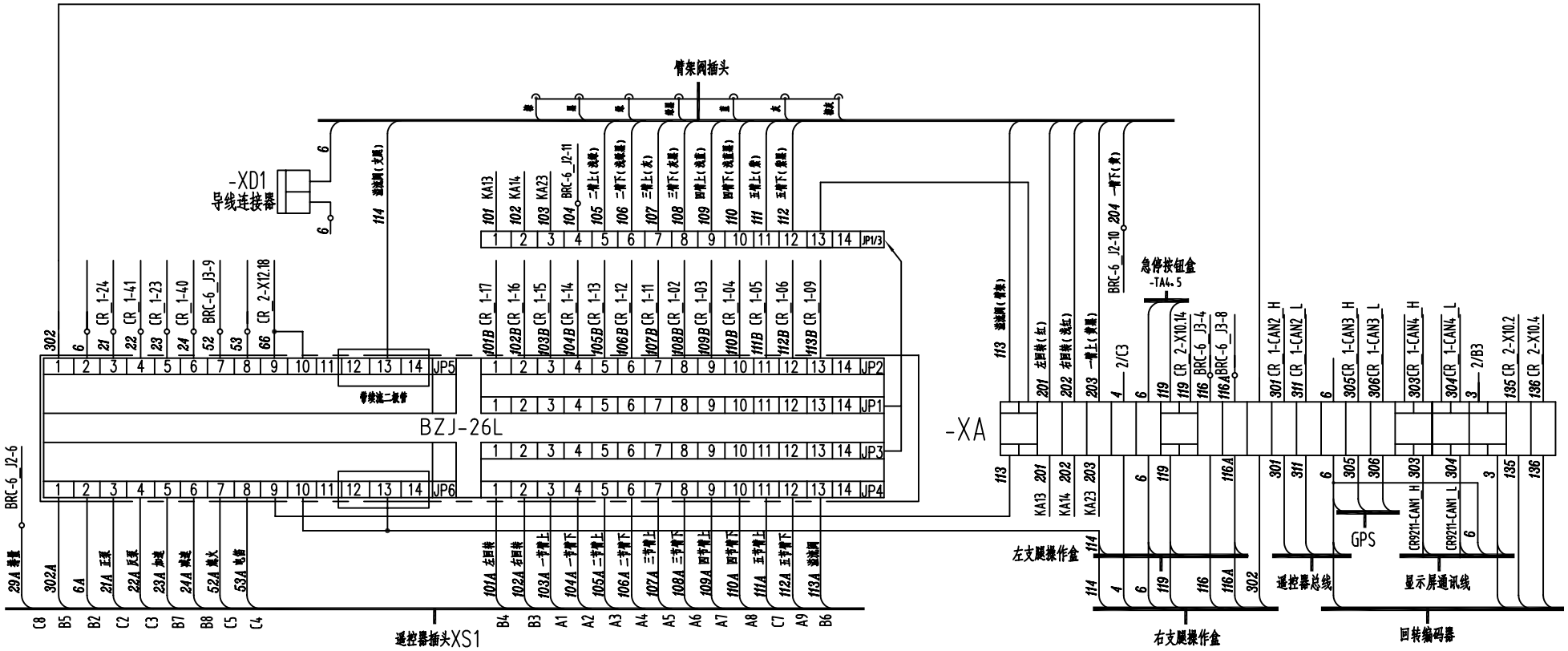

长沙中联重工科技发展股份有限公司	标记	处数	更改文件号	签名	日期	设计		标准化		批准		电气系统接线图1	第 9 页
						校对		审核		日期		001609327A1300B09	共 13 页

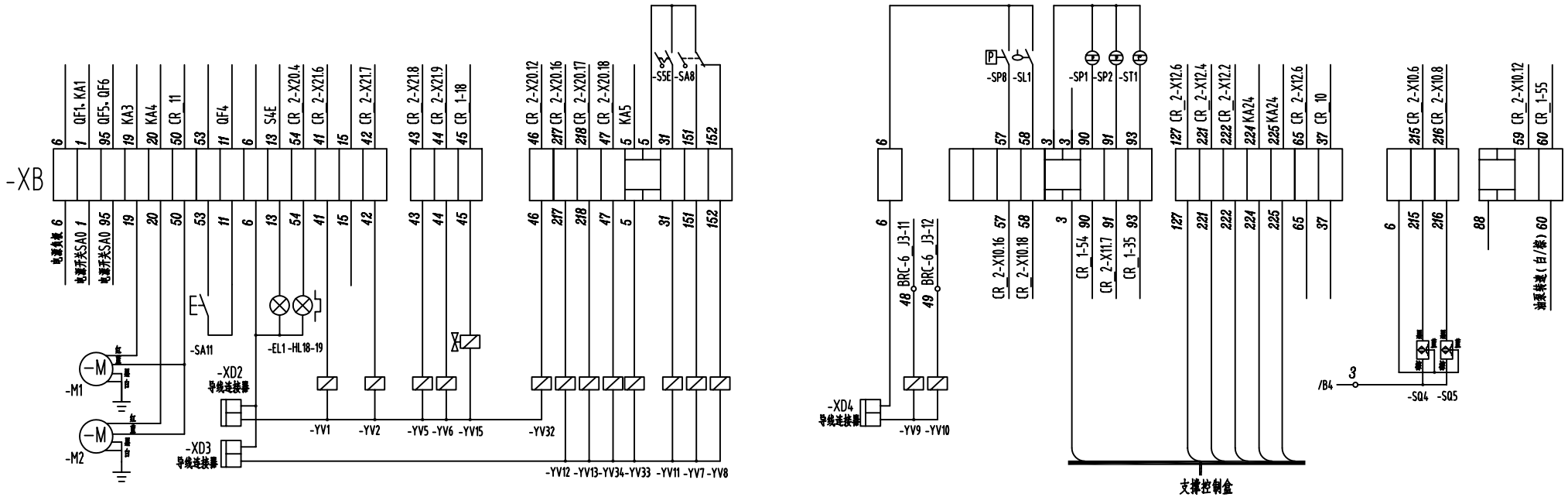

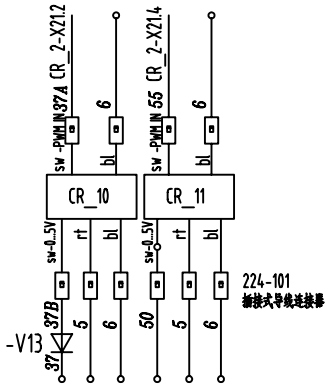

说明：1、前5个端子用三线接线端子；

2、图中⊟为四线接线端子；

3、图中带有标号的二极管一定要接。

调速模块接线

注意：这种模块接线采用的是插接式导线连接器，电线要套线号。

长沙中联重工科技发展股份有限公司	标记	处数	更改文件号	签名	日期	设计	校对	标准化	审核	批准	日期	电气系统接线图2	第 10 页
												001609327A1300B10	共 13 页

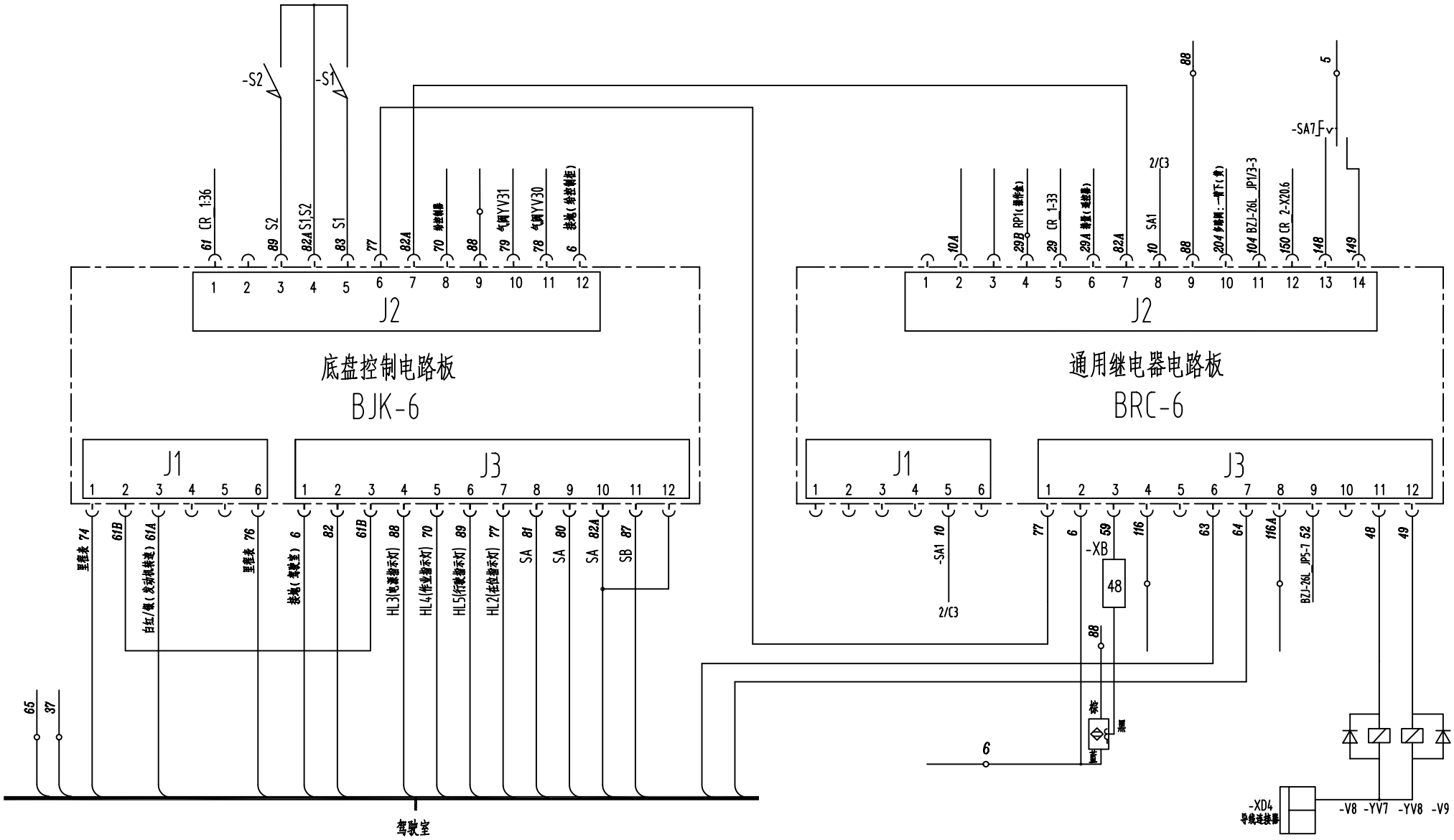

长沙中联重工科技发展股份有限公司	标记	处数	更改文件号	签名	日期	设计		标准化		批准		电气系统接线图3	第 11 页
						校对		审核		日期		001609327A1300B11	共 13 页