Weitergabe sowie Vervielfältigung dieses Dokuments, Verwertung und Mitteilung seines Inhalts sind verboten, soweit nicht ausdrücklich gestattet. Zuwiderhandlungen verpflichten zu Schadenersatz. Alle Rechte für den Fall der Patent-, Gebrauchsmuster- oder Geschmacksmustereintragung vorbehalten.
The reproduction, distribution and utilization of this document as well as the communication of its contents to others without explicid authorization is prohibited. Offenders will be held liable for the payment of damages. All rights reserved in the event of grant of a patent, utility model or design.

DEUTSCH

ZENTRALER MODULSTEUER-
SCHRANK-ERGONIC PUMP SYSTEM
ZMS-EPS 3.GEN.

24VDC PM NO.: 482 502

INHALTSVERZEICHNIS

Planart	Seite
Deckblatt	1
Modulübersicht	2
Steckerübersicht	3-5
Übersicht Sicherungen	6
Blockschaltbild	7
Stromlaufplan	8-58, 95
Stromlaufplan Options-module	59-94
Rechnermodul	96-122
Informationstexte	123-133
Aufbauplan	134-143
Geräteliste	144-159

Achtung !

-ADERFARBEN: PLUSLEITUNG = DUNKELBLAU,
MINUSLEITUNG = BRAUN
BR=BRAUN, BL=BLAU, SW=SCHWARZ, WS=WEIß
GE=GELB, GN=GRÜN, RT=ROT
-FARBEN MELDELEUCHTEN: GN=GRÜN, GE=GELB, RT=ROT.

-WEITERE FARBANGABEN: SI=SILBER

EINRICHTUNGEN IN ÜBEREINSTIMMUNG
MIT DEM HYDRAULIK-SCHALTPLAN

ENGLISH

CENTRAL MODULE CONTROL
BOX-ERGONIC PUMP SYSTEM
ZMS-EPS 3.GEN.

24VDC PM NO.: 482 502

LIST OF CONTENTS

Type of document	Page
Cover page	1
Overview of the modules	2
Overview of the connectors motherboard	3-5
Overview of the fuses	6
Block diagram	7
Circuit diagram	8-58, 95
Circuit diagram optional modules	59-94
Computer Module	96-122
Information sheets	123-133
Installation plan	134-143
List of components	144-159

Warning !

-LEAD COLOURS: POSITIVE LEAD = DARK-BLUE,
NEGATIVE LEAD = BROWN
BR=BROWN, BL=BLUE, SW=BLACK, WS=WHITE
GE=YELLOW, GN=GREEN, RT=RED
-INDICATING LIGHT COLOURS: GN=GREEN, GE=YELLOW,
RT=RED.

-FURTHER COLOR DATA: SI=SILVER

DEVICES TALLY WITH HYDRAULIC
CIRCUIT DIAGRAM

FRANCAIS

ARMOIRE DE COMMANDE CENTRALE DES
MODULES-ERGONIC PUMP SYSTEME
ZMS-EPS 3.GEN.

24VDC PM NO.: 482 502

SOMMAIRE

Type de plan	Page
Page de garde	1
Vue d'ensemble des modules	2
Vue d'ensemble des connecteurs carte-mére	3-5
Vue d'ensemble des fusibles	6
Schéma fonctionnel	7
Schéma électrique	8-58, 95
Schéma électrique modules optionnel	59-94
Modul d'Ordinateur	96-122
Textes d'information	123-133
Plan d'ensemble	134-143
Liste des appareils	144-159

Attention !

-COULEURS DES FIL: CABLE POSITIF = BLEU-FONCE,
CABLE NEGATIF = MARRON
BR=MARRON, BL=BLEU, SW=NOIR, WS=BLANC
GE=JAUNE, GN=VERT, RT=ROUGE
-COULEURS DES TÉMOINS LUMINEUX: GN=VERT,
GE=JAUNE, RT=ROUGE.

-D'AUTRES DONNEES DE COULEUR: SI=ARGENT

DISPOSITIFS EN ACCORD AVEC LE
SCHÉMA HYDRAULIQUE

ESPANOL

ARMARIO DE MANDO MODULAR
CENTRAL-ERGONIC PUMP SISTEMA
ZMS-EPS 3.GEN.

24VDC PM NO.: 482 502

CONTENIDO

Clase de diagrama	Página
Portada	1
Vista general del módulos	2
Vista general de la clavija pletina madre	3-5
Tabla de fusibles	6
Diagrama de bloque	7
Diagrama de alimentación	8-58, 95
Diagrama de alimentación módulos opcional	59-94
Modulo del Computadora	96-122
Textos	123-133
Plano de macla	134-143
Nomencl. de instrumentos	144-159

Atención !

-COLORES DE LOS CONDUCTORES:
CONDUCTOR POSITIVO = AZUL MARINO,
CONDUCTOR NEGATIVO = MARRON
BR=MARRON, BL=AZUL, SW=NEGRO, WS=BLANCO
GE=AMARILLO, GN=VERDE, RT=ROJO
-COLORES DE LOS TESTIGOS LUMINOSOS: GN=VERDE,
GE=AMARILLO, RT=ROJO.

-DATOS MAS FUTUROS DEL COLOR: SI=PLATA

INSTALACIONES DE ACUERDO CON EL
DIAGRAMA DE CONEXIONES HIDRAULICAS

d	47698	08-03-13	WOL	Datum	07-01-24	08-03-14	
c	46179	07-08-20	WOL	Bearb.	WOLFF		
b	45691	07-06-04	WOL	Geprüft	VON BÄUMEN		
R.	Änderung	Datum	Name	Norm			

PUTZMEISTER CONCRETE PUMPS GMBH
D-72631 AICHTAL

CAD-Zeichnung
Änderung nur über CAD

Ursprung | Ersatz für | Ersatz durch

GRÖSSE: 600x600mm
ZMS-EPS,24VDC,FFH10/FFH20,3.G.
DECKBLATT

Schutzvermerk nach DIN ISO 16016
Copyright reserved

=
+

Art.-Nr.:482 502 | KS-482502 | Blatt 1/159 | /2 Bl.

Weitergabe sowie Vervielfältigung dieses Dokuments, Verwertung und Mitteilung seines Inhalts sind verboten, soweit nicht ausdrücklich gestattet. Zuwiderhandlungen verpflichten zu Schadenersatz. Alle Rechte für den Fall der Patent-, Gebrauchsmuster- oder Geschmacksmustereintragung vorbehalten.
The reproduction, distribution and utilization of this document as well as the communication of its contents to others without explicid authorization is prohibited. Offenders will be held liable for the payment of damages. All rights reserved in the event of grant of a patent, utility model or design.

DEUTSCH

OPTIONSMODULÜBERSICHT

Optionsmodul	Funktion	Seite
Optionsmodul 1	Servicebetrieb, Keilriemenbruch	77,78
Optionsmodul 2c	Magazin- und Stützbeinmarkierungsleuchten	79
Optionsmodul 3	Elektrische Stützbeinbetätigung	80,81
Optionsmodul 3/1	Elektrische Stützbeinbetätigung (DIOM)	61,62
Optionsmodul 4	Spotscheinwerfer und Libellenbeleuchtung	82
Optionsmodul 5	Einseitige Abstützung (OSS)	83,84
Optionsmodul 7	Lichtmast	88
Optionsmodul 11	Stützbein-Sicherheitsschaltung TRDIV 180	89,90
Optionsmodul 14	Schnittstelle zu 12V Fahrgestellen	91,92
Optionsmodul 18	Niveliersteuerung	93,94

ENGLISH

OVERVIEW OF THE OPTIONAL MODULES

Optional Module	Function	Page
Optional Module 1	Service Operation, V-Belt failure	77,78
Optional Module 2c	Magazine and Support leg marker lights	79
Optional Module 3	Electrical Support leg operation	80,81
Optional Module 3/1	Electrical Support leg operation (DIOM)	61,62
Optional Module 4	Spotlights and Level lighting	82
Optional Module 5	One-Side Support (OSS)	83,84
Optional Module 7	Lighting boom	88
Optional Module 11	Support leg safety circuit	89,90
Optional Module 14	Interface to 12V Chassis	91,92
Optional Module 18	Levelling control	93,94

FRANCAIS

VUE D'ENSEMBLE DES MODULES OPTIONNEL

Module optionnel	Funktion	Page
Module optionnel 1	Entretien, Rupture de courroie	77,78
Module optionnel 2c	Feux de dèlimitation au coffre et aux stabilisateurs	79
Module optionnel 3	Commande èlectrique des stabilisateurs	80,81
Module optionnel 3/1	Commande èlectrique des stabilisateurs (DIOM)	61,62
Module optionnel 4	Projecteur et èclirage du niveau á bulle	82
Module optionnel 5	Stabilisation d'un seul coté (OSS)	83,84
Module optionnel 7	Mât d'éclairage	88
Module optionnel 11	Commande de sécurité du stabilisateur TRDIV 180	89,90
Module optionnel 14	Interface a 12V Chassis	91,92
Module optionnel 18	Commande de niveau	93,94

ESPANOL

VISTA GENERAL DEL MODULO OPCIONAL

Modulo opcional	Function	Página
Módulo opcional 1	Funcionamiento de servicio, Rotura de la correa trapezoidal	77,78
Módulo opcional 2c	Pilotos intermitentes para patas de apoyo y cajon de almacenaje	79
Módulo opcional 3	Accionamiento electrico para patas de apoyo	80,81
Módulo opcional 3/1	Accionamiento electrico para patas de apoyo (DIOM)	61,62
Módulo opcional 4	Focos y alumbrado de niveles	82
Módulo opcional 5	Apoyo unilateral (OSS)	83,84
Módulo opcional 7	Arbol de alumbrado	88
Módulo opcional 11	Dispositivo de seguridad para patas de apoyo TRDIV 180	89,90
Módulo opcional 14	Interfaz al Chasis 12V	91,92
Módulo opcional 18	Mando del nivelacion	93,94

Weitergabe sowie Vervielfältigung dieses Dokuments, Verwertung und Mitteilung seines Inhalts sind verboten, soweit nicht ausdrücklich gestattet. Zuwiderhandlungen verpflichten zu Schadenersatz. Alle Rechte für den Fall der Patent-, Gebrauchsmuster- oder Geschmacksmustereinfragung vorbehalten.
The reproduction, distribution and utilization of this document as well as the communication of its contents to others without explicid authorization is prohibited. Offenders will be held liable for the payment of damages. All rights reserved in the event of grant of a patent, utility model or design.

DEUTSCH *ENGLISH* *FRANCAIS* *ESPANOL*

STECKERÜBERSICHT OVERVIEW OF THE CONNECTERS VUE D'ENSEMBLE DES CONNECTEURS VISTA GENERAL DEL ENCHUFES

Stecker	Anzahl der Pole	Strompfad
Connector	Number of poles	Open for positive circuit
Connecteur	Nombre de poles	Voie du courant
Clavija	Número de polos	Circuito amperimétrico
XAP1.1	10	/110.7 /111.2
XAP1.2	6	/109.7
XAP2.1	18	/110.7 /111.2 /112.3
XAP2.2	6	/109.7
XB.1	4	/18.5
XBR.2	6	/31.7
XBLA.1	10	/39.2
XBLA.2	10	/39.2
XCCU1	22	/96.3 /96.5 /97.2 /97.3 /99.2 /100.2
XCCU2	18	/99.4 /104.2 /105.2
XCCU3	22	/106.2 /107.2 /108.2
XCCU4	10	/98.2
XD.1	6	/56.2
XE.1	18	/29.2 /29.6 /48.7 /56.4
XEBC.1	22	/96.4 /99.4 /103.2 /104.2 /105.2
XEBC.2	22	/106.2 /107.2 /108.5 /110.7 /111.2
XEBC.3	10	/111.7 /112.2
XEPS.1	22	/12.4 /13.2 /14.2 /15.2 /15.7
XEPS.2	22	/16.2 /19.1 /20.1 /21.2 /22.2
XEPS.3	18	/22.5 /37.3 /38.2 /40.2 /41.2 /42.3
XESC.1	14	/117.4
XESC.2	14	/120.3
XETS.1	6	/113.2
XETS.2	10	/113.6 /114.4
XETS.3	6	/56.3
XF.1	22	/13.2 /13.6 /14.7 /21.5 /24.7 /25.4 /29.5 /31.3 /31.6 /34.3 /36.2
		/32.7 /34.5 /37.3 /54.7
XF.2	22	/13.5 /13.6 /25.3 /29.4 /31.2 /31.5 /32.3 /32.7 /34.2 /34.4 /37.6
		/40.4 /54.6
XF.3	4	/40.7

Connector	Number of poles	Open for positive circuit
Connector	Number of poles	Open for positive circuit
Connecteur	Nombre de poles	Voie du courant
Clavija	Número de polos	Circuito amperimétrico
XFSTE	6	/54.2
XJ	10	/13.7 /15.5
XKF.1	22	/8.1 /16.2 /18.4 /21.3 /25.7 /26.2 /45.7 /47.5 /59.7 /60.3 /65.3
XKF.2	4	/74.6
XKM.1	22	/30.4 /33.3 /35.2
XKM.2	6	/38.6
XKM.3	22	/14.4 /36.4 /44.5 /45.5 /48.6
XKM.4	6	/95.3
XKON	4	/9.2
XKP.1	18	/12.4 /14.2 /20.4
XKP.2	22	/20.1 /22.3 /40.2 /41.2 /41.6 /42.2 /45.6
XKP.3	6	/117.3
XKV.1	22	/16.5 /17.5 /24.3
XNEI	4	/103.2
XOM1	14	/59.2 /59.3 /59.6 /59.7
XOM1.E1	6	/59.4
XOM1.I1	22	/59.2 /59.3 /59.6
XOM2	10	/60.2 /60.2
XOM2.E1	18	/60.4 /60.5
XOM2.I1	10	/60.2 /60.2
XOM3	4	/63.2 /63.2
XOM3.1	18	/61.2 /62.4
XOM3.2	14	/61.2 /62.1
XOM3.3	10	/62.1 /62.6
XOM3.E1	22	/61.3 /62.3 /63.3 /64.3
XOM3.E2	14	/61.3 /62.3 /63.3 /64.3
XOM3.I1	4	/63.2 /63.2
XOM4	6	/65.2 /65.2
XOM4.E1	14	/65.4
XOM4.I1	10	/65.2 /65.2

Weitergabe sowie Vervielfältigung dieses Dokuments, Verwertung und Mitteilung seines Inhalts sind verboten, soweit nicht ausdrücklich gestattet. Zuwiderhandlungen verpflichten zu Schadenersatz. Alle Rechte für den Fall der Patent-, Gebrauchsmuster- oder Geschmacksmustereintragung vorbehalten.
The reproduction, distribution and utilization of this document as well as the communication of its contents to others without explicid authorization is prohibited. Offenders will be held liable for the payment of damages. All rights reserved in the event of grant of a patent, utility model or design.

DEUTSCH *ENGLISH* *FRANCAIS* *ESPANOL*

STECKERÜBERSICHT OVERVIEW OF THE CONNECTERS VUE D'ENSEMBLE DES CONNECTEURS VISTA GENERAL DEL ENCHUFES

Stecker	Anzahl der Pole	Strompfad
Connector	Number of poles	Open for positive circuit
Connecteur	Nombre de poles	Voie du courant
Clavija	Número de polos	Circuito amperimétrico
XOM5	10	/30.2 /30.6 /66.2 /66.2 /67.3 /68.2 /68.2 /70.3
XOM5.E1	14	/66.4 /66.5 /68.4 /68.5
XOM5.E2	22	/69.2
XOM5.I1	10	/66.2 /66.2 /68.2 /68.2
XOM5.I2	14	/67.2 /70.2
XOM5.I3	4	/69.3 /70.8
XOM7	2	/71.3
XOM7.1	4	/71.2 /71.5
XOM7.E1	10	/71.5
XOM7.I1	4	/71.2 /71.5
XOM10	10	/15.3 /71.6
XOM11	4	/72.2
XOM11.E1	18	/72.4 /72.4 /73.3 /73.4
XOM11.I1	4	/72.2
XOM13	4	/73.2 /73.2
XOM14	14	/74.2
XOM14.I1	10	/74.2
XOM14.E1	14	/74.4 /74.7
XOM18.I1	10	/75.2
XOM18.E1	6	/75.4
XPNOZ	6	/20.1 /20.3 /41.7
XR.B1	4	/96.4
XRETS.2	10	/113.7 /114.4
XRV	2	/96.2
XR_A_IN.1	22	/97.2
XR_A_IN.2	4	/97.7
XR_BB1	10	/108.2
XR_BB2	10	/98.2
XR_CAN1.1	6	/99.3
XR_CAN1.2	6	/99.5

Connector	Number of poles	Open for positive circuit
Connector	Number of poles	Open for positive circuit
Connecteur	Nombre de poles	Voie du courant
Clavija	Número de polos	Circuito amperimétrico
XR_CAN2.1	6	/100.2
XR_CAN2.2	6	/100.5
XR_CAN2.3	6	/103.2
XR_CAN3	6	/113.5
XRD_01	22	/106.2 /107.2
XRD_02	4	/107.4
XR_D1_7	22	/104.2
XR_D8_14	22	/104.7 /105.2
XR_D15_16	6	/105.7
XR_RS232	4	/96.4 /99.2
XSAN	10	/49.2
XSEN	18	/57.3
XSEP	14	/8.4 /21.2 /24.5 /25.5 /25.7 /26.7
XST.1	22	/12.2 /17.5 /18.7 /20.4 /24.1 /25.5
XST.2	22	/38.5 /41.2 /41.5 /41.6 /52.1 /54.1 /55.1 /55.5
XST.3	18	/24.8 /38.4 /55.3 /55.6 /57.1 /59.7
XST.4	10	/120.1
XSTB.1	14	/24.2 /48.2
XT.1	22	/15.3 /24.6 /47.3 /48.6 /49.3
XT.2	4	/56.6
XTR.1	14	/41.4 /45.2 /45.7 /55.6
XUEK.1	14	/31.1 /31.3 /32.2 /32.6 /34.2 /34.4
XUEK.11	4	/31.3
XUEK.2	14	/95.2
XUEK.4	14	/31.2 /31.7 /32.7 /34.2
XZS.1	6	/44.2 /44.2
XZS.2	18	/44.3 /45.2
X1A74	18	/52.4 /52.4
X1A81	18	/54.4 /54.4
X1A82	18	/57.3 /57.4

Weitergabe sowie Vervielfältigung dieses Dokuments, Verwertung und Mitteilung seines Inhalts sind verboten, soweit nicht ausdrücklich gestattet. Zuwiderhandlungen verpflichten zu Schadenersatz. Alle Rechte für den Fall der Patent-, Gebrauchsmuster- oder Geschmacksmustereintragung vorbehalten.
The reproduction, distribution and utilization of this document as well as the communication of its contents to others without explicid authorization is prohibited. Offenders will be held liable for the payment of damages. All rights reserved in the event of grant of a patent, utility model or design.

DEUTSCH *ENGLISH* *FRANCAIS* *ESPANOL*

STECKERÜBERSICHT OVERVIEW OF THE CONNECTERS VUE D'ENSEMBLE DES CONNECTEURS VISTA GENERAL DEL ENCHUFES

Stecker	Anzahl der Pole	Strompfad
Connector	Number of poles	Open for positive circuit
Connecteur	Nombre de poles	Voie du courant
Clavija	Número de polos	Circuito amperimétrico
X1A86	18	/120.4
X2A74	18	/53.2 /53.4
X2A81	18	/55.2 /55.4
X3A74	6	/52.2 /52.3
X3A81	6	/54.2 /54.3
X3A82	6	/57.2 /57.3
X3A86	6	/120.2 /120.3
X11	2	/44.5
X11.1	2	/45.2
X27	2	/52.6
X33	2	/48.3
X52	4	/49.3 /49.7
X53	18	/8.4 /8.5
X54	4	/47.6
X55	4	/15.3
X58	14	/67.2 /70.2
X59	4	/59.4
X63	4	/60.3
X77	1	/19.5
X80	32	/13.2 /14.7 /21.5 /24.7 /25.3 /29.4 /31.2 /32.7 /34.2 /36.2 /37.3 /54.7
X81	32	/13.2 /14.7 /21.5 /24.7 /25.3 /29.4 /31.2 /32.7 /34.2 /36.2 /37.3 /54.7
X99	4	/45.6
X100	6	/48.6
X120	14	/24.3 /44.2 /44.2 /48.3 /48.4 /53.3
X131	18	/24.2 /48.2 /48.3 /48.4 /52.4 /53.2
X133	22	/36.4 /44.5 /45.5 /48.6 /35.3
X135	18	/95.2
X148	12	/120.3
X149	12	/120.4
X152	3	/45.6

Connector	Number of poles	Open for positive circuit
Connector	Number of poles	Open for positive circuit
Connecteur	Nombre de poles	Voie du courant
Clavija	Número de polos	Circuito amperimétrico
X153	4	/42.2
X154.1	5	/56.5
X154.21	5	/19.6
X154.22	5	/103.3
X154.23	5	/113.1
X155	4	/117.3
X158	5	/54.2
X159	10	/69.2 /69.5
X163	4	/53.4
X164	14	/32.3 /40.4 /54.6
X170	18	/14.4 /41.4 /45.2 /45.7 /55.6
X173	4	/59.4
X176	4	/49.3
X177	4	/17.6
X178.21	6	/19.6
X178.22	6	/103.4
X178.23	6	/113.1
X188	6	/22.3 /22.7
X194	4	/35.3
X302	14	/39.2 /39.2
X310	4	/19.3
X310.1	4	/19.4

Weitergabe sowie Vervielfältigung dieses Dokuments, Verwertung und Mitteilung seines Inhalts sind verboten, soweit nicht ausdrücklich gestattet. Zuwiderhandlungen verpflichten zu Schadenersatz. Alle Rechte für den Fall der Patent-, Gebrauchsmuster- oder Geschmacksmustereintragung vorbehalten.
The reproduction, distribution and utilization of this document as well as the communication of its contents to others without explicid authorization is prohibited. Offenders will be held liable for the payment of damages. All rights reserved in the event of grant of a patent, utility model or design.

DEUTSCH

ÜBERSICHT SICHERUNGEN

Sicherung	Lage	Strompfad
Fuse	Location	Current path
Fusible	Emplace-ment	Trajet du courant
Fusible	Lugar	Circuito amperimetrico
BPF65	G	/10.3
BPF66	G	/9.8
BPF70	G	/44.2
BPF71	G	/9.5
BPF72	G	/10.7
BPF73	G	/10.2
BPF74	G	/49.2
BPF75	G	/10.3
BPF76	G	/9.7
BPF77	G	/10.4
BPF78	G	/8.3
BPF81	G	/10.6
BPF82	G	/8.3
BPF88	G	/11.7
BPF89	G	/9.3
BPF90	G	/9.3
BPF93	G	/11.5
BPF94	G	/11.3
BPF95	G	/11.4
BPF100	G	/8.5
BPF106	G	/19.3
BPF107	G	/13.5
BPF125	G	/9.6
BPF126	G	/25.2
BPF138	G	/12.3

ENGLISH

OVERVIEW OF THE FUSES

Sicherung	Lage	Strompfad
Fuse	Location	Current path
Fusible	Emplace-ment	Trajet du courant
Fusible	Lugar	Circuito amperimetrico
BPF148	G	/10.5
BPF149	G	/10.6
BPF150	G	/10.8
BPF151	G	/9.2
BPF152	G	/29.2
BPF153	G	/29.6
BPF154	G	/111.2
BPF157	G	/9.4
BPF173	G	/11.6
BPF174	G	/19.4
BPF185	G	/11.6
BPF186	G	/19.2
OM1F1	OM1	/77.2
OM2cF1	OM2c	/79.5
OM2cF2	OM2c	/79.5
OM3F1	OM3	/80.2
OM3F2	OM3	/80.2
OM4F1	OM4	/82.6
OM5F1	OM5	/83.2
OM5F2	OM5	/84.3
OM7F1	OM7	/88.4
OM7F2	OM7	/88.5
OM7F3	OM7	/88.6
OM11F1	OM11	/89.3
OM11F2	OM11	/90.2

FRANCAIS

VUE D'ENSEMBLE DES FUSIBLES

Sicherung	Lage	Strompfad
Fuse	Location	Current path
Fusible	Emplace-ment	Trajet du courant
Fusible	Lugar	Circuito amperimetrico
OM14F1	OM14	/91.3
OM14F2	OM14	/92.3
AP2F10	R	/110.3
RF1	R	/96.3
RF2	R	/96.4
RF3	R	/96.6
RF4	R	/96.7
RF5	R	/97.2
RF6	R	/97.2
RF7	R	/99.2
RF8	R	/113.3
17F188	S	/17.6

ESPANOL

TABLA DE FUSIBLES

S = STEUERSCHRANK, CONTROL CABINET, COFFRET DE COMMANDE, GABINETE DE CONTROL

G = GRUNDMODUL, BASIC MODULE, MODULE DE BASE, MODULO BASICO

R = RECHNERMODUL, COMPUTER MODULE, MODULE D'ORDINATEUR, MODULO DE LA COMPUTADORA

OM = OPTIONSMODUL, OPTIONAL MODULE, MODULE OPTIONNEL, MODULO OPCIONAL

d	47698	08-03-13	WOL	Datum	07-01-24	08-03-14	
a	45478	07-04-23	WOL	Bearb.	WOLFF		
-		07-03-28	WOL	Geprüft	VON BÄUMEN		
R.	Änderung	Datum	Name	Norm			

PUTZMEISTER CONCRETE PUMPS GMBH
D-72631 AICHTAL

CAD-Zeichnung
Änderung nur über CAD

Ursprung | Ersatz für | Ersatz durch

ZMS-EPS,24VDC,FFH10/FFH20,3.G.
ÜBERSICHT SICHERUNGEN

Schutzvermerk nach DIN ISO 16016
Copyright reserved

Art.-Nr.:482 502

KS-482502

Blatt 6
5/7 Bl.

Weitergabe sowie Vervielfältigung dieses Dokuments, Verwertung und Mitteilung seines Inhalts sind verboten, soweit nicht ausdrücklich gestattet. Zuwiderhandlungen verpflichten zu Schadenersatz. Alle Rechte für den Fall der Patent-, Gebrauchsmuster- oder Geschmacksmustereintragung vorbehalten.
The reproduction, distribution and utilization of this document as well as the communication of its contents to others without explicid authorization is prohibited. Offenders will be held liable for the payment of damages. All rights reserved in the event of grant of a patent, utility model or design.

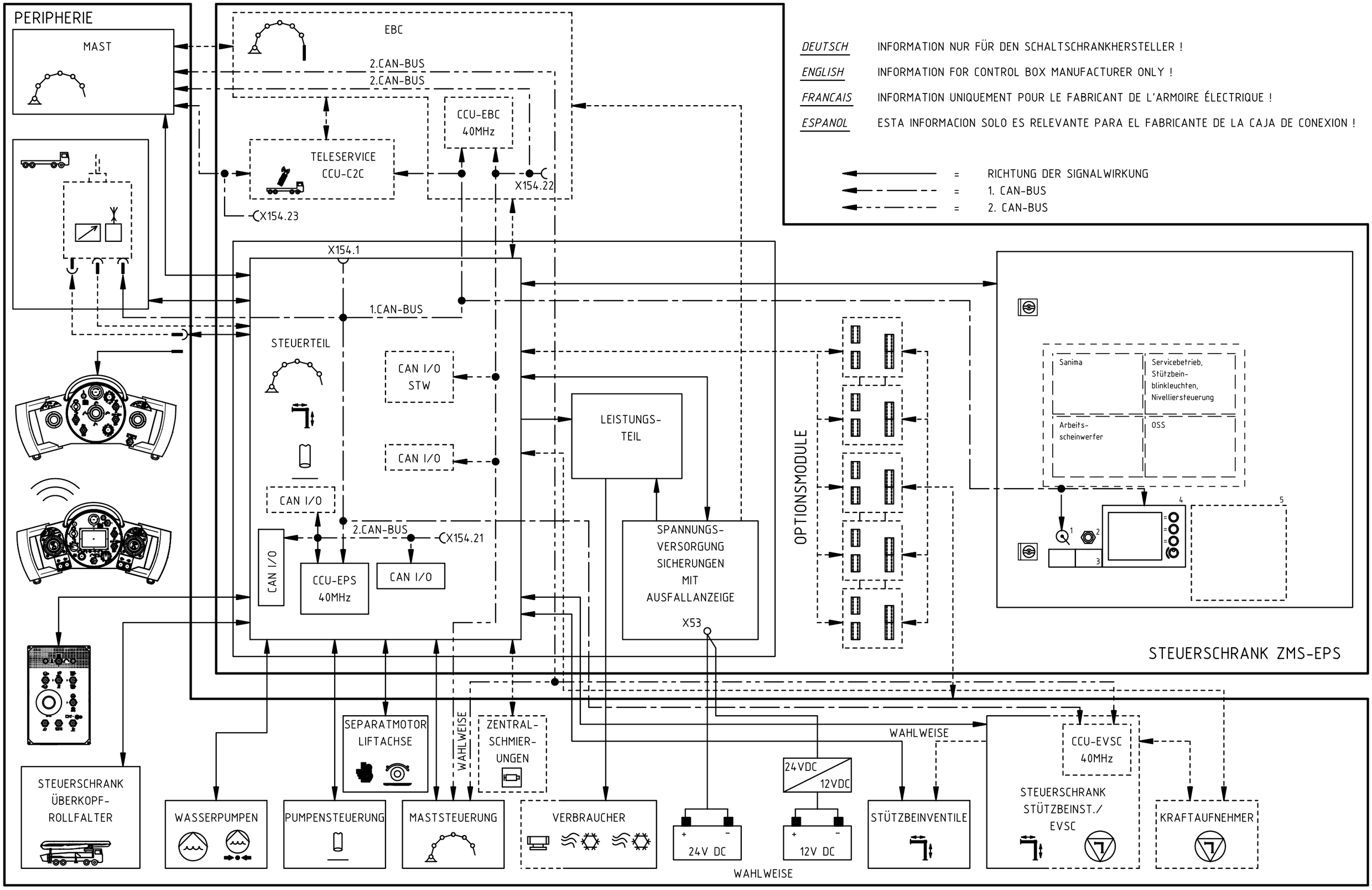

d	47698	08-03-13	WOL	Datum	07-01-24	08-03-14	PUTZMEISTER CONCRETE PUMPS GMBH D-72631 AICHTAL	CAD-Zeichnung Änderung nur über CAD	ZMS-EPS,24VDC,FFH10/FFH20,3.G. BLOCKSCHALTBILD	Schutzvermerk nach DIN ISO 16016 Copyright reserved	=
c	46179	07-08-20	WOL	Bearb.	WOLFF						+
-		07-03-28	WOL	Geprüft	VON BÄUMEN					Art.-Nr.:482 502	KS-482502
R.	Änderung	Datum	Name	Norm			Ursprung	Ersatz für / Ersatz durch			Blatt 7 6/8 Bl.

Weitergabe sowie Vervielfältigung dieses Dokuments, Verwertung und Mitteilung seines Inhalts sind verboten, soweit nicht ausdrücklich gestattet. Zuwiderhandlungen verpflichten zu Schadenersatz. Alle Rechte für den Fall der Patent-, Gebrauchsmuster- oder Geschmacksmustereintragung vorbehalten.
The reproduction, distribution and utilization of this document as well as the communication of its contents to others without explicid authorization is prohibited. Offenders will be held liable for the payment of damages. All rights reserved in the event of grant of a patent, utility model or design.

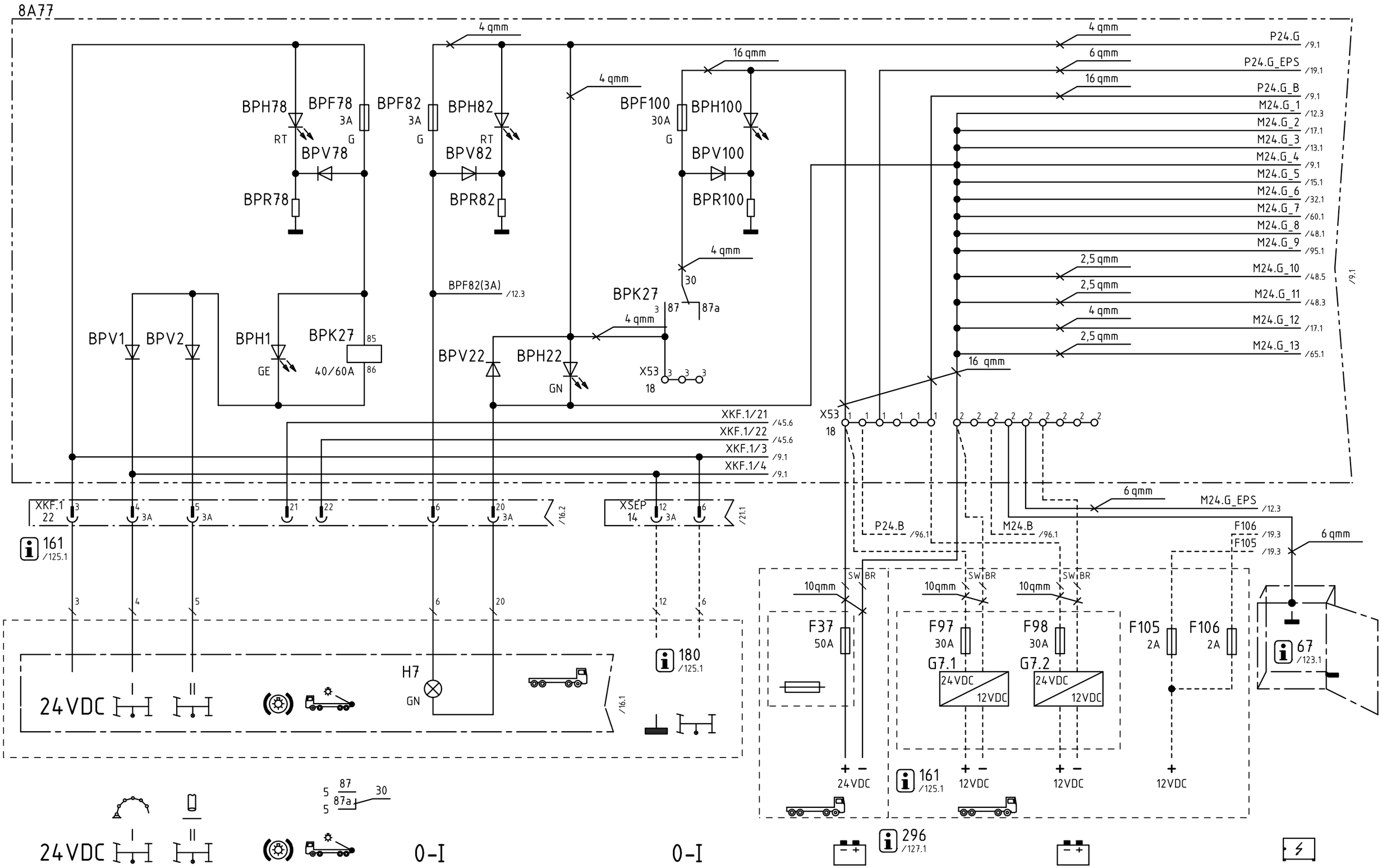

d	47698	08-03-13	WOL	Datum	07-01-24	08-03-14	PUTZMEISTER CONCRETE PUMPS GMBH D-72631 AICHTAL	CAD-Zeichnung Änderung nur über CAD	ZMS-EPS,24VDC,FFH10/FFH20,3.G. SPANNUNGSVERSORGUNG	Schutzvermerk nach DIN ISO 16016 Copyright reserved
c	46179	07-08-20	WOL	Bearb.	WOLFF					=
-		07-03-28	WOL	Geprüft	VON BÄUMEN					+
R.	Änderung	Datum	Name	Norm			Ursprung	Ersatz für / Ersatz durch		Art.-Nr.:482 502 / KS-482502 / Blatt 8 / 7/9 Bl.

Weitergabe sowie Vervielfältigung dieses Dokuments, Verwertung und Mitteilung seines Inhalts sind verboten, soweit nicht ausdrücklich gestattet. Zuwiderhandlungen verpflichten zu Schadenersatz. Alle Rechte für den Fall der Patent-, Gebrauchsmuster- oder Geschmacksmustereintragung vorbehalten.
The reproduction, distribution and utilization of this document as well as the communication of its contents to others without explicid authorization is prohibited. Offenders will be held liable for the payment of damages. All rights reserved in the event of grant of a patent, utility model or design.

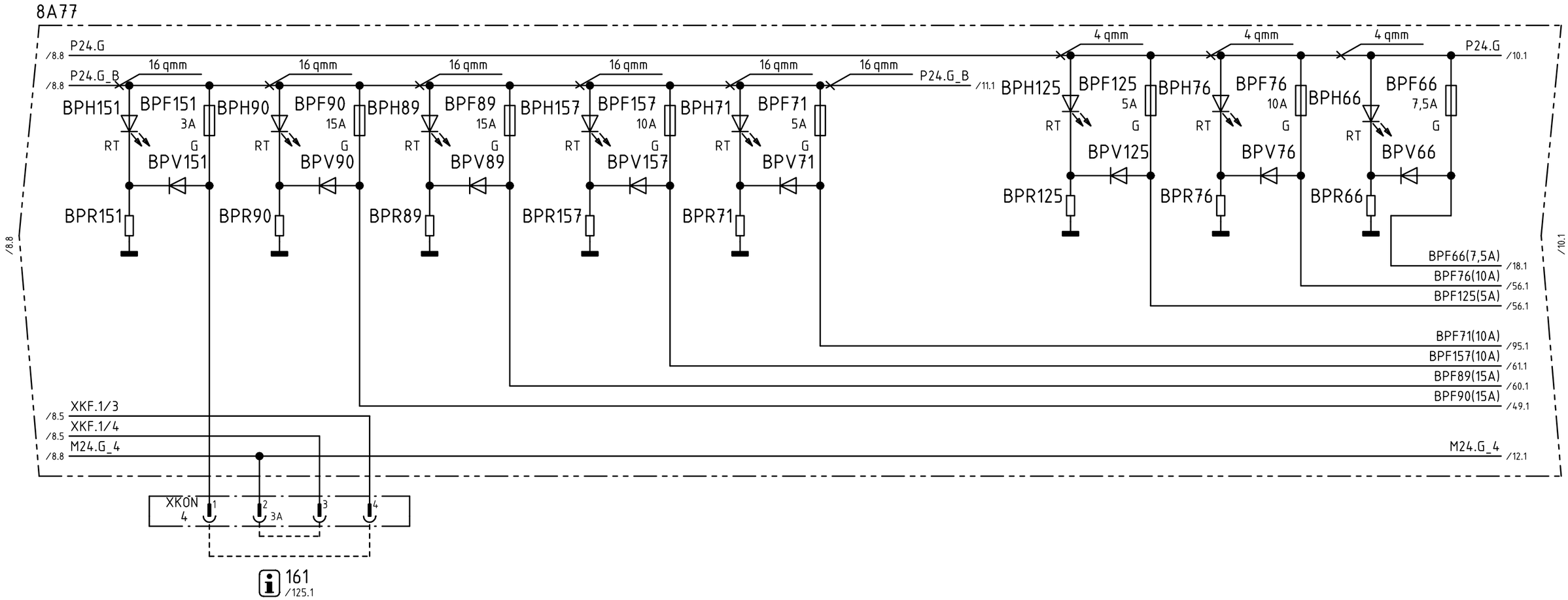

				Datum	07-01-24	08-03-14	PUTZMEISTER CONCRETE PUMPS GMBH D-72631 AICHTAL	CAD-Zeichnung Änderung nur über CAD	ZMS-EPS,24VDC,FFH10/FFH20,3.G. SICHERUNGEN	Schutzvermerk nach DIN ISO 16016 Copyright reserved	=	
d	47698	08-03-13	WOL	Bearb.	WOLFF						+	
-		07-03-28	WOL	Geprüft	VON BÄUMEN					Art.-Nr.:482 502	KS-482502	Blatt 9
R.	Änderung	Datum	Name	Norm			Ursprung	Ersatz für	Ersatz durch			8/10 Bl.

Weitergabe sowie Vervielfältigung dieses Dokuments, Verwertung und Mitteilung seines Inhalts sind verboten, soweit nicht ausdrücklich gestattet. Zuwiderhandlungen verpflichten zu Schadenersatz. Alle Rechte für den Fall der Patent-, Gebrauchsmuster- oder Geschmacksmustereintragung vorbehalten.
The reproduction, distribution and utilization of this document as well as the communication of its contents to others without explicid authorization is prohibited. Offenders will be held liable for the payment of damages. All rights reserved in the event of grant of a patent, utility model or design.

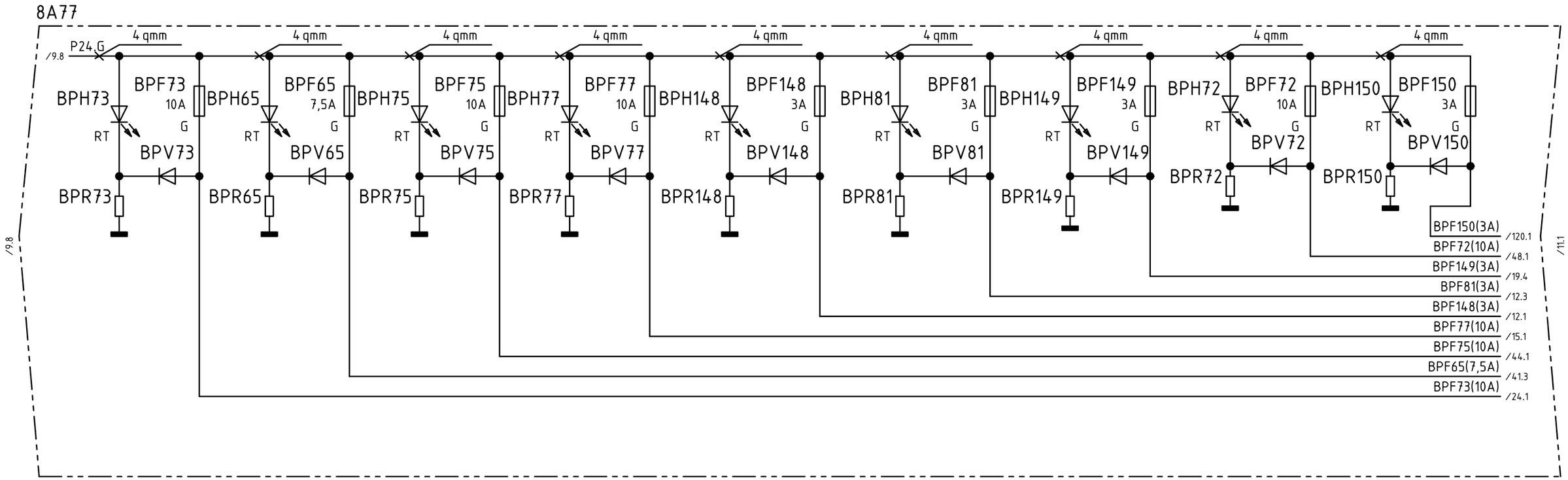

				Datum	07-01-24	08-03-14	PUTZMEISTER CONCRETE PUMPS GMBH D-72631 AICHTAL	CAD-Zeichnung Änderung nur über CAD	ZMS-EPS,24VDC,FFH10/FFH20,3.G. SICHERUNGEN	Schutzvermerk nach DIN ISO 16016 Copyright reserved		=	
d	47698	08-03-13	WOL	Bearb.	WOLFF							+	
-		07-03-28	WOL	Geprüft	VON BÄUMEN					Art.-Nr.:482 502	KS-482502	Blatt 10	
R.	Änderung	Datum	Name	Norm			Ursprung	Ersatz für	Ersatz durch			9/11	Bl.

Weitergabe sowie Vervielfältigung dieses Dokuments, Verwertung und Mitteilung seines Inhalts sind verboten, soweit nicht ausdrücklich gestattet. Zuwiderhandlungen verpflichten zu Schadenersatz. Alle Rechte für den Fall der Patent-, Gebrauchsmuster- oder Geschmacksmustereintragung vorbehalten.
The reproduction, distribution and utilization of this document as well as the communication of its contents to others without explicid authorization is prohibited. Offenders will be held liable for the payment of damages. All rights reserved in the event of grant of a patent, utility model or design.

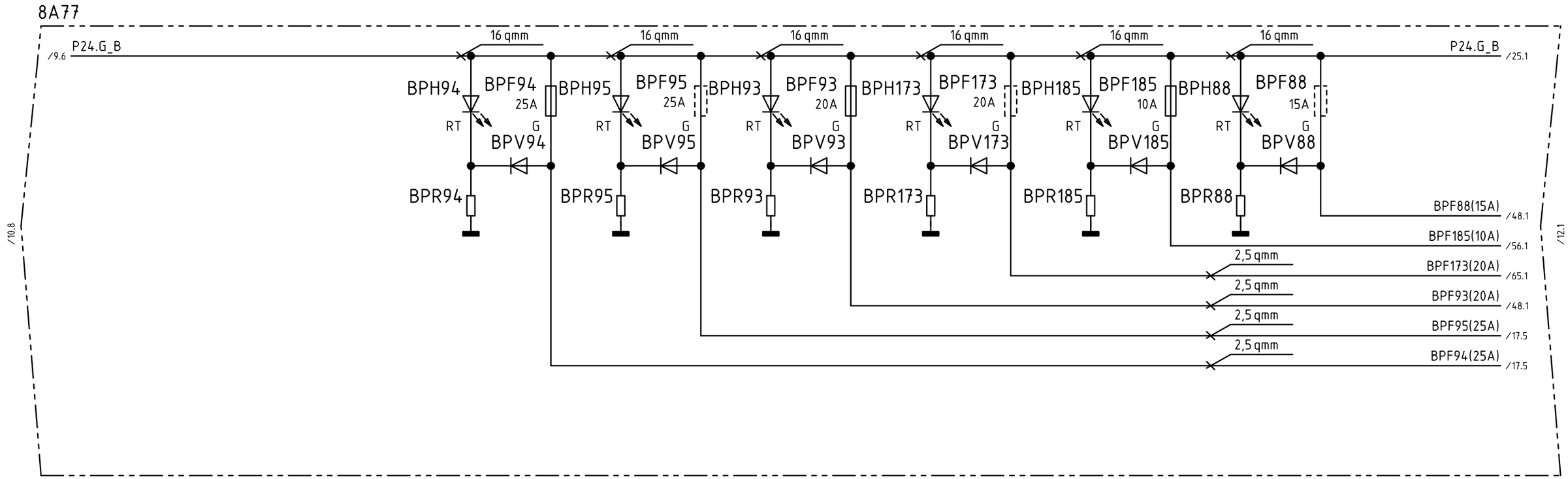

				Datum	07-01-24	08-03-14	PUTZMEISTER CONCRETE PUMPS GMBH D-72631 AICHTAL	CAD-Zeichnung Änderung nur über CAD	ZMS-EPS,24VDC,FFH10/FFH20,3.G. SICHERUNGEN	Schutzvermerk nach DIN ISO 16016 Copyright reserved	=	
d	47698	08-03-13	WOL	Bearb.	WOLFF						+	
-		07-03-28	WOL	Geprüft	VON BÄUMEN					Art.-Nr.:482 502	KS-482502	Blatt 11
R.	Änderung	Datum	Name	Norm			Ursprung	Ersatz für	Ersatz durch			10/12 Bl.

Weitergabe sowie Vervielfältigung dieses Dokuments, Verwertung und Mitteilung seines Inhalts sind verboten, soweit nicht ausdrücklich gestattet. Zuwiderhandlungen verpflichten zu Schadenersatz. Alle Rechte für den Fall der Patent-, Gebrauchsmuster- oder Geschmacksmustereintragung vorbehalten.
The reproduction, distribution and utilization of this document as well as the communication of its contents to others without explicid authorization is prohibited. Offenders will be held liable for the payment of damages. All rights reserved in the event of grant of a patent, utility model or design.

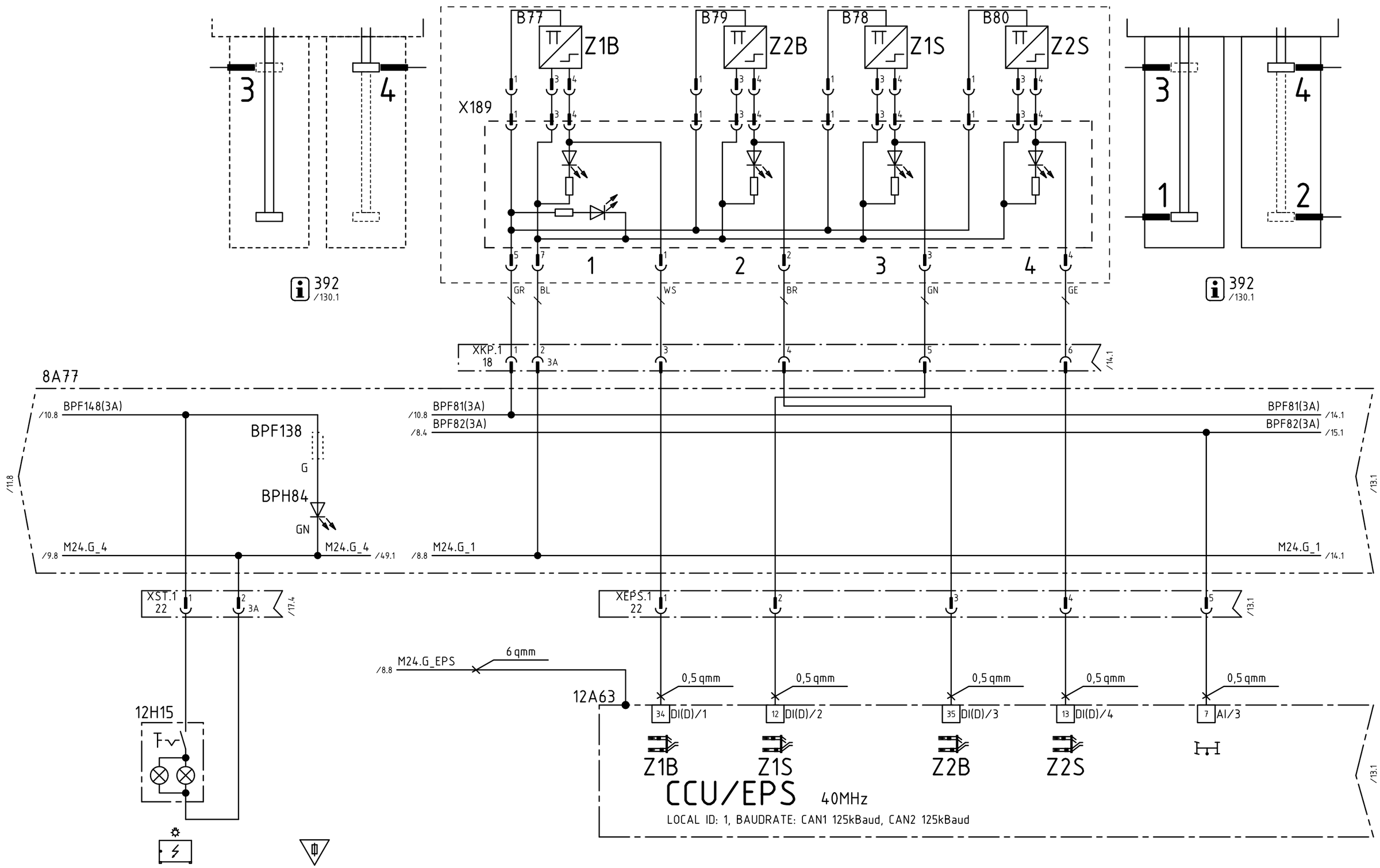

				Datum	07-01-24	08-03-14	PUTZMEISTER CONCRETE PUMPS GMBH D-72631 AICHTAL	CAD-Zeichnung Änderung nur über CAD	ZMS-EPS,24VDC,FFH10/FFH20,3.G. SCHALTSCHRANKBELEUCHTUNG,UMSTEUERN	Schutzvermerk nach DIN ISO 16016 Copyright reserved	=
d	47698	08-03-13	WOL	Bearb.	WOLFF						+
-		07-03-28	WOL	Geprüft	VON BÄUMEN					Art.-Nr.:482 502	KS-482502
R.	Änderung	Datum	Name	Norm			Ursprung	Ersatz für	Ersatz durch		Blatt 12 11/13 Bl.

Weitergabe sowie Vervielfältigung dieses Dokuments, Verwertung und Mitteilung seines Inhalts sind verboten, soweit nicht ausdrücklich gestattet. Zuwiderhandlungen verpflichten zu Schadenersatz. Alle Rechte für den Fall der Patent-, Gebrauchsmuster- oder Geschmacksmustereintragung vorbehalten.
The reproduction, distribution and utilization of this document as well as the communication of its contents to others without explicid authorization is prohibited. Offenders will be held liable for the payment of damages. All rights reserved in the event of grant of a patent, utility model or design.

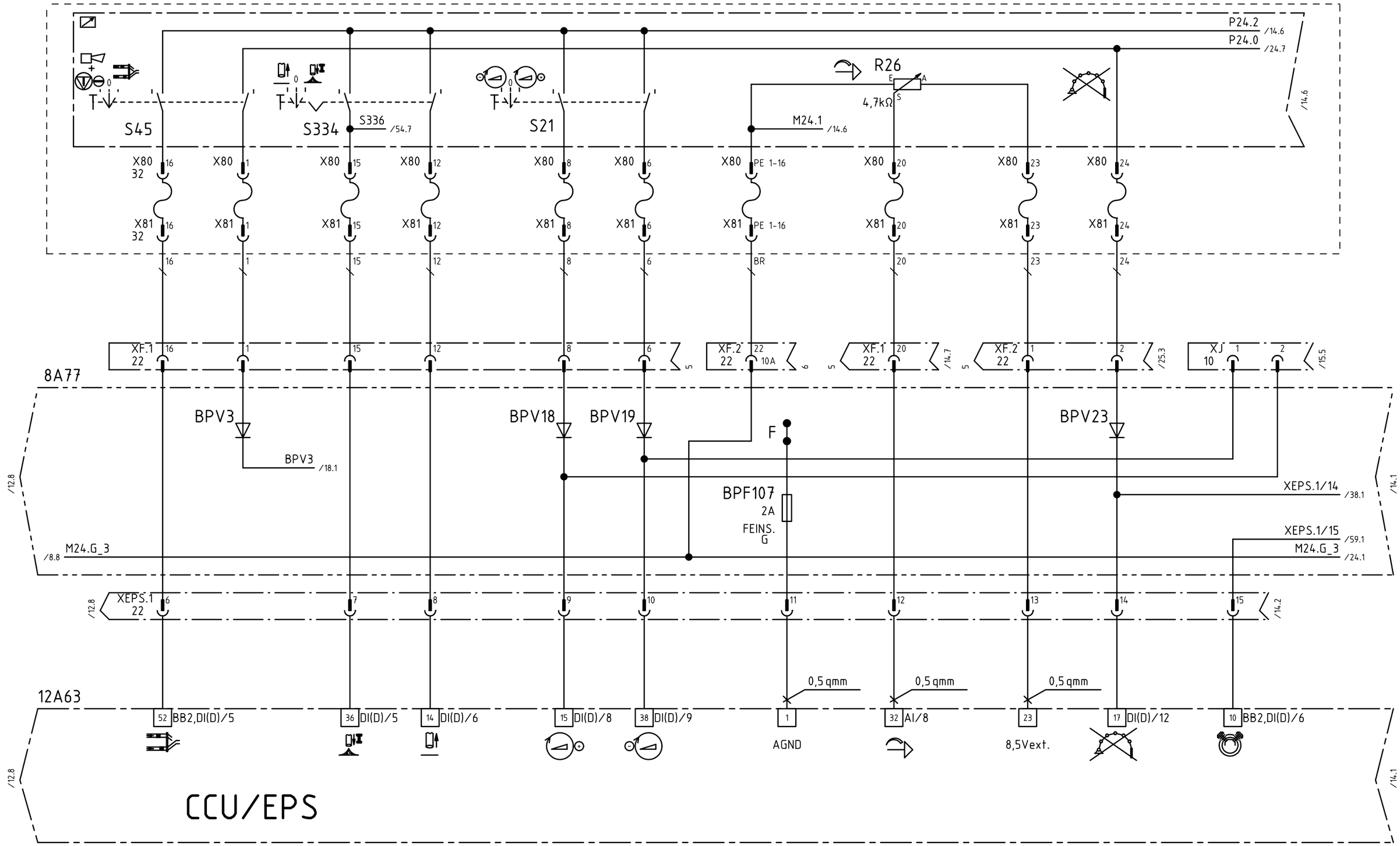

				Datum	07-01-24	08-03-14	PUTZMEISTER CONCRETE PUMPS GMBH D-72631 AICHTAL	CAD-Zeichnung Änderung nur über CAD	ZMS-EPS,24VDC,FFH10/FFH20,3.G. HUPE,UMST.,PUMPE EIN,RÜCKST.,GAS+/-,CPC	Schutzvermerk nach DIN ISO 16016 Copyright reserved	=	
d	47698	08-03-13	WOL	Bearb.	WOLFF						+	
-		07-03-28	WOL	Geprüft	VON BÄUMEN					Art.-Nr.:482 502	KS-482502	Blatt 13
R.	Änderung	Datum	Name	Norm			Ursprung	Ersatz für	Ersatz durch			12/14 Bl.

Weitergabe sowie Vervielfältigung dieses Dokuments, Verwertung und Mitteilung seines Inhalts sind verboten, soweit nicht ausdrücklich gestattet. Zuwiderhandlungen verpflichten zu Schadenersatz. Alle Rechte für den Fall der Patent-, Gebrauchsmuster- oder Geschmacksmustereintragung vorbehalten.
The reproduction, distribution and utilization of this document as well as the communication of its contents to others without explicid authorization is prohibited. Offenders will be held liable for the payment of damages. All rights reserved in the event of grant of a patent, utility model or design.

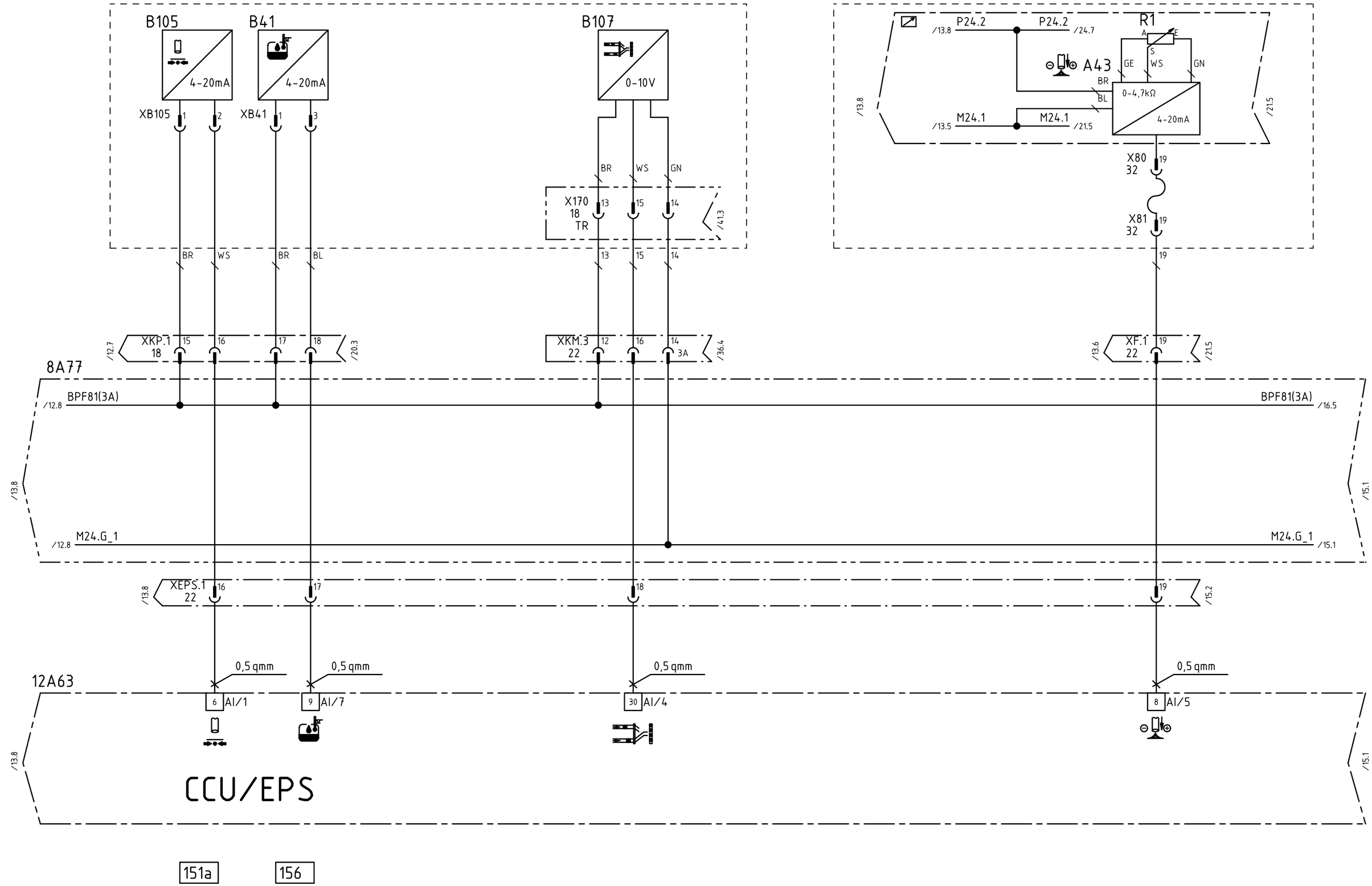

				Datum	07-01-24	08-03-14	PUTZMEISTER CONCRETE PUMPS GMBH D-72631 AICHTAL	CAD-Zeichnung Änderung nur über CAD	ZMS-EPS,24VDC,FFH10/FFH20,3.G. HD-PUMPE,POS.S-ROHR,ÖLTEMP.,FÖRDERM.	Schutzvermerk nach DIN ISO 16016 Copyright reserved	=
d	47698	08-03-13	WOL	Bearb.	WOLFF						+
-		07-03-28	WOL	Geprüft	VON BÄUMEN					Art.-Nr.:482 502	KS-482502
R.	Änderung	Datum	Name	Norm			Ursprung	Ersatz für	Ersatz durch		Blatt 14 13/15 Bl.

Weitergabe sowie Vervielfältigung dieses Dokuments, Verwertung und Mitteilung seines Inhalts sind verboten, soweit nicht ausdrücklich gestattet. Zuwiderhandlungen verpflichten zu Schadenersatz. Alle Rechte für den Fall der Patent-, Gebrauchsmuster- oder Geschmacksmustereintragung vorbehalten.
The reproduction, distribution and utilization of this document as well as the communication of its contents to others without explicid authorization is prohibited. Offenders will be held liable for the payment of damages. All rights reserved in the event of grant of a patent, utility model or design.

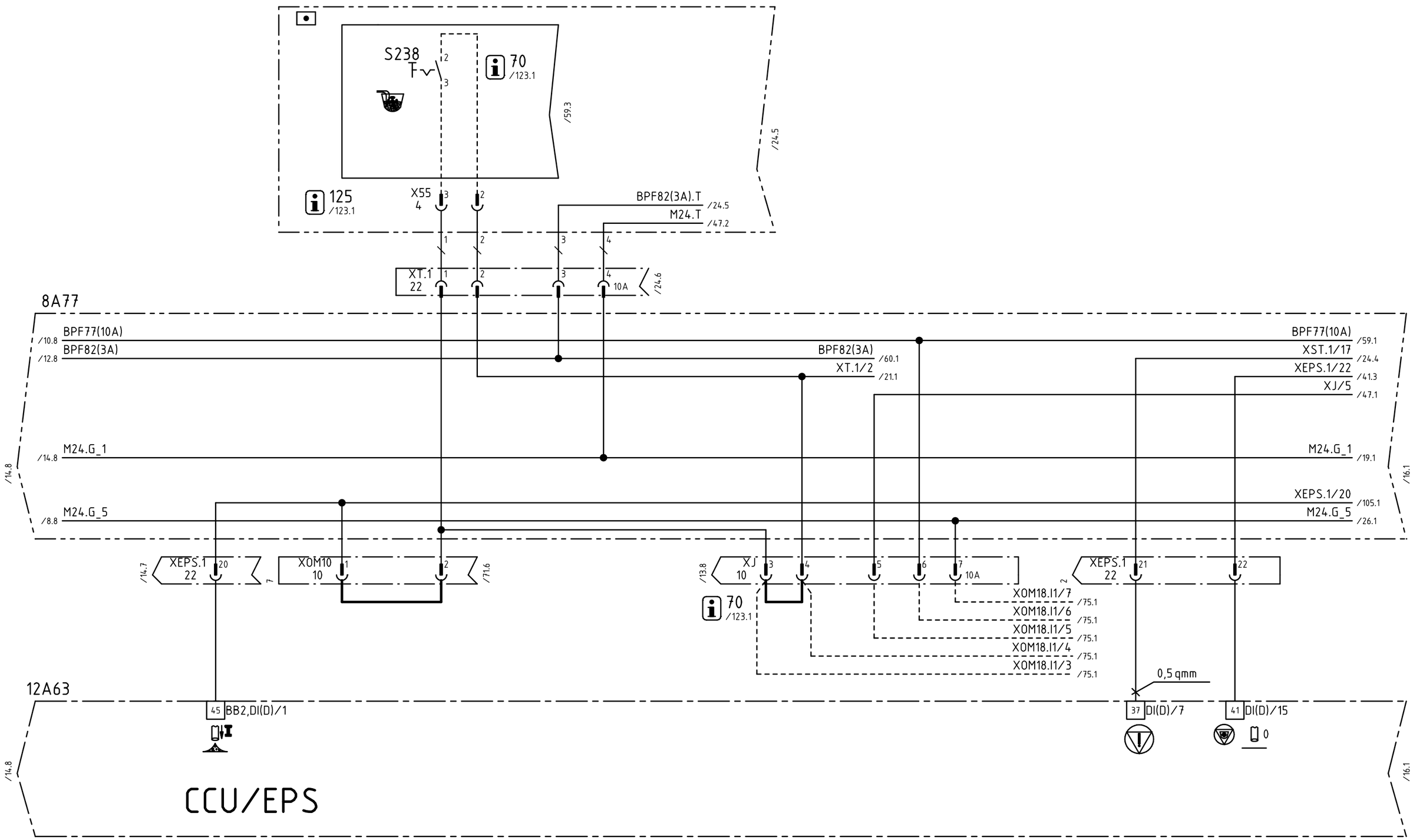

d	47698	08-03-13	WOL	Datum	07-01-24	08-03-14	PUTZMEISTER CONCRETE PUMPS GMBH D-72631 AICHTAL	CAD-Zeichnung Änderung nur über CAD	ZMS-EPS,24VDC,FFH10/FFH20,3.G. PUMPE EIN,EINSCHALTBEDINGUNGEN PUMPE EIN	Schutzvermerk nach DIN ISO 16016 Copyright reserved	=
c	46179	07-08-20	WOL	Bearb.	WOLFF						+
-		07-03-28	WOL	Geprüft	VON BÄUMEN					Art.-Nr.:482 502	KS-482502	Blatt 15
R.	Änderung	Datum	Name	Norm			Ursprung	Ersatz für	Ersatz durch			14/16 Bl.

Weitergabe sowie Vervielfältigung dieses Dokuments, Verwertung und Mitteilung seines Inhalts sind verboten, soweit nicht ausdrücklich gestattet. Zuwiderhandlungen verpflichten zu Schadenersatz. Alle Rechte für den Fall der Patent-, Gebrauchsmuster- oder Geschmacksmustereintragung vorbehalten.
The reproduction, distribution and utilization of this document as well as the communication of its contents to others without explicid authorization is prohibited. Offenders will be held liable for the payment of damages. All rights reserved in the event of grant of a patent, utility model or design.

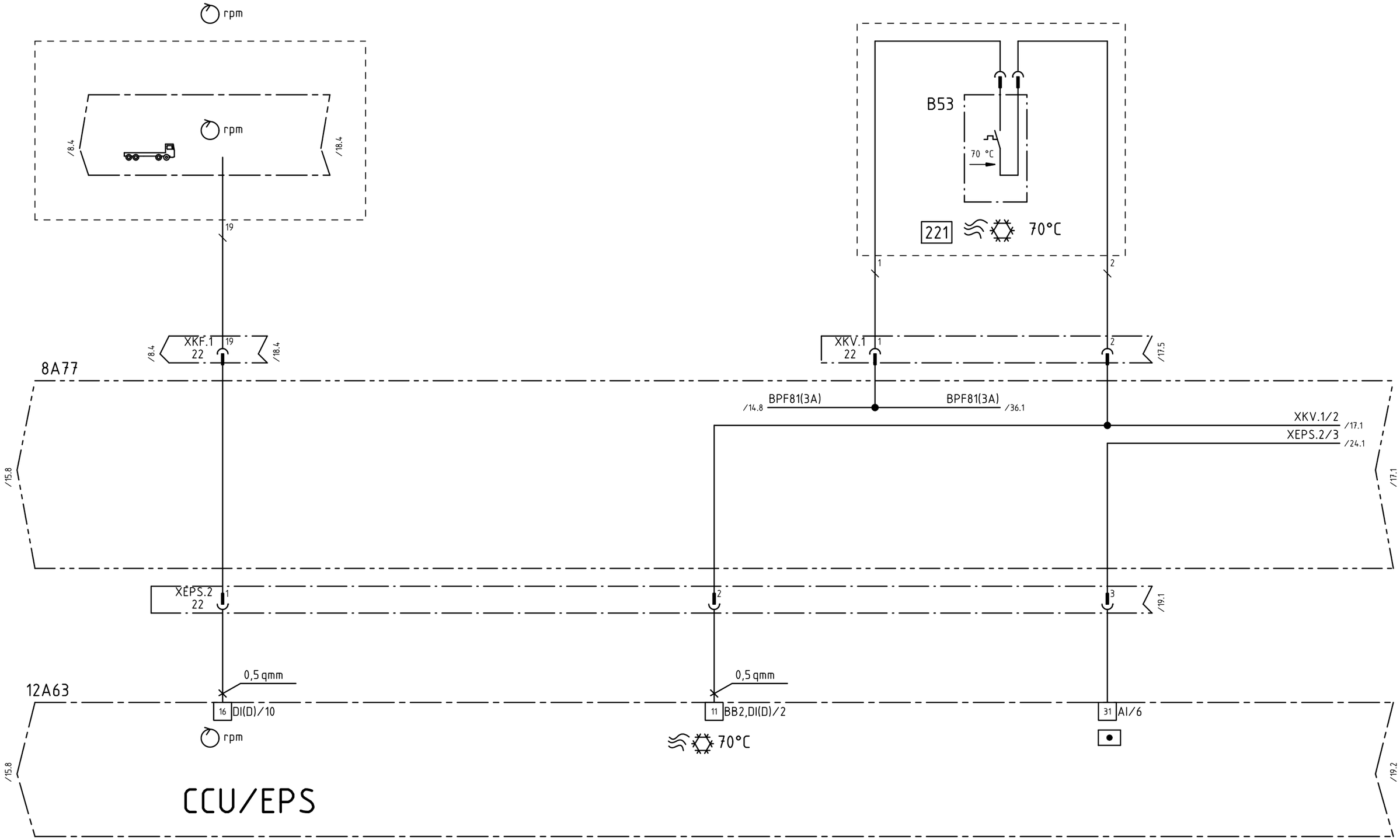

d	47698	08-03-13	WOL	Datum	07-01-24	08-03-14	PUTZMEISTER CONCRETE PUMPS GMBH D-72631 AICHTAL	CAD-Zeichnung Änderung nur über CAD	ZMS-EPS,24VDC,FFH10/FFH20,3.G. DREHZAHL,70°-FÜHLER	Schutzvermerk nach DIN ISO 16016 Copyright reserved	=
c	46179	07-08-20	WOL	Bearb.	WOLFF						+
-		07-03-28	WOL	Geprüft	VON BÄUMEN					Art.-Nr.:482 502	KS-482502
R.	Änderung	Datum	Name	Norm			Ursprung	Ersatz für / Ersatz durch			Blatt 16 15/17 Bl.

Weitergabe sowie Vervielfältigung dieses Dokuments, Verwertung und Mitteilung seines Inhalts sind verboten, soweit nicht ausdrücklich gestattet. Zuwiderhandlungen verpflichten zu Schadenersatz. Alle Rechte für den Fall der Patent-, Gebrauchsmuster- oder Geschmacksmustereintragung vorbehalten.
The reproduction, distribution and utilization of this document as well as the communication of its contents to others without explicid authorization is prohibited. Offenders will be held liable for the payment of damages. All rights reserved in the event of grant of a patent, utility model or design.

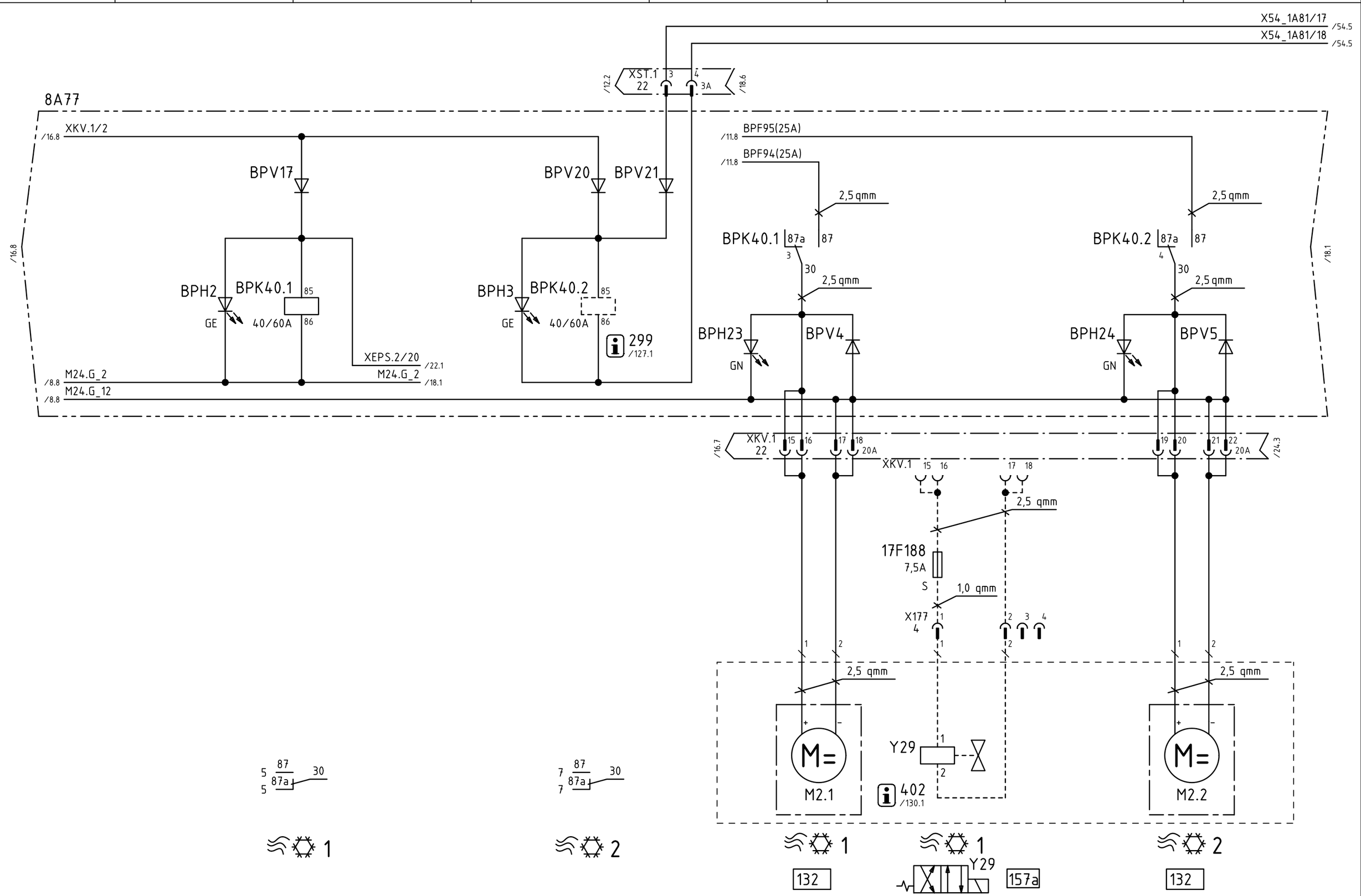

d	47698	08-03-13	WOL	Datum	07-01-24	08-03-14	PUTZMEISTER CONCRETE PUMPS GMBH D-72631 AICHTAL	CAD-Zeichnung Änderung nur über CAD	ZMS-EPS,24VDC,FFH10/FFH20,3.G. ÖLKÜHLER
c	46179	07-08-20	WOL	Bearb.	WOLFF				
-		07-03-28	WOL	Geprüft	VON BÄUMEN				
R.	Änderung	Datum	Name	Norm			Ursprung	Ersatz für	Ersatz durch

Schutzvermerk nach DIN ISO 16016
Copyright reserved

Art.-Nr.:482 502 | KS-482502 | Blatt 17 | 16/18 Bl.

Weitergabe sowie Vervielfältigung dieses Dokuments, Verwertung und Mitteilung seines Inhalts sind verboten, soweit nicht ausdrücklich gestattet. Zuwiderhandlungen verpflichten zu Schadenersatz. Alle Rechte für den Fall der Patent-, Gebrauchsmuster- oder Geschmacksmustereintragung vorbehalten.
The reproduction, distribution and utilization of this document as well as the communication of its contents to others without explicid authorization is prohibited. Offenders will be held liable for the payment of damages. All rights reserved in the event of grant of a patent, utility model or design.

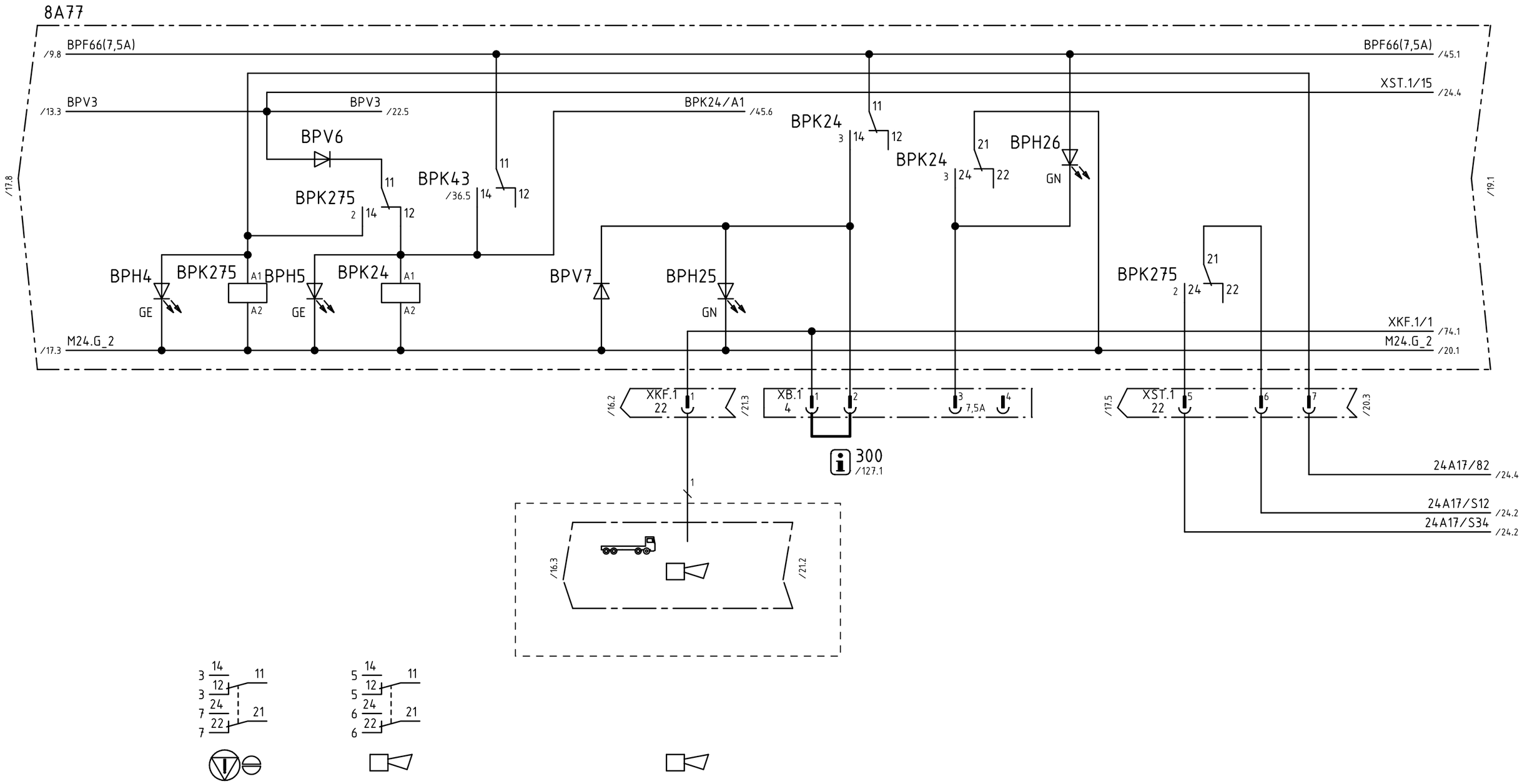

				Datum	07-01-24	08-03-14	PUTZMEISTER CONCRETE PUMPS GMBH D-72631 AICHTAL	CAD-Zeichnung Änderung nur über CAD	ZMS-EPS,24VDC,FFH10/FFH20,3.G. HUPE,NOT-AUS AKTIVIEREN	Schutzvermerk nach DIN ISO 16016 Copyright reserved	=	
d	47698	08-03-13	WOL	Bearb.	WOLFF						+	
-		07-03-28	WOL	Geprüft	VON BÄUMEN					Art.-Nr.:482 502	KS-482502	Blatt 18 17/19 Bl.
R.	Änderung	Datum	Name	Norm			Ursprung	Ersatz für	Ersatz durch			

Weitergabe sowie Vervielfältigung dieses Dokuments, Verwertung und Mitteilung seines Inhalts sind verboten, soweit nicht ausdrücklich gestattet. Zuwiderhandlungen verpflichten zu Schadenersatz. Alle Rechte für den Fall der Patent-, Gebrauchsmuster- oder Geschmacksmustereintragung vorbehalten.
The reproduction, distribution and utilization of this document as well as the communication of its contents to others without explicid authorization is prohibited. Offenders will be held liable for the payment of damages. All rights reserved in the event of grant of a patent, utility model or design.

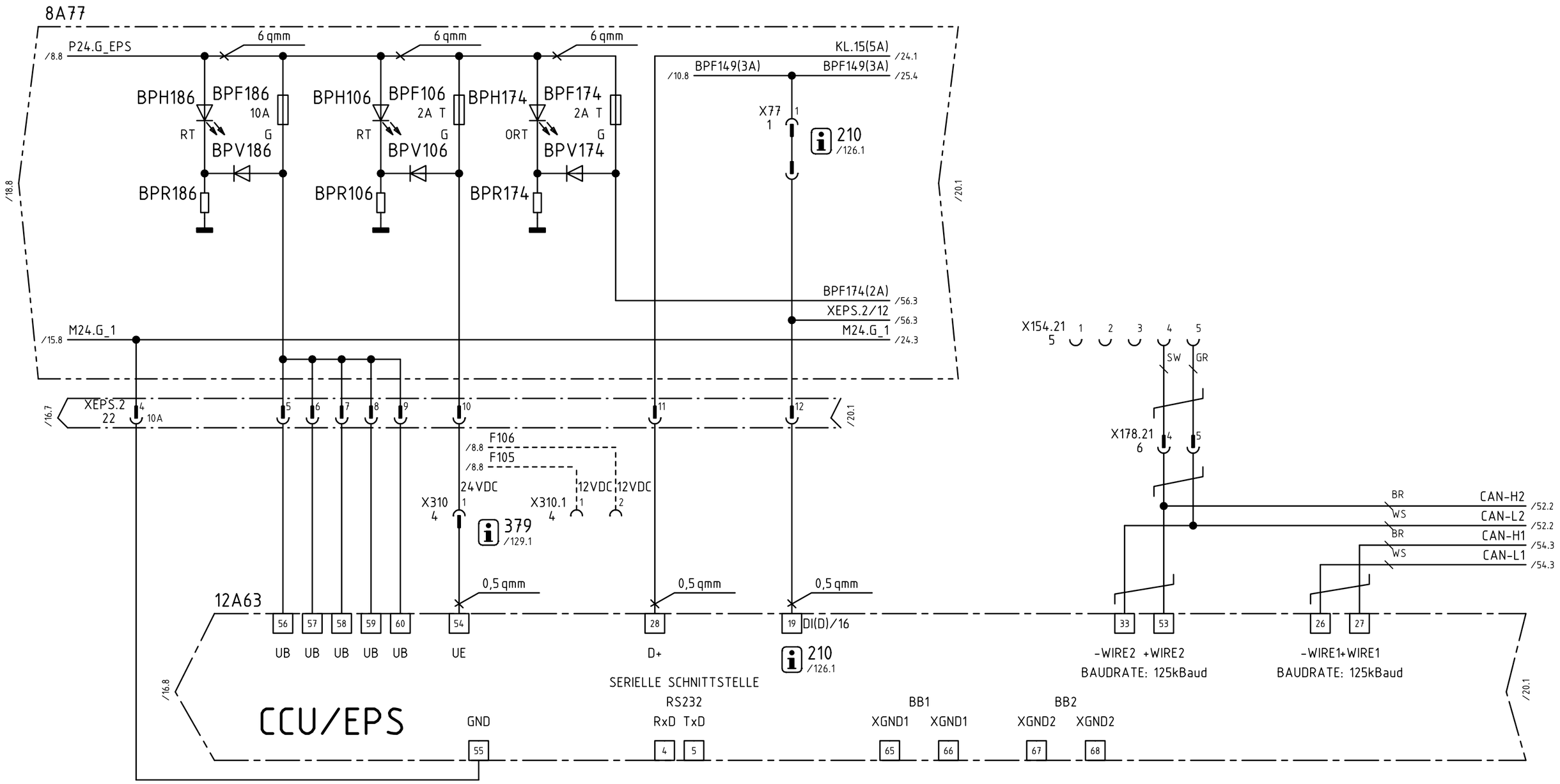

d	47698	08-03-13	WOL	Datum	07-01-24	08-03-14	PUTZMEISTER CONCRETE PUMPS GMBH D-72631 AICHTAL	CAD-Zeichnung Änderung nur über CAD	ZMS-EPS,24VDC,FFH10/FFH20,3.G. SPANNUNGSVERSORGUNG CCU/EPS	Schutzvermerk nach DIN ISO 16016 Copyright reserved
c	46179	07-08-20	WOL	Bearb.	WOLFF					
-		07-03-28	WOL	Geprüft	VON BÄUMEN					
R.	Änderung	Datum	Name	Norm			Ursprung	Ersatz für / Ersatz durch		Art.-Nr.:482 502

KS-482502

Blatt 19
18/20 Bl.

Weitergabe sowie Vervielfältigung dieses Dokuments, Verwertung und Mitteilung seines Inhalts sind verboten, soweit nicht ausdrücklich gestattet. Zuwiderhandlungen verpflichten zu Schadenersatz. Alle Rechte für den Fall der Patent-, Gebrauchsmuster- oder Geschmacksmustereintragung vorbehalten.
The reproduction, distribution and utilization of this document as well as the communication of its contents to others without explicid authorization is prohibited. Offenders will be held liable for the payment of damages. All rights reserved in the event of grant of a patent, utility model or design.

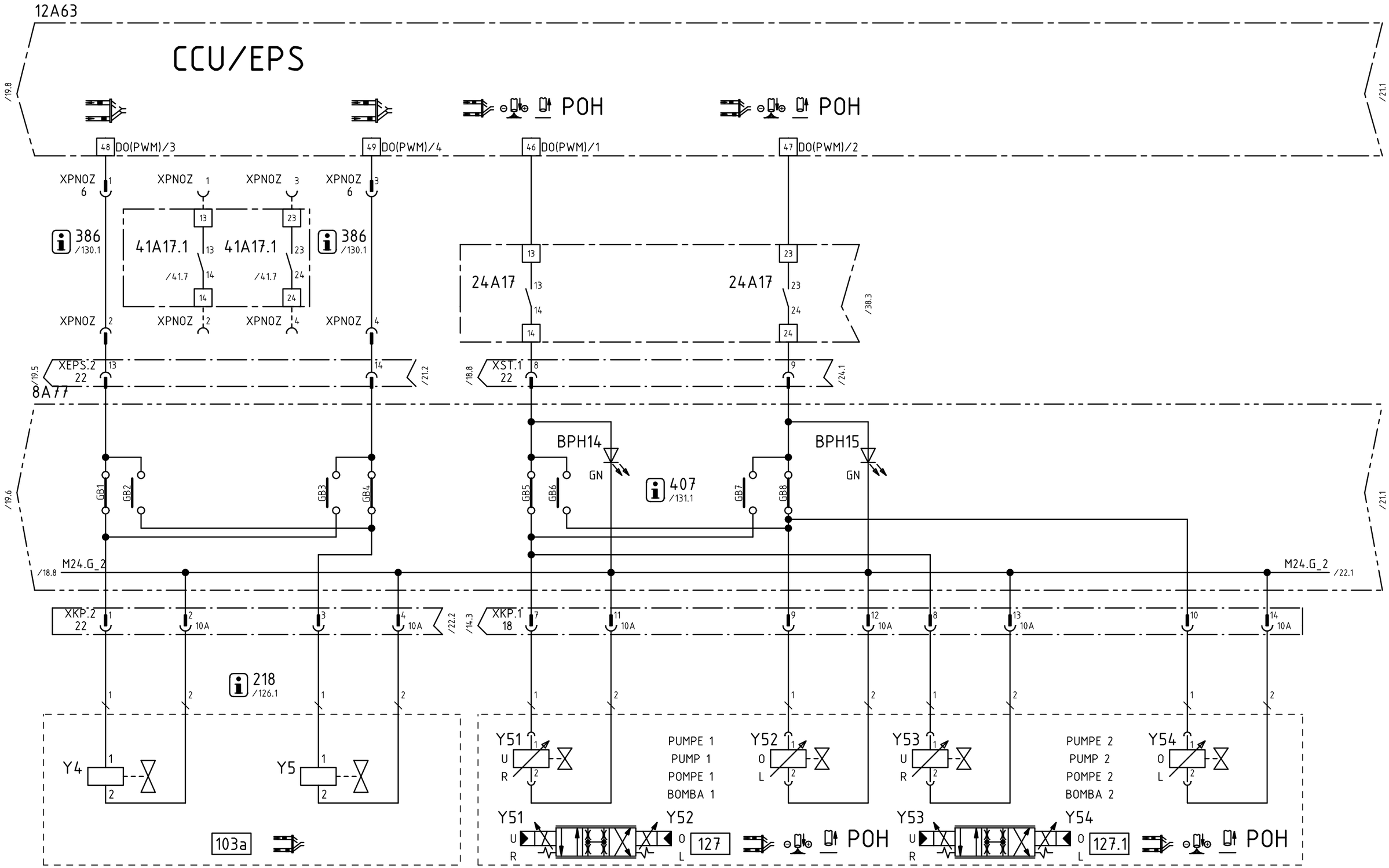

				Datum	07-01-24	08-03-14	PUTZMEISTER CONCRETE PUMPS GMBH D-72631 AICHTAL	CAD-Zeichnung Änderung nur über CAD	ZMS-EPS,24VDC,FFH10/FFH20,3.G. UMSTEUERVENTILE,PROPVENTILE	Schutzvermerk nach DIN ISO 16016 Copyright reserved	=
d	47698	08-03-13	WOL	Bearb.	WOLFF						+
-		07-03-28	WOL	Geprüft	VON BÄUMEN					Art.-Nr.:482 502	KS-482502
R.	Änderung	Datum	Name	Norm			Ursprung	Ersatz für	Ersatz durch		Blatt 20 19/21 Bl.

Weitergabe sowie Vervielfältigung dieses Dokuments, Verwertung und Mitteilung seines Inhalts sind verboten, soweit nicht ausdrücklich gestattet. Zuwiderhandlungen verpflichten zu Schadenersatz. Alle Rechte für den Fall der Patent-, Gebrauchsmuster- oder Geschmacksmustereintragung vorbehalten.
The reproduction, distribution and utilization of this document as well as the communication of its contents to others without explicid authorization is prohibited. Offenders will be held liable for the payment of damages. All rights reserved in the event of grant of a patent, utility model or design.

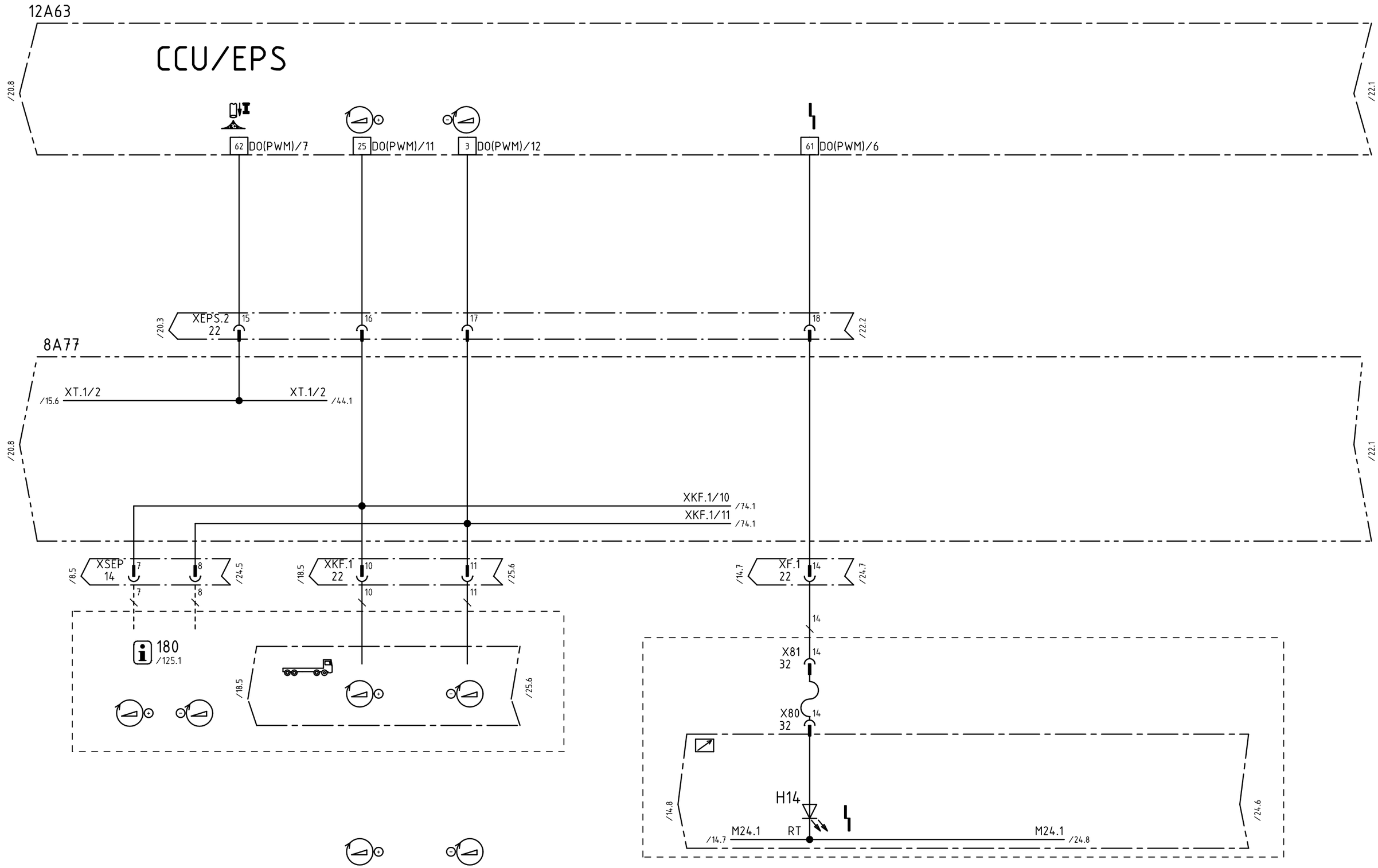

d	47698	08-03-13	WOL	Datum	07-01-24	08-03-14	PUTZMEISTER CONCRETE PUMPS GMBH D-72631 AICHTAL	CAD-Zeichnung Änderung nur über CAD	ZMS-EPS,24VDC,FFH10/FFH20,3.G. PUMPE EIN,GAS+/-,MELDEL. STÖRUNG	Schutzvermerk nach DIN ISO 16016 Copyright reserved	=
c	46179	07-08-20	WOL	Bearb.	WOLFF						+
-		07-03-28	WOL	Geprüft	VON BÄUMEN					Art.-Nr.:482 502	KS-482502
R.	Änderung	Datum	Name	Norm			Ursprung	Ersatz für	Ersatz durch		Blatt 21 20/22 BL.

Weitergabe sowie Vervielfältigung dieses Dokuments, Verwertung und Mitteilung seines Inhalts sind verboten, soweit nicht ausdrücklich gestattet. Zuwiderhandlungen verpflichten zu Schadenersatz. Alle Rechte für den Fall der Patent-, Gebrauchsmuster- oder Geschmacksmustereintragung vorbehalten.
The reproduction, distribution and utilization of this document as well as the communication of its contents to others without explicid authorization is prohibited. Offenders will be held liable for the payment of damages. All rights reserved in the event of grant of a patent, utility model or design.

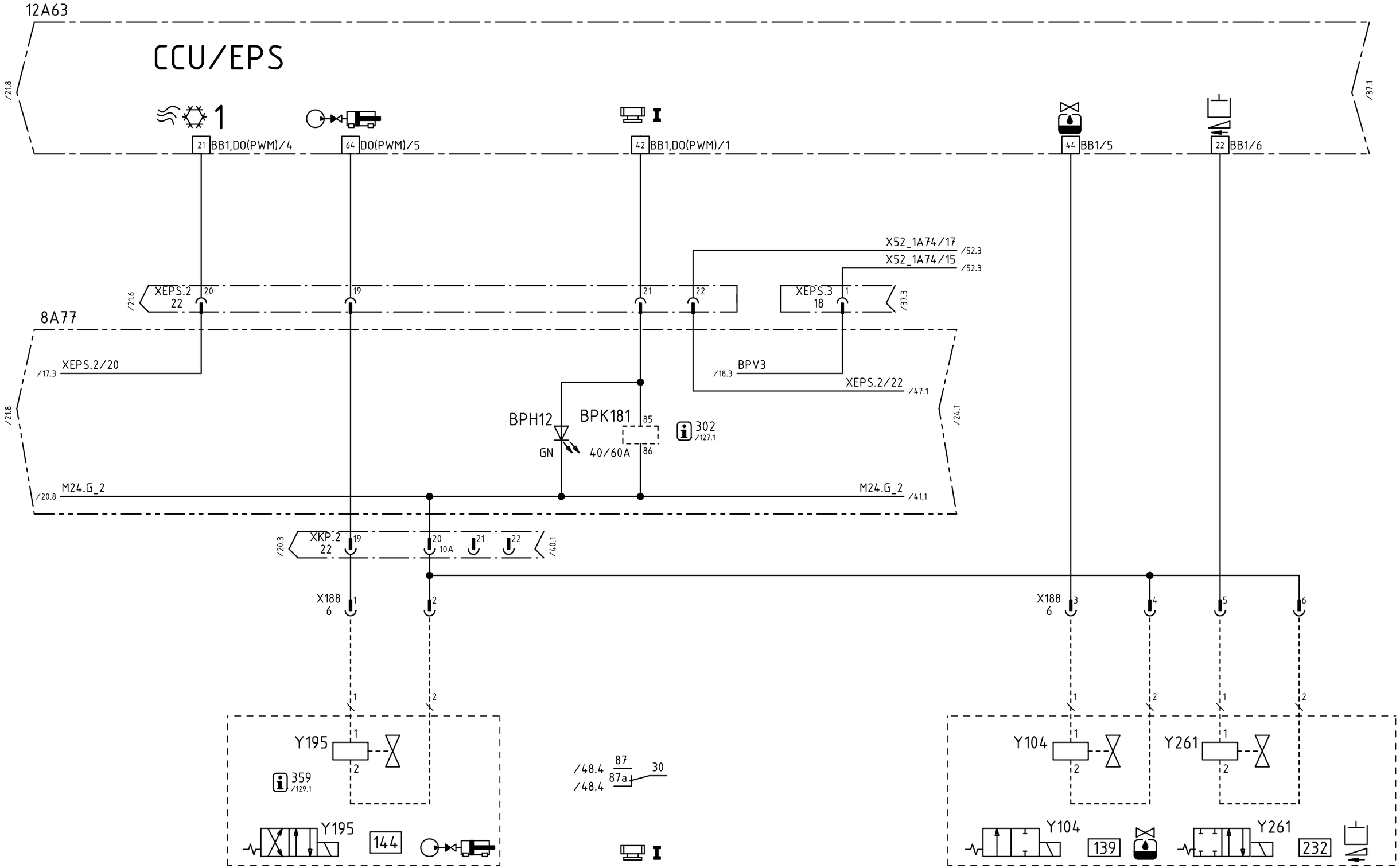

				Datum	07-01-24	08-03-14	PUTZMEISTER CONCRETE PUMPS GMBH D-72631 AICHTAL	CAD-Zeichnung Änderung nur über CAD	ZMS-EPS,24VDC,FFH10/FFH20,3.G. ÖLKÜHL.1 EIN,RÜTTL.EIN,ZYLINDERSP.	Schutzvermerk nach DIN ISO 16016 Copyright reserved	=
d	47698	08-03-13	WOL	Bearb.	WOLFF						+
-		07-03-28	WOL	Geprüft	VON BÄUMEN					Art.-Nr.:482 502	KS-482502
R.	Änderung	Datum	Name	Norm			Ursprung	Ersatz für	Ersatz durch		Blatt 22 21/23 Bl.

Weitergabe sowie Vervielfältigung dieses Dokuments, Verwertung und Mitteilung seines Inhalts sind verboten, soweit nicht ausdrücklich gestattet. Zuwiderhandlungen verpflichten zu Schadenersatz. Alle Rechte für den Fall der Patent-, Gebrauchsmuster- oder Geschmacksmustereintragung vorbehalten.
The reproduction, distribution and utilization of this document as well as the communication of its contents to others without explicid authorization is prohibited. Offenders will be held liable for the payment of damages. All rights reserved in the event of grant of a patent, utility model or design.

LEERBLATT
EMPTY SHEET
FEUILLE EN BLANC
HOJA VACIA

				Datum	07-01-24	08-03-14	PUTZMEISTER CONCRETE PUMPS GMBH D-72631 AICHTAL	CAD-Zeichnung Änderung nur über CAD	ZMS-EPS,24VDC,FFH10/FFH20,3.G. LEERBLATT	Schutzvermerk nach DIN ISO 16016 Copyright reserved	=
d	47698	08-03-13	WOL	Bearb.	WOLFF						+
-		07-03-28	WOL	Geprüft	VON BÄUMEN					Art.-Nr.:482 502	KS-482502
R.	Änderung	Datum	Name	Norm			Ursprung	Ersatz für	Ersatz durch		Blatt 23 22/24 Bl.

Weitergabe sowie Vervielfältigung dieses Dokuments, Verwertung und Mitteilung seines Inhalts sind verboten, soweit nicht ausdrücklich gestattet. Zuwiderhandlungen verpflichten zu Schadenersatz. Alle Rechte für den Fall der Patent-, Gebrauchsmuster- oder Geschmacksmustereintragung vorbehalten.
The reproduction, distribution and utilization of this document as well as the communication of its contents to others without explicid authorization is prohibited. Offenders will be held liable for the payment of damages. All rights reserved in the event of grant of a patent, utility model or design.

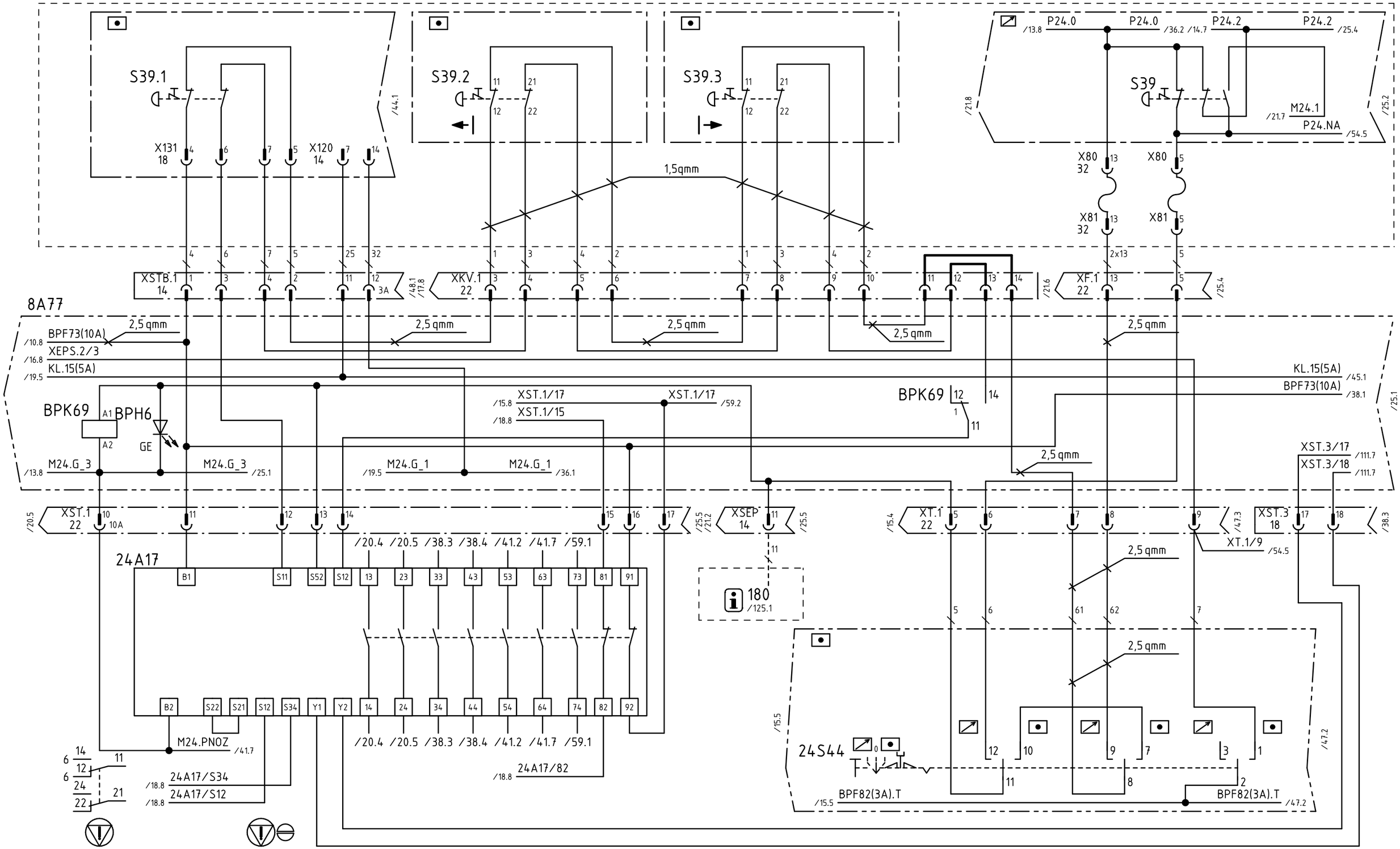

d	47698	08-03-13	WOL	Datum	07-01-24	08-03-14	PUTZMEISTER CONCRETE PUMPS GMBH D-72631 AICHTAL	CAD-Zeichnung Änderung nur über CAD	ZMS-EPS,24VDC,FFH10/FFH20,3.G. NOT-AUS,UMSCHALTUNG FERN-0-ORT	Schutzvermerk nach DIN ISO 16016 Copyright reserved	=
c	46179	07-08-20	WOL	Bearb.	WOLFF						+
-		07-03-28	WOL	Geprüft	VON BÄUMEN					Art.-Nr.:482 502	KS-482502
R.	Änderung	Datum	Name	Norm			Ursprung	Ersatz für	Ersatz durch		Blatt 24 23/25 Bl.

Weitergabe sowie Vervielfältigung dieses Dokuments, Verwertung und Mitteilung seines Inhalts sind verboten, soweit nicht ausdrücklich gestattet. Zuwiderhandlungen verpflichten zu Schadenersatz. Alle Rechte für den Fall der Patent-, Gebrauchsmuster- oder Geschmacksmustereintragung vorbehalten.
The reproduction, distribution and utilization of this document as well as the communication of its contents to others without explicid authorization is prohibited. Offenders will be held liable for the payment of damages. All rights reserved in the event of grant of a patent, utility model or design.

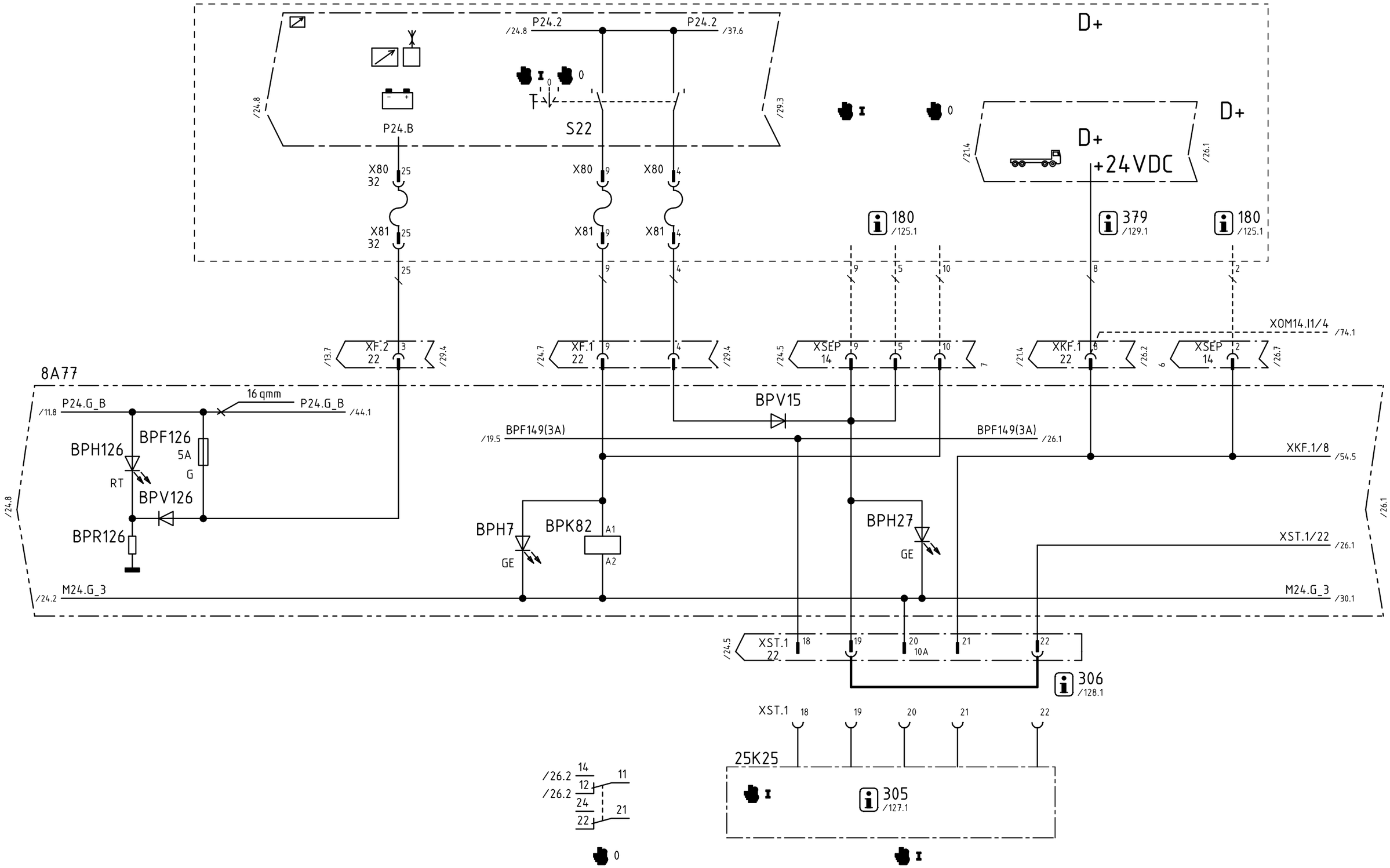

d	47698	08-03-13	WOL	Datum	07-01-24	08-03-14	PUTZMEISTER CONCRETE PUMPS GMBH D-72631 AICHTAL	CAD-Zeichnung Änderung nur über CAD	ZMS-EPS,24VDC,FFH10/FFH20,3.G. AKKU-LADEEINRICHT.,MOTOR START/STOP
c	46179	07-08-20	WOL	Bearb.	WOLFF				
-		07-03-28	WOL	Geprüft	VON BÄUMEN				
R.	Änderung	Datum	Name	Norm			Ursprung	Ersatz für	Ersatz durch

Schutzvermerk nach DIN ISO 16016
Copyright reserved

Art.-Nr.:482 502 | KS-482502 | Blatt 25 | 24/26 Bl.

Weitergabe sowie Vervielfältigung dieses Dokuments, Verwertung und Mitteilung seines Inhalts sind verboten, soweit nicht ausdrücklich gestattet. Zuwiderhandlungen verpflichten zu Schadenersatz. Alle Rechte für den Fall der Patent-, Gebrauchsmuster- oder Geschmacksmustereintragung vorbehalten.
The reproduction, distribution and utilization of this document as well as the communication of its contents to others without explicid authorization is prohibited. Offenders will be held liable for the payment of damages. All rights reserved in the event of grant of a patent, utility model or design.

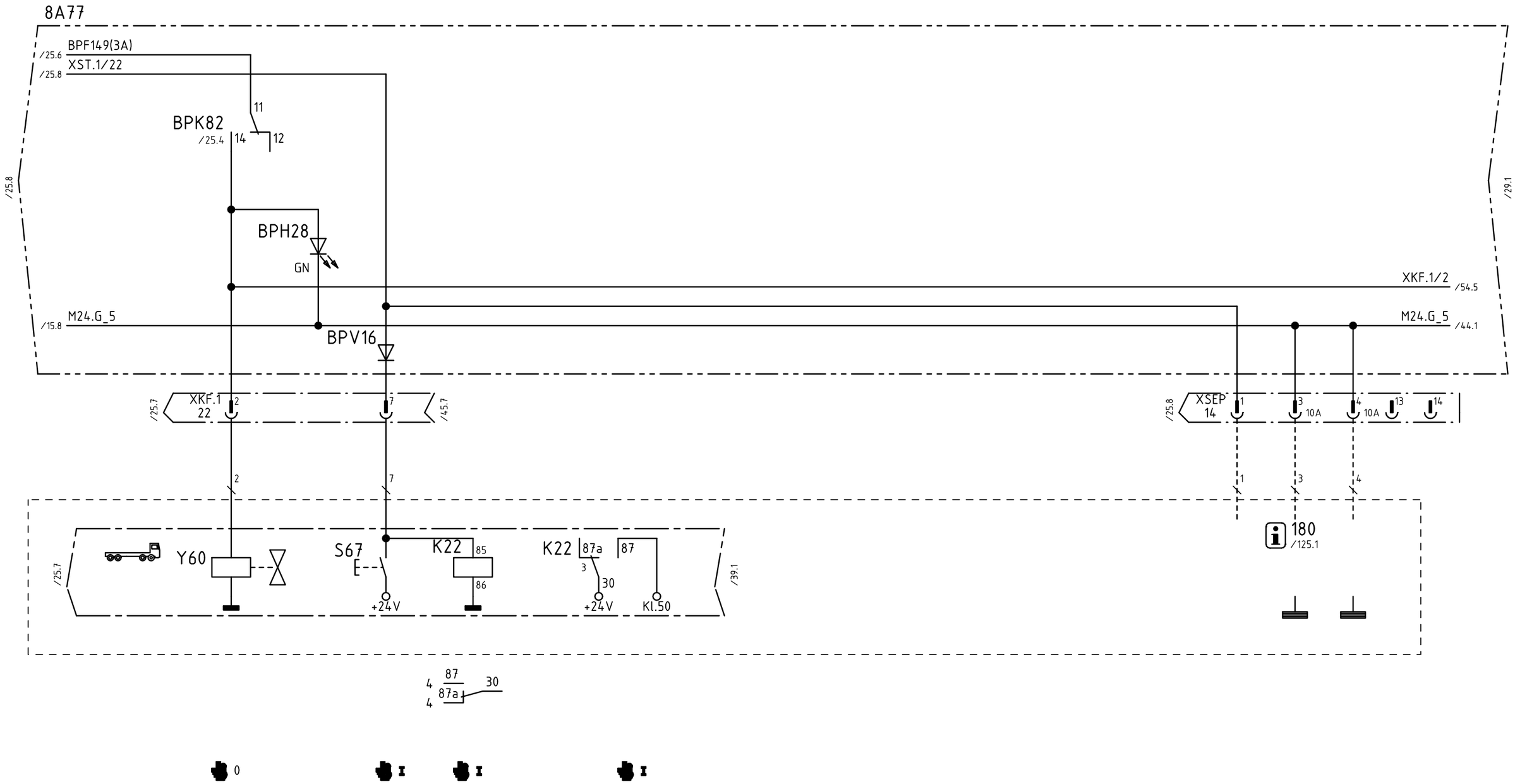

d	47698	08-03-13	WOL	Datum	07-01-24	08-03-14	PUTZMEISTER CONCRETE PUMPS GMBH D-72631 AICHTAL	CAD-Zeichnung Änderung nur über CAD	ZMS-EPS,24VDC,FFH10/FFH20,3.G. MOTOR START/STOP	Schutzvermerk nach DIN ISO 16016 Copyright reserved	=
c	46179	07-08-20	WOL	Bearb.	WOLFF						+
-		07-03-28	WOL	Geprüft	VON BÄUMEN					Art.-Nr.:482 502	KS-482502
R.	Änderung	Datum	Name	Norm			Ursprung	Ersatz für	Ersatz durch		Blatt 26 25/27 Bl.

Weitergabe sowie Vervielfältigung dieses Dokuments, Verwertung und Mitteilung seines Inhalts sind verboten, soweit nicht ausdrücklich gestattet. Zuwiderhandlungen verpflichten zu Schadenersatz. Alle Rechte für den Fall der Patent-, Gebrauchsmuster- oder Geschmacksmustereintragung vorbehalten.
The reproduction, distribution and utilization of this document as well as the communication of its contents to others without explicid authorization is prohibited. Offenders will be held liable for the payment of damages. All rights reserved in the event of grant of a patent, utility model or design.

LEERBLATT

EMPTY SHEET

FEUILLE EN BLANC

HOJA VACIA

				Datum	07-01-24	08-03-14	PUTZMEISTER CONCRETE PUMPS GMBH D-72631 AICHTAL	CAD-Zeichnung Änderung nur über CAD	ZMS-EPS,24VDC,FFH10/FFH20,3.G. LEERBLATT	Schutzvermerk nach DIN ISO 16016 Copyright reserved	=
d	47698	08-03-13	WOL	Bearb.	WOLFF						+
-		07-03-28	WOL	Geprüft	VON BÄUMEN					Art.-Nr.:482 502	KS-482502	Blatt 27
R.	Änderung	Datum	Name	Norm			Ursprung	Ersatz für	Ersatz durch			26/28 Bl.

Weitergabe sowie Vervielfältigung dieses Dokuments, Verwertung und Mitteilung seines Inhalts sind verboten, soweit nicht ausdrücklich gestattet. Zuwiderhandlungen verpflichten zu Schadenersatz. Alle Rechte für den Fall der Patent-, Gebrauchsmuster- oder Geschmacksmustereintragung vorbehalten.
The reproduction, distribution and utilization of this document as well as the communication of its contents to others without explicid authorization is prohibited. Offenders will be held liable for the payment of damages. All rights reserved in the event of grant of a patent, utility model or design.

LEERBLATT

EMPTY SHEET

FEUILLE EN BLANC

HOJA VACIA

				Datum	07-01-24	08-03-14	PUTZMEISTER CONCRETE PUMPS GMBH D-72631 AICHTAL	CAD-Zeichnung Änderung nur über CAD	ZMS-EPS,24VDC,FFH10/FFH20,3.G. LEERBLATT	Schutzvermerk nach DIN ISO 16016 Copyright reserved	=
d	47698	08-03-13	WOL	Bearb.	WOLFF						+
-		07-03-28	WOL	Geprüft	VON BÄUMEN					Art.-Nr.:482 502	KS-482502	Blatt 28
R.	Änderung	Datum	Name	Norm			Ursprung	Ersatz für	Ersatz durch			27/29 Bl.

Weitergabe sowie Vervielfältigung dieses Dokuments, Verwertung und Mitteilung seines Inhalts sind verboten, soweit nicht ausdrücklich gestattet. Zuwiderhandlungen verpflichten zu Schadenersatz. Alle Rechte für den Fall der Patent-, Gebrauchsmuster- oder Geschmacksmustereintragung vorbehalten.
The reproduction, distribution and utilization of this document as well as the communication of its contents to others without explicid authorization is prohibited. Offenders will be held liable for the payment of damages. All rights reserved in the event of grant of a patent, utility model or design.

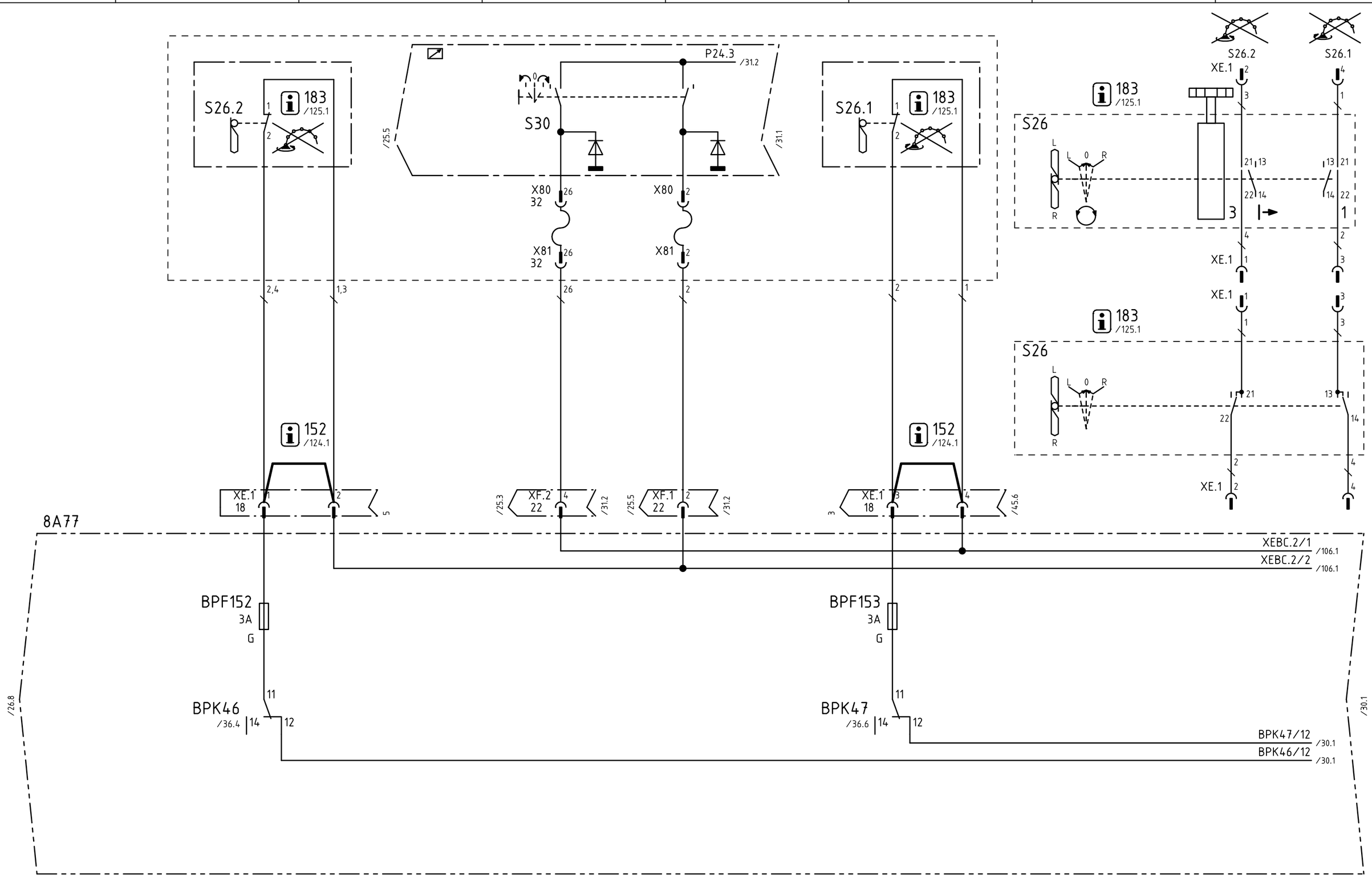

				Datum	07-01-24	08-03-14	PUTZMEISTER CONCRETE PUMPS GMBH D-72631 AICHTAL	CAD-Zeichnung Änderung nur über CAD	ZMS-EPS,24VDC,FFH10/FFH20,3.G. DREHWERKS-ENDSCHALTER	Schutzvermerk nach DIN ISO 16016 Copyright reserved		=	
d	47698	08-03-13	WOL	Bearb.	WOLFF							+	
-		07-03-28	WOL	Geprüft	VON BÄUMEN					Art.-Nr.:482 502	KS-482502	Blatt 29	
R.	Änderung	Datum	Name	Norm			Ursprung	Ersatz für	Ersatz durch			28/30	Bl.

Weitergabe sowie Vervielfältigung dieses Dokuments, Verwertung und Mitteilung seines Inhalts sind verboten, soweit nicht ausdrücklich gestattet. Zuwiderhandlungen verpflichten zu Schadenersatz. Alle Rechte für den Fall der Patent-, Gebrauchsmuster- oder Geschmacksmustereintragung vorbehalten.
The reproduction, distribution and utilization of this document as well as the communication of its contents to others without explicid authorization is prohibited. Offenders will be held liable for the payment of damages. All rights reserved in the event of grant of a patent, utility model or design.

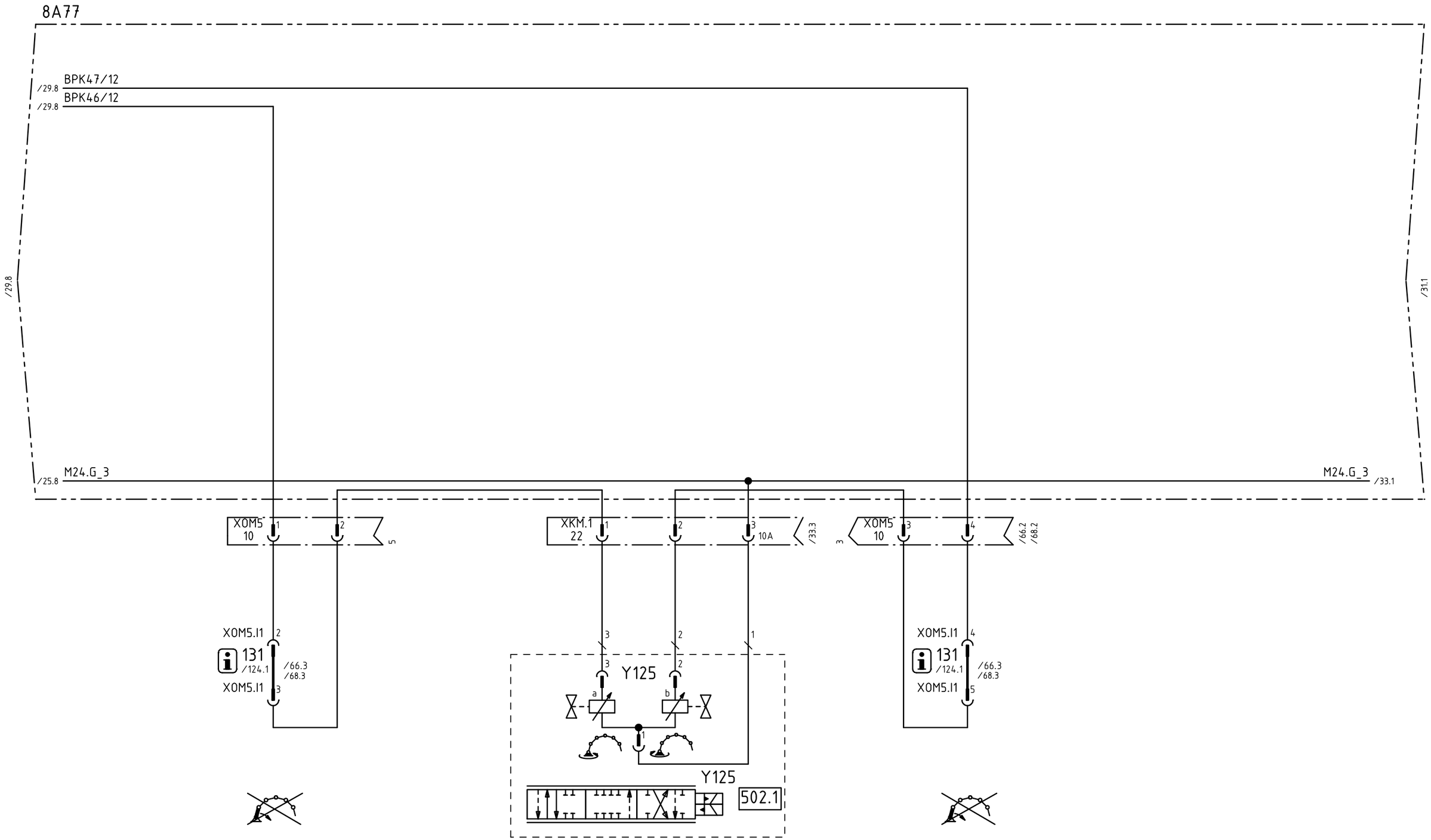

				Datum	07-01-24	08-03-14	PUTZMEISTER CONCRETE PUMPS GMBH D-72631 AICHTAL	CAD-Zeichnung Änderung nur über CAD	ZMS-EPS,24VDC,FFH10/FFH20,3.G. PROPVENTIL DREHWERK	Schutzvermerk nach DIN ISO 16016 Copyright reserved	=	
d	47698	08-03-13	WOL	Bearb.	WOLFF						+	
-		07-03-28	WOL	Geprüft	VON BÄUMEN					Art.-Nr.:482 502	KS-482502	Blatt 30
R.	Änderung	Datum	Name	Norm			Ursprung	Ersatz für	Ersatz durch			29/31 Bl.

Weitergabe sowie Vervielfältigung dieses Dokuments, Verwertung und Mitteilung seines Inhalts sind verboten, soweit nicht ausdrücklich gestattet. Zuwiderhandlungen verpflichten zu Schadenersatz. Alle Rechte für den Fall der Patent-, Gebrauchsmuster- oder Geschmacksmustereintragung vorbehalten.
The reproduction, distribution and utilization of this document as well as the communication of its contents to others without explicid authorization is prohibited. Offenders will be held liable for the payment of damages. All rights reserved in the event of grant of a patent, utility model or design.

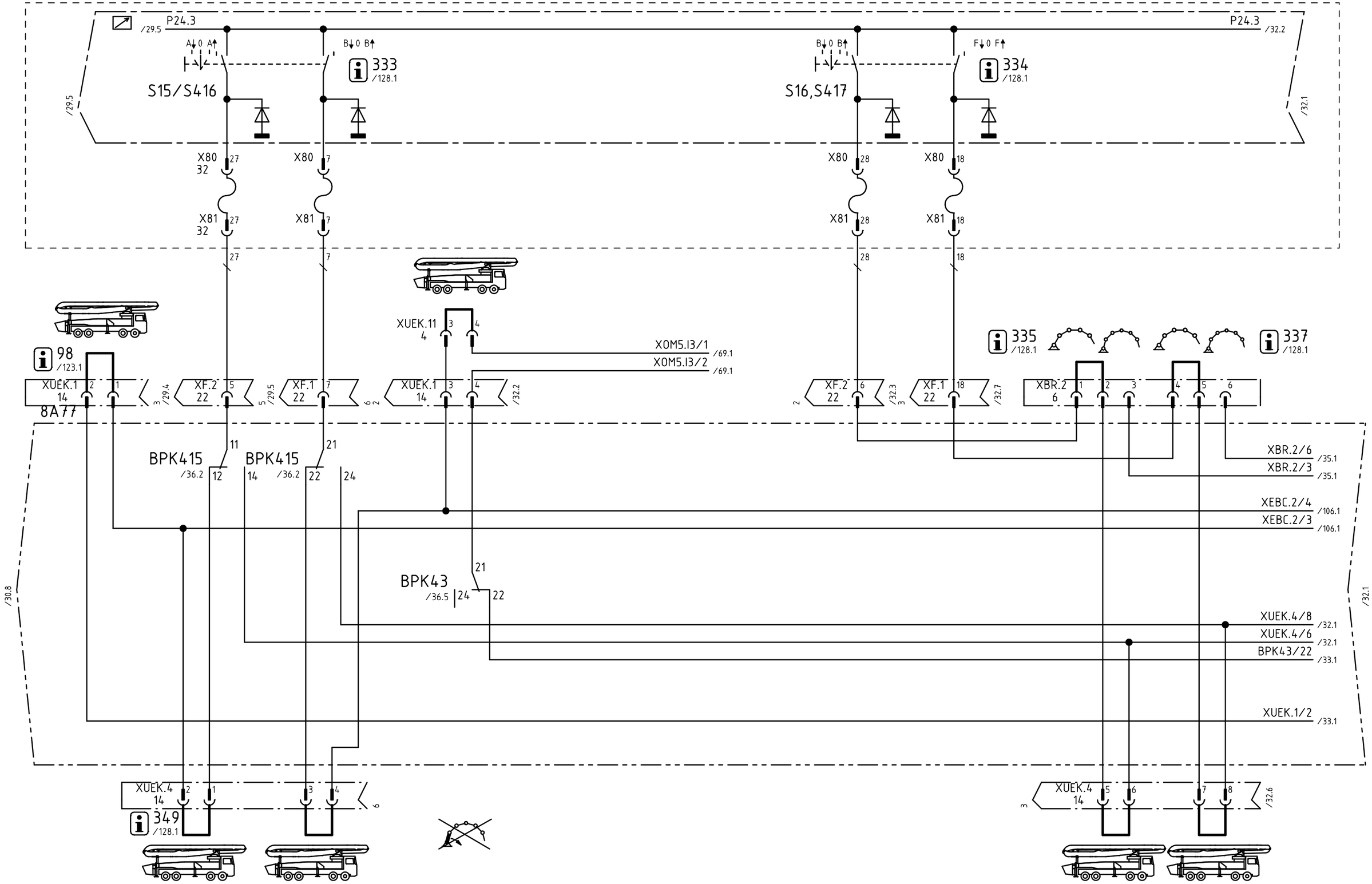

				Datum	07-01-24	08-03-14	PUTZMEISTER CONCRETE PUMPS GMBH D-72631 AICHTAL	CAD-Zeichnung Änderung nur über CAD	ZMS-EPS,24VDC,FFH10/FFH20,3.G. ANSTEUERUNG A-/B-/F-ARM	Schutzvermerk nach DIN ISO 16016 Copyright reserved	=
d	47698	08-03-13	WOL	Bearb.	WOLFF						+
-		07-03-28	WOL	Geprüft	VON BÄUMEN						
R.	Änderung	Datum	Name	Norm			Ursprung	Ersatz für	Ersatz durch	Art.-Nr.:482 502 KS-482502	Blatt 31 30/32 Bl.

Weitergabe sowie Vervielfältigung dieses Dokuments, Verwertung und Mitteilung seines Inhalts sind verboten, soweit nicht ausdrücklich gestattet. Zuwiderhandlungen verpflichten zu Schadenersatz. Alle Rechte für den Fall der Patent-, Gebrauchsmuster- oder Geschmacksmustereinfragung vorbehalten.
The reproduction, distribution and utilization of this document as well as the communication of its contents to others without explicid authorization is prohibited. Offenders will be held liable for the payment of damages. All rights reserved in the event of grant of a patent, utility model or design.

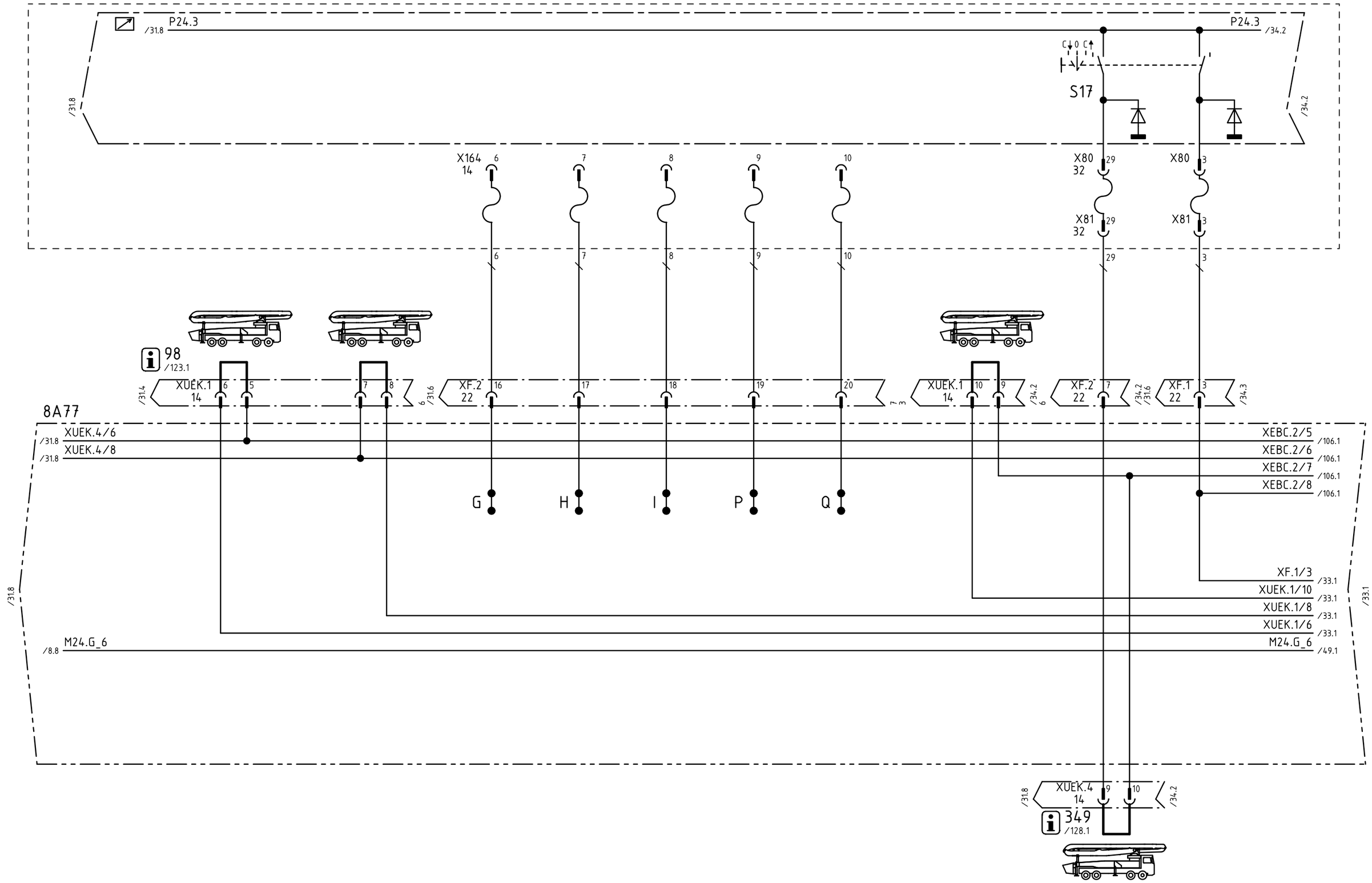

				Datum	07-01-24	08-03-14	PUTZMEISTER CONCRETE PUMPS GMBH D-72631 AICHTAL	CAD-Zeichnung Änderung nur über CAD	ZMS-EPS,24VDC,FFH10/FFH20,3.G. ANSTEUERUNG C-ARM
d	47698	08-03-13	WOL	Bearb.	WOLFF				
-		07-03-28	WOL	Geprüft	VON BÄUMEN				
R.	Änderung	Datum	Name	Norm			Ursprung	Ersatz für	Ersatz durch

Schutzvermerk nach DIN ISO 16016
Copyright reserved

=
+

Art.-Nr.:482 502 | KS-482502 | Blatt 32 | 31/33 Bl.

Weitergabe sowie Vervielfältigung dieses Dokuments, Verwertung und Mitteilung seines Inhalts sind verboten, soweit nicht ausdrücklich gestattet. Zuwiderhandlungen verpflichten zu Schadenersatz. Alle Rechte für den Fall der Patent-, Gebrauchsmuster- oder Geschmacksmustereintragung vorbehalten.
The reproduction, distribution and utilization of this document as well as the communication of its contents to others without explicid authorization is prohibited. Offenders will be held liable for the payment of damages. All rights reserved in the event of grant of a patent, utility model or design.

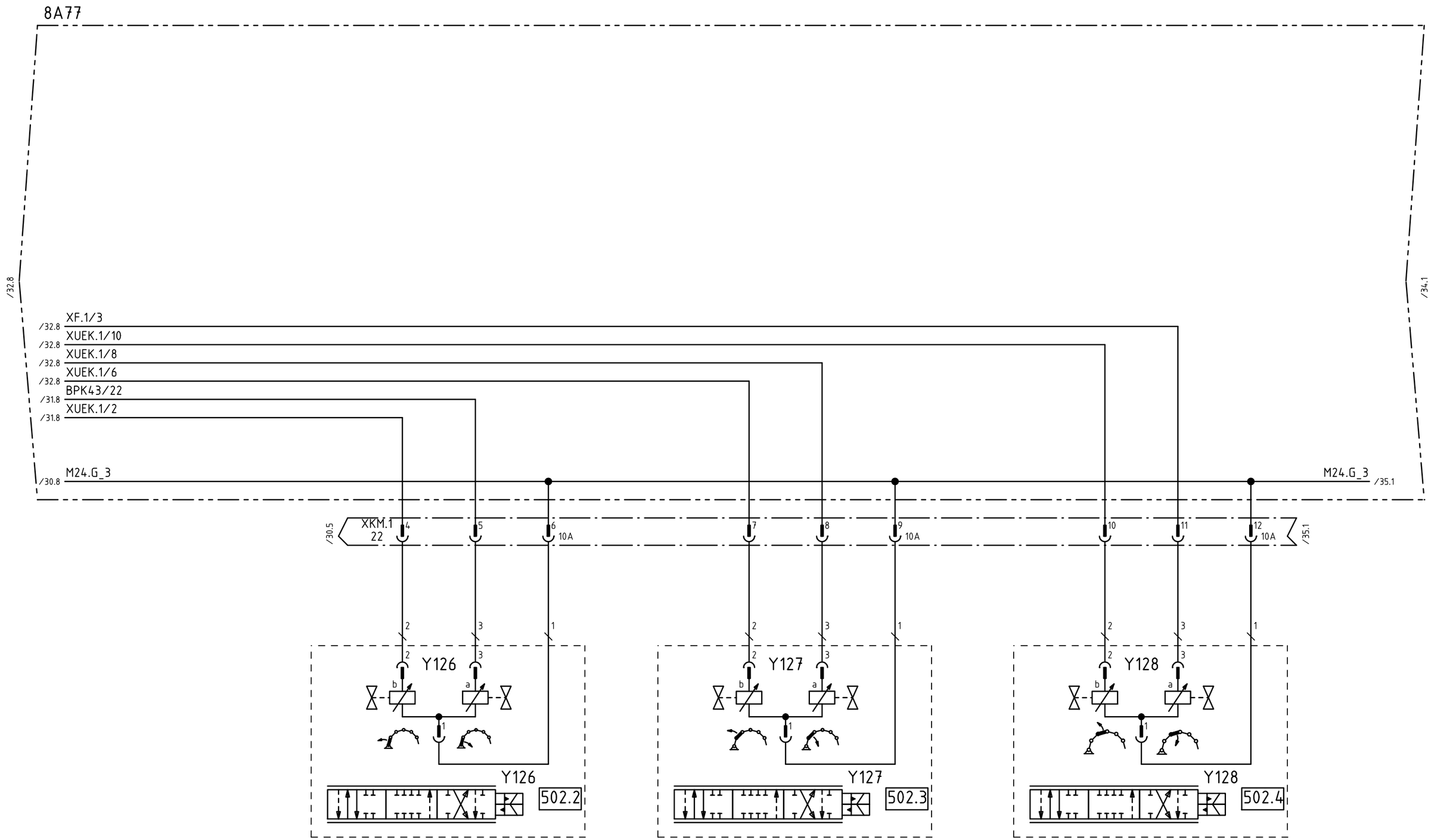

d	47698	08-03-13	WOL	Datum	07-01-24	08-03-14	PUTZMEISTER CONCRETE PUMPS GMBH D-72631 AICHTAL	CAD-Zeichnung Änderung nur über CAD	ZMS-EPS,24VDC,FFH10/FFH20,3.G. PROPVENTILE A-/B-/C-ARM	Schutzvermerk nach DIN ISO 16016 Copyright reserved	=
a	45478	07-04-23	WOL	Bearb.	WOLFF						+
-		07-03-28	WOL	Geprüft	VON BÄUMEN					Art.-Nr.:482 502	KS-482502	Blatt 33
R.	Änderung	Datum	Name	Norm			Ursprung	Ersatz für	Ersatz durch			32/34 Bl.

Weitergabe sowie Vervielfältigung dieses Dokuments, Verwertung und Mitteilung seines Inhalts sind verboten, soweit nicht ausdrücklich gestattet. Zuwiderhandlungen verpflichten zu Schadenersatz. Alle Rechte für den Fall der Patent-, Gebrauchsmuster- oder Geschmacksmustereintragung vorbehalten.
The reproduction, distribution and utilization of this document as well as the communication of its contents to others without explicid authorization is prohibited. Offenders will be held liable for the payment of damages. All rights reserved in the event of grant of a patent, utility model or design.

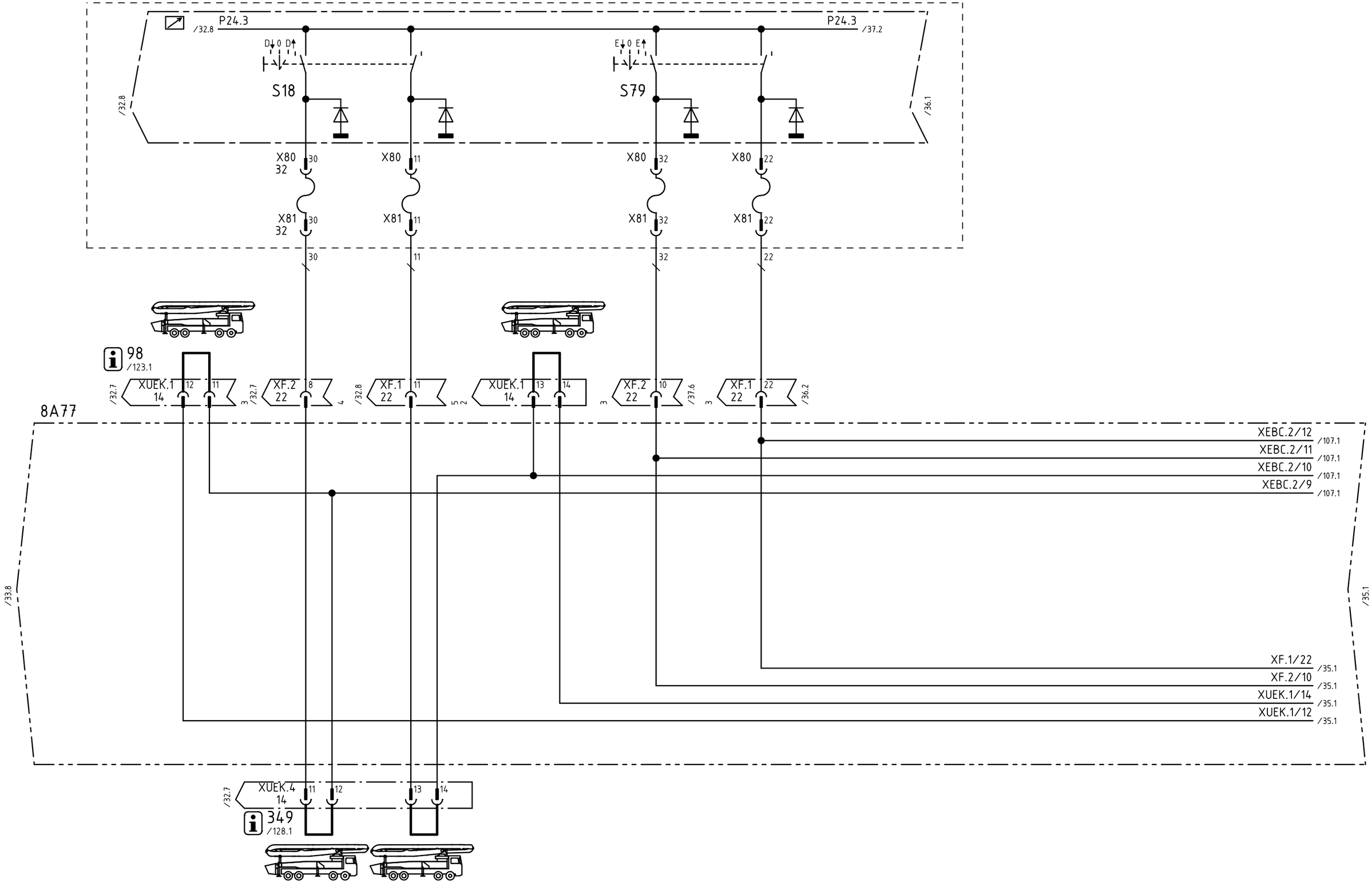

				Datum	07-01-24	08-03-14	PUTZMEISTER CONCRETE PUMPS GMBH D-72631 AICHTAL	CAD-Zeichnung Änderung nur über CAD	ZMS-EPS,24VDC,FFH10/FFH20,3.G. ANSTEUERUNG D-/E-ARM	Schutzvermerk nach DIN ISO 16016 Copyright reserved	=
d	47698	08-03-13	WOL	Bearb.	WOLFF						+
-		07-03-28	WOL	Geprüft	VON BÄUMEN					Art.-Nr.:482 502	KS-482502
R.	Änderung	Datum	Name	Norm			Ursprung	Ersatz für	Ersatz durch		Blatt 34 33/35 Bl.

Weitergabe sowie Vervielfältigung dieses Dokuments, Verwertung und Mitteilung seines Inhalts sind verboten, soweit nicht ausdrücklich gestattet. Zuwiderhandlungen verpflichten zu Schadenersatz. Alle Rechte für den Fall der Patent-, Gebrauchsmuster- oder Geschmacksmustereintragung vorbehalten.
The reproduction, distribution and utilization of this document as well as the communication of its contents to others without explicid authorization is prohibited. Offenders will be held liable for the payment of damages. All rights reserved in the event of grant of a patent, utility model or design.

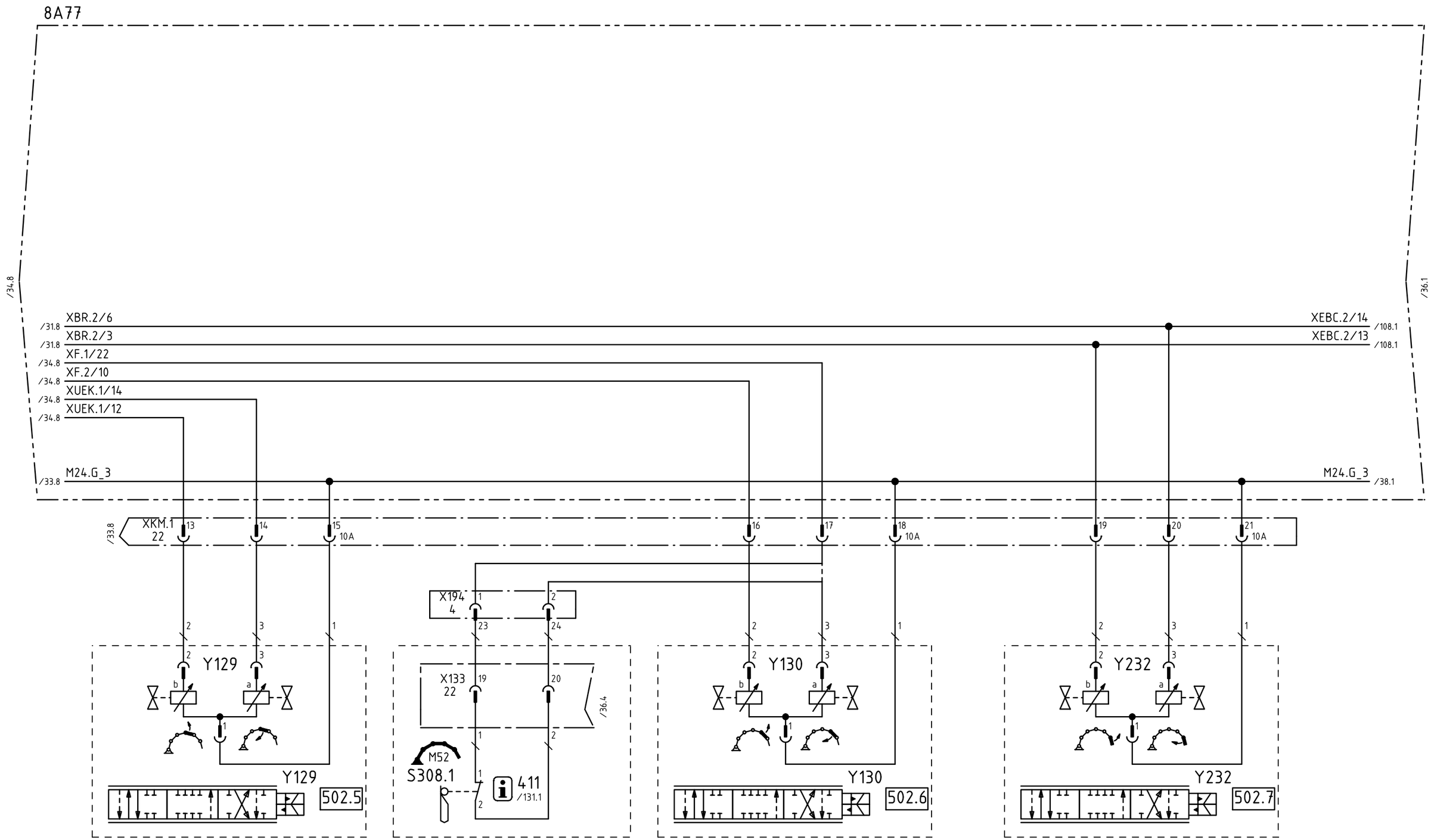

d	47698	08-03-13	WOL	Datum	07-01-24	08-03-14	PUTZMEISTER CONCRETE PUMPS GMBH D-72631 AICHTAL	CAD-Zeichnung Änderung nur über CAD	ZMS-EPS,24VDC,FFH10/FFH20,3.G. PROPVENTILE D-/E-/F-ARM	Schutzvermerk nach DIN ISO 16016 Copyright reserved	=
a	45478	07-04-23	WOL	Bearb.	WOLFF						+
-		07-03-28	WOL	Geprüft	VON BÄUMEN					Art.-Nr.:482 502	KS-482502	Blatt 35
R.	Änderung	Datum	Name	Norm			Ursprung	Ersatz für	Ersatz durch			34/36 Bl.

Weitergabe sowie Vervielfältigung dieses Dokuments, Verwertung und Mitteilung seines Inhalts sind verboten, soweit nicht ausdrücklich gestattet. Zuwiderhandlungen verpflichten zu Schadenersatz. Alle Rechte für den Fall der Patent-, Gebrauchsmuster- oder Geschmacksmustereintragung vorbehalten.
The reproduction, distribution and utilization of this document as well as the communication of its contents to others without explicid authorization is prohibited. Offenders will be held liable for the payment of damages. All rights reserved in the event of grant of a patent, utility model or design.

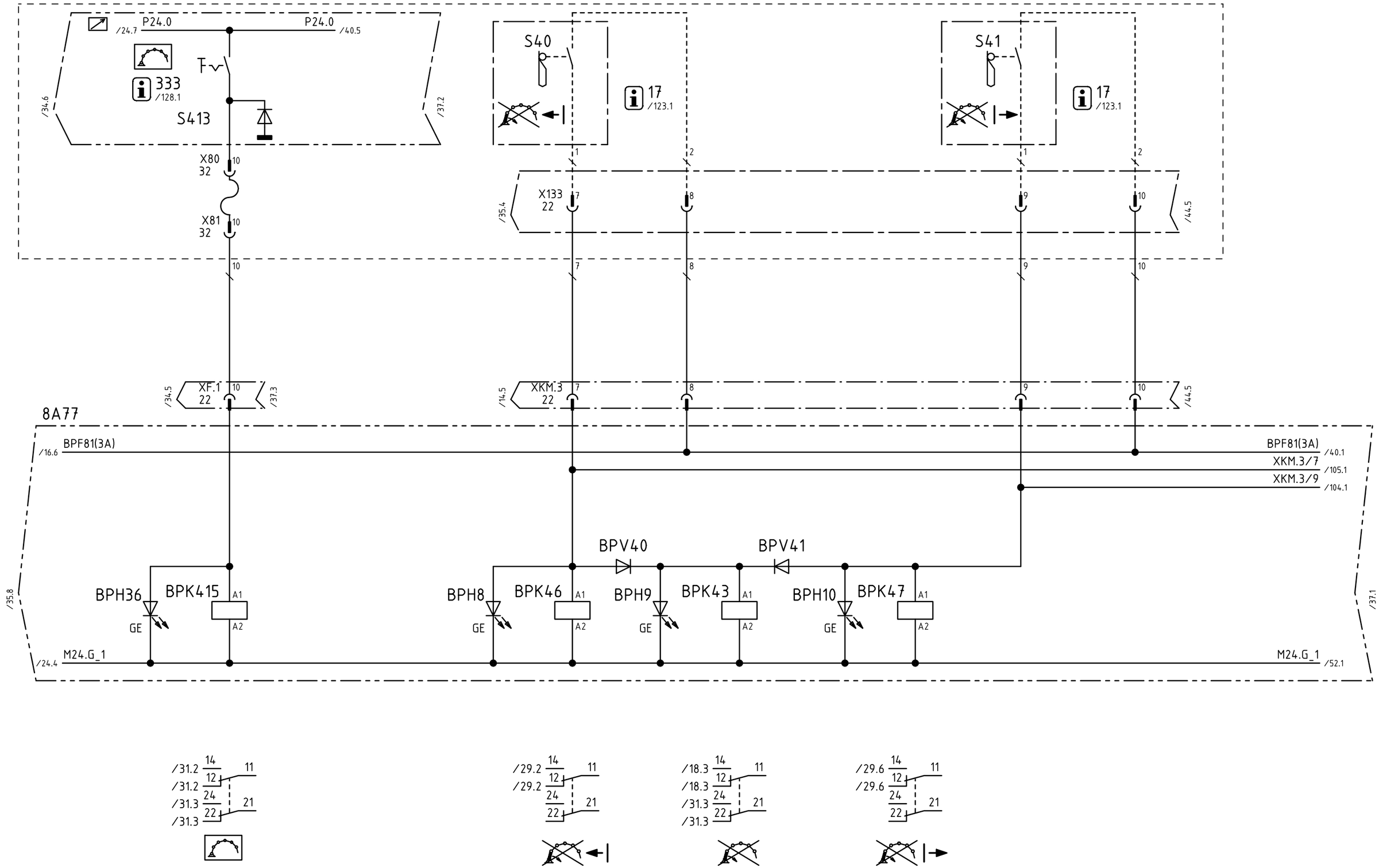

d	47698	08-03-13	WOL	Datum	07-01-24	08-03-14	PUTZMEISTER CONCRETE PUMPS GMBH D-72631 AICHTAL	CAD-Zeichnung Änderung nur über CAD	ZMS-EPS,24VDC,FFH10/FFH20,3.G. UMSCHALTUNG A-/B-ARM,FAHRERHAUSSCHUTZ	Schutzvermerk nach DIN ISO 16016 Copyright reserved	=
a	45478	07-04-23	WOL	Bearb.	WOLFF						+
-		07-03-28	WOL	Geprüft	VON BÄUMEN						
R.	Änderung	Datum	Name	Norm			Ursprung	Ersatz für	Ersatz durch	Art.-Nr.:482 502 KS-482502	Blatt 36 35/37 Bl.

Weitergabe sowie Vervielfältigung dieses Dokuments, Verwertung und Mitteilung seines Inhalts sind verboten, soweit nicht ausdrücklich gestattet. Zuwiderhandlungen verpflichten zu Schadenersatz. Alle Rechte für den Fall der Patent-, Gebrauchsmuster- oder Geschmacksmustereintragung vorbehalten.
The reproduction, distribution and utilization of this document as well as the communication of its contents to others without explicid authorization is prohibited. Offenders will be held liable for the payment of damages. All rights reserved in the event of grant of a patent, utility model or design.

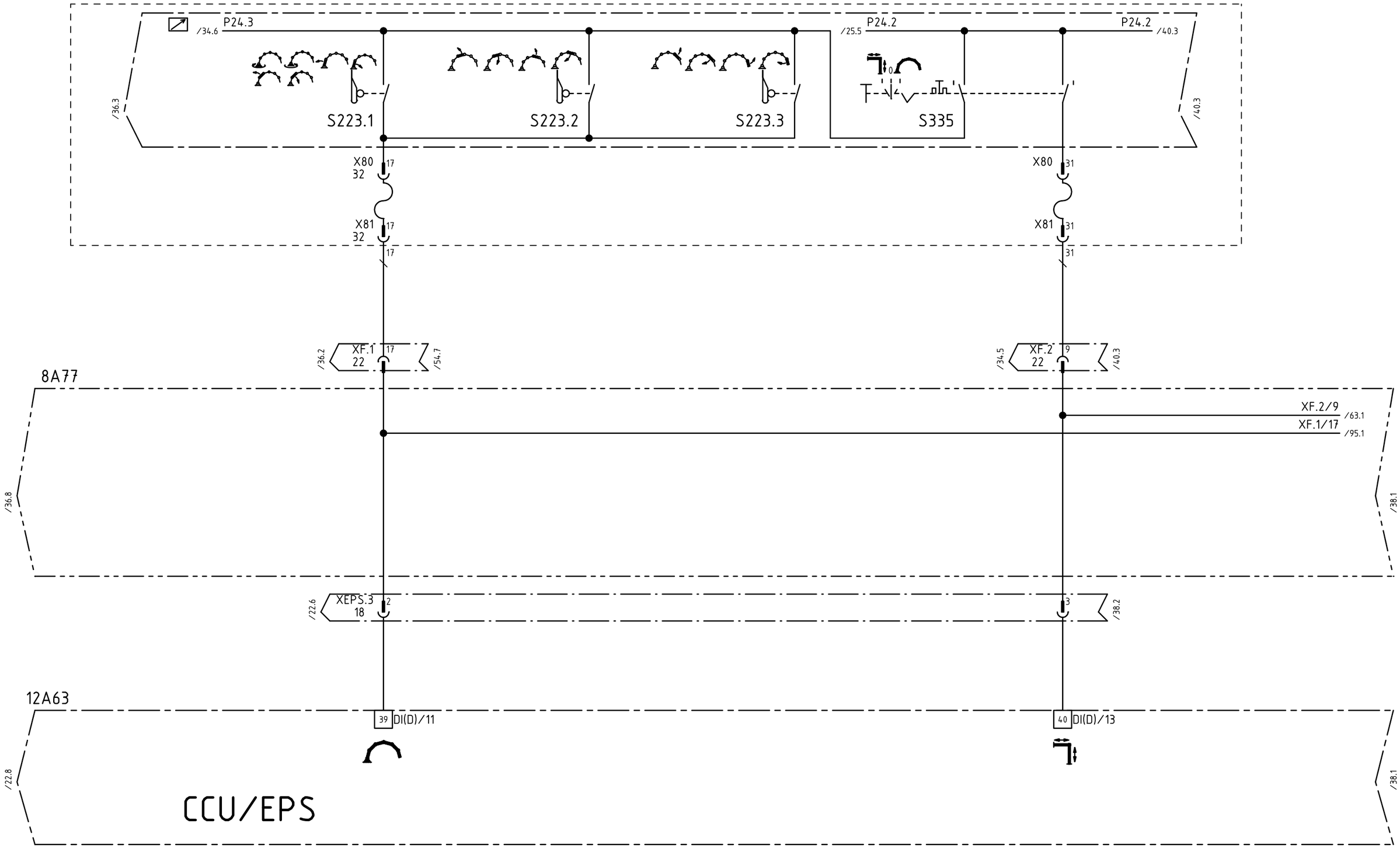

				Datum	07-01-24	08-03-14	PUTZMEISTER CONCRETE PUMPS GMBH D-72631 AICHTAL	CAD-Zeichnung Änderung nur über CAD	ZMS-EPS,24VDC,FFH10/FFH20,3.G. ANSTEUER. MAST- UND STÜTZBEIN-FREIGABE	Schutzvermerk nach DIN ISO 16016 Copyright reserved	=	
d	47698	08-03-13	WOL	Bearb.	WOLFF						+	
-		07-03-28	WOL	Geprüft	VON BÄUMEN					Art.-Nr.:482 502	KS-482502	Blatt 37
R.	Änderung	Datum	Name	Norm			Ursprung	Ersatz für	Ersatz durch			36/38 Bl.

Weitergabe sowie Vervielfältigung dieses Dokuments, Verwertung und Mitteilung seines Inhalts sind verboten, soweit nicht ausdrücklich gestattet. Zuwiderhandlungen verpflichten zu Schadenersatz. Alle Rechte für den Fall der Patent-, Gebrauchsmuster- oder Geschmacksmustereintragung vorbehalten.
The reproduction, distribution and utilization of this document as well as the communication of its contents to others without explicid authorization is prohibited. Offenders will be held liable for the payment of damages. All rights reserved in the event of grant of a patent, utility model or design.

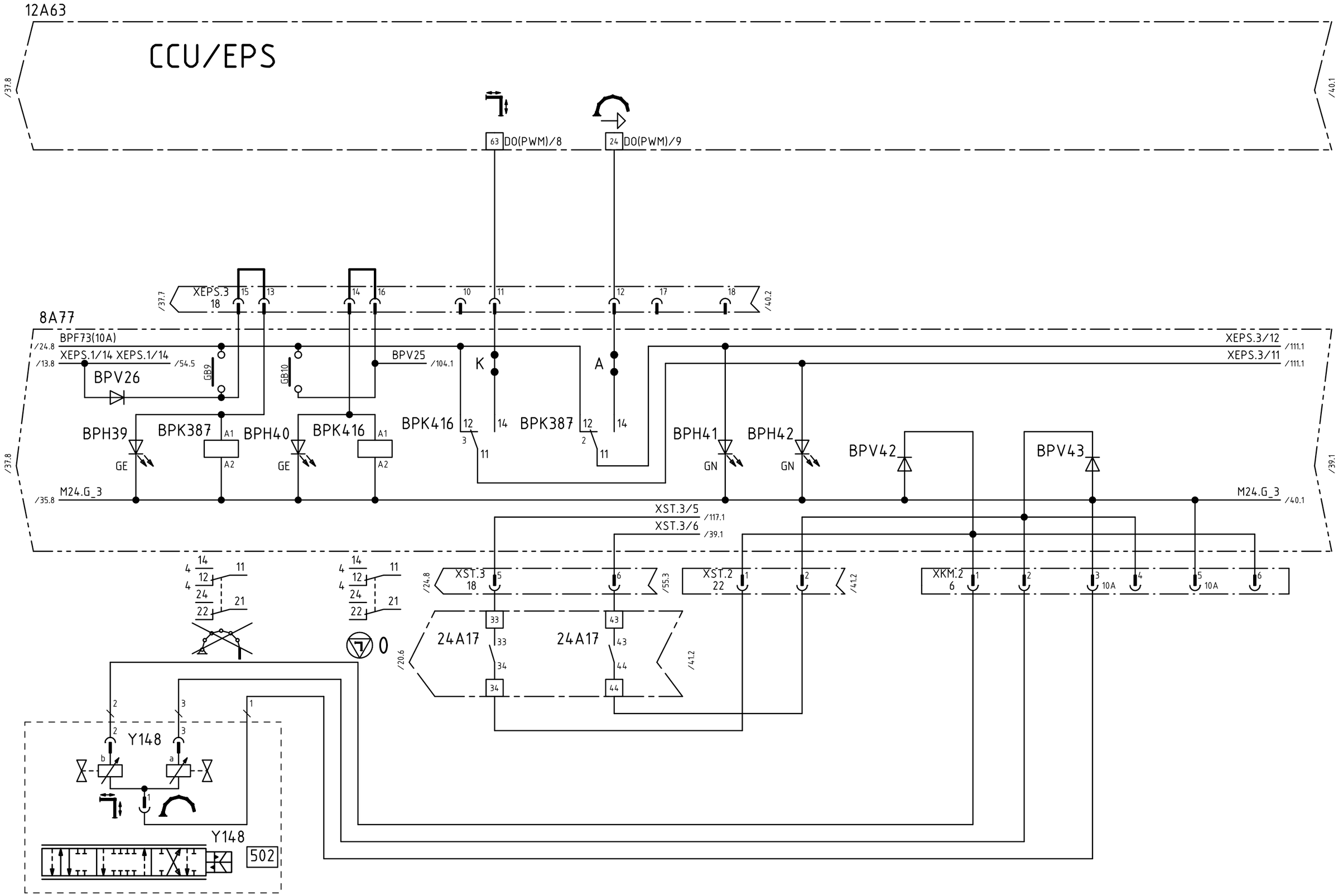

				Datum	07-01-24	08-03-14	PUTZMEISTER CONCRETE PUMPS GMBH D-72631 AICHTAL	CAD-Zeichnung Änderung nur über CAD	ZMS-EPS,24VDC,FFH10/FFH20,3.G. ANSTEUER. MAST- UND STÜTZBEIN-FREIGABE	Schutzvermerk nach DIN ISO 16016 Copyright reserved
d	47698	08-03-13	WOL	Bearb.	WOLFF					=
-		07-03-28	WOL	Geprüft	VON BÄUMEN					+
R.	Änderung	Datum	Name	Norm			Ursprung	Ersatz für	Ersatz durch	Art.-Nr.:482 502

KS-482502

Blatt 38
37/39 Bl.

Weitergabe sowie Vervielfältigung dieses Dokuments, Verwertung und Mitteilung seines Inhalts sind verboten, soweit nicht ausdrücklich gestattet. Zuwiderhandlungen verpflichten zu Schadenersatz. Alle Rechte für den Fall der Patent-, Gebrauchsmuster- oder Geschmacksmustereintragung vorbehalten.
The reproduction, distribution and utilization of this document as well as the communication of its contents to others without explicid authorization is prohibited. Offenders will be held liable for the payment of damages. All rights reserved in the event of grant of a patent, utility model or design.

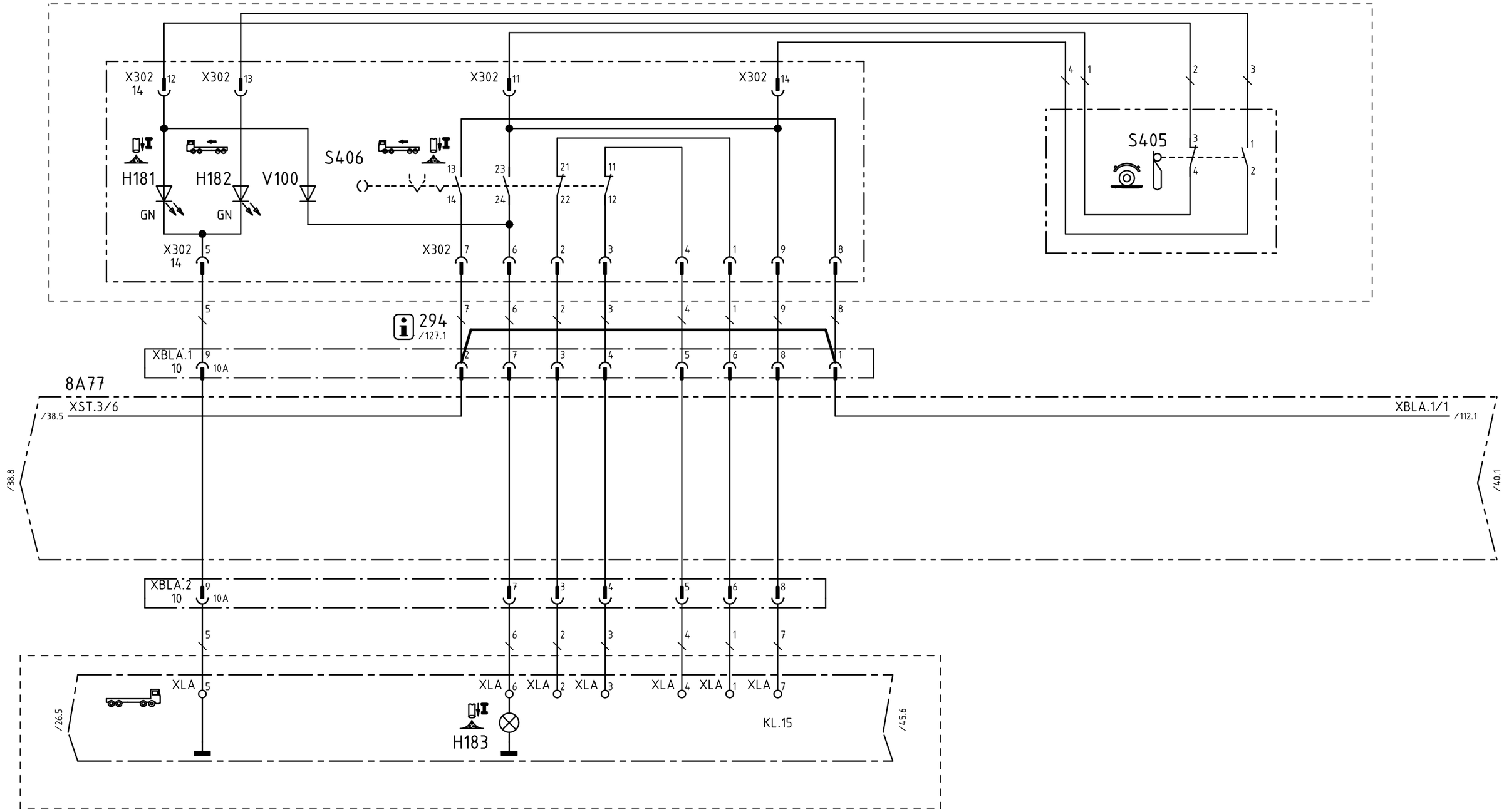

				Datum	07-01-24	08-03-14	PUTZMEISTER CONCRETE PUMPS GMBH D-72631 AICHTAL	CAD-Zeichnung Änderung nur über CAD	ZMS-EPS,24VDC,FFH10/FFH20,3.G. LIFTACHSE	Schutzvermerk nach DIN ISO 16016 Copyright reserved	=
d	47698	08-03-13	WOL	Bearb.	WOLFF						+
-		07-03-28	WOL	Geprüft	VON BÄUMEN					Art.-Nr.:482 502	KS-482502
R.	Änderung	Datum	Name	Norm			Ursprung	Ersatz für	Ersatz durch		Blatt 39 38/40 Bl.

Weitergabe sowie Vervielfältigung dieses Dokuments, Verwertung und Mitteilung seines Inhalts sind verboten, soweit nicht ausdrücklich gestattet. Zuwiderhandlungen verpflichten zu Schadenersatz. Alle Rechte für den Fall der Patent-, Gebrauchsmuster- oder Geschmacksmustereintragung vorbehalten.
The reproduction, distribution and utilization of this document as well as the communication of its contents to others without explicid authorization is prohibited. Offenders will be held liable for the payment of damages. All rights reserved in the event of grant of a patent, utility model or design.

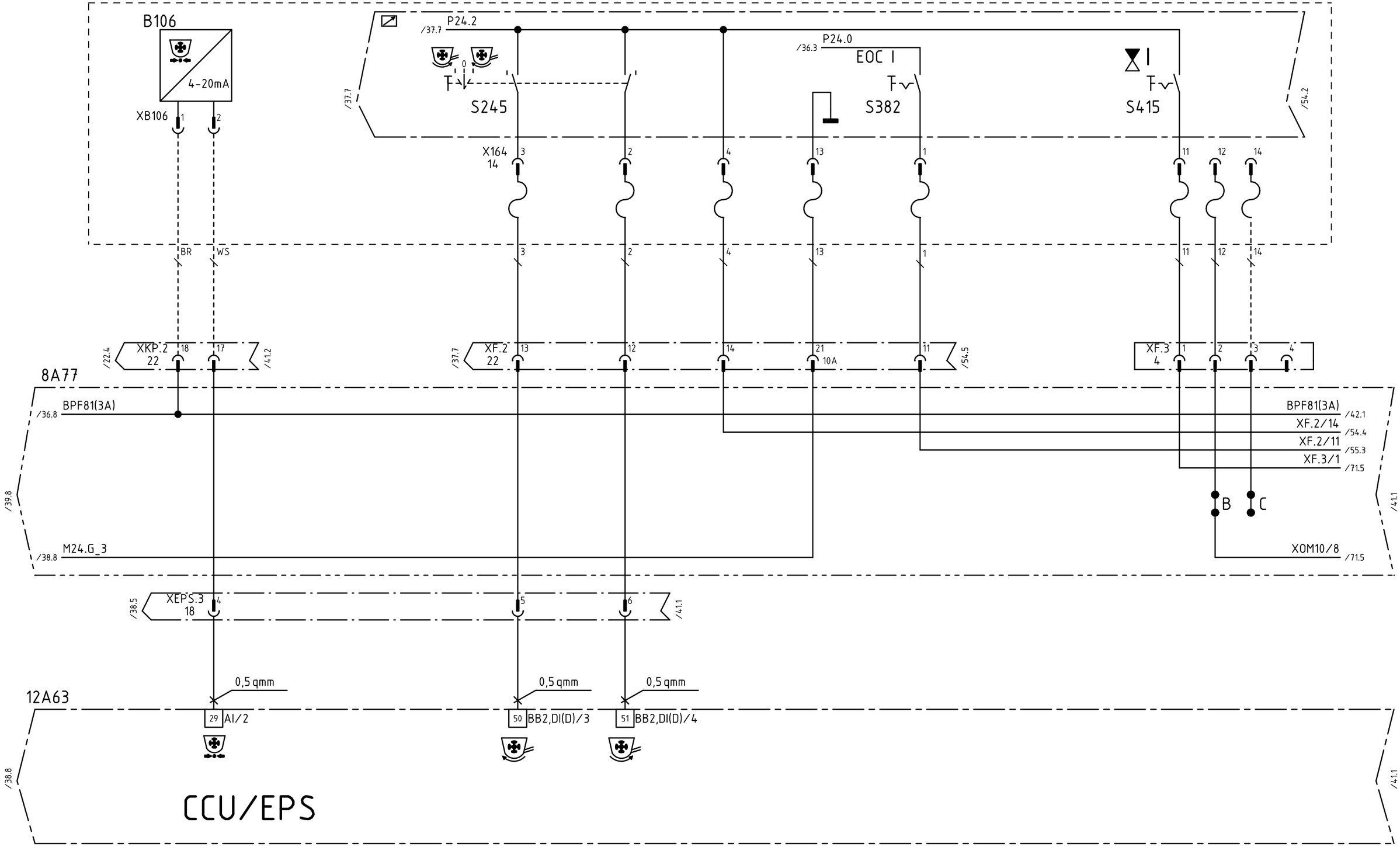

				Datum	07-01-24	08-03-14	PUTZMEISTER CONCRETE PUMPS GMBH D-72631 AICHTAL	CAD-Zeichnung Änderung nur über CAD	ZMS-EPS,24VDC,FFH10/FFH20,3.G. HD-RÜHRWERK,RÜHRWERK RECHTS-0-LINKS	Schutzvermerk nach DIN ISO 16016 Copyright reserved	=
d	47698	08-03-13	WOL	Bearb.	WOLFF						+
-		07-03-28	WOL	Geprüft	VON BÄUMEN					Art.-Nr.:482 502	KS-482502
R.	Änderung	Datum	Name	Norm			Ursprung	Ersatz für	Ersatz durch		Blatt 40 39/41 Bl.

Weitergabe sowie Vervielfältigung dieses Dokuments, Verwertung und Mitteilung seines Inhalts sind verboten, soweit nicht ausdrücklich gestattet. Zuwiderhandlungen verpflichten zu Schadenersatz. Alle Rechte für den Fall der Patent-, Gebrauchsmuster- oder Geschmacksmustereintragung vorbehalten.
The reproduction, distribution and utilization of this document as well as the communication of its contents to others without explicid authorization is prohibited. Offenders will be held liable for the payment of damages. All rights reserved in the event of grant of a patent, utility model or design.

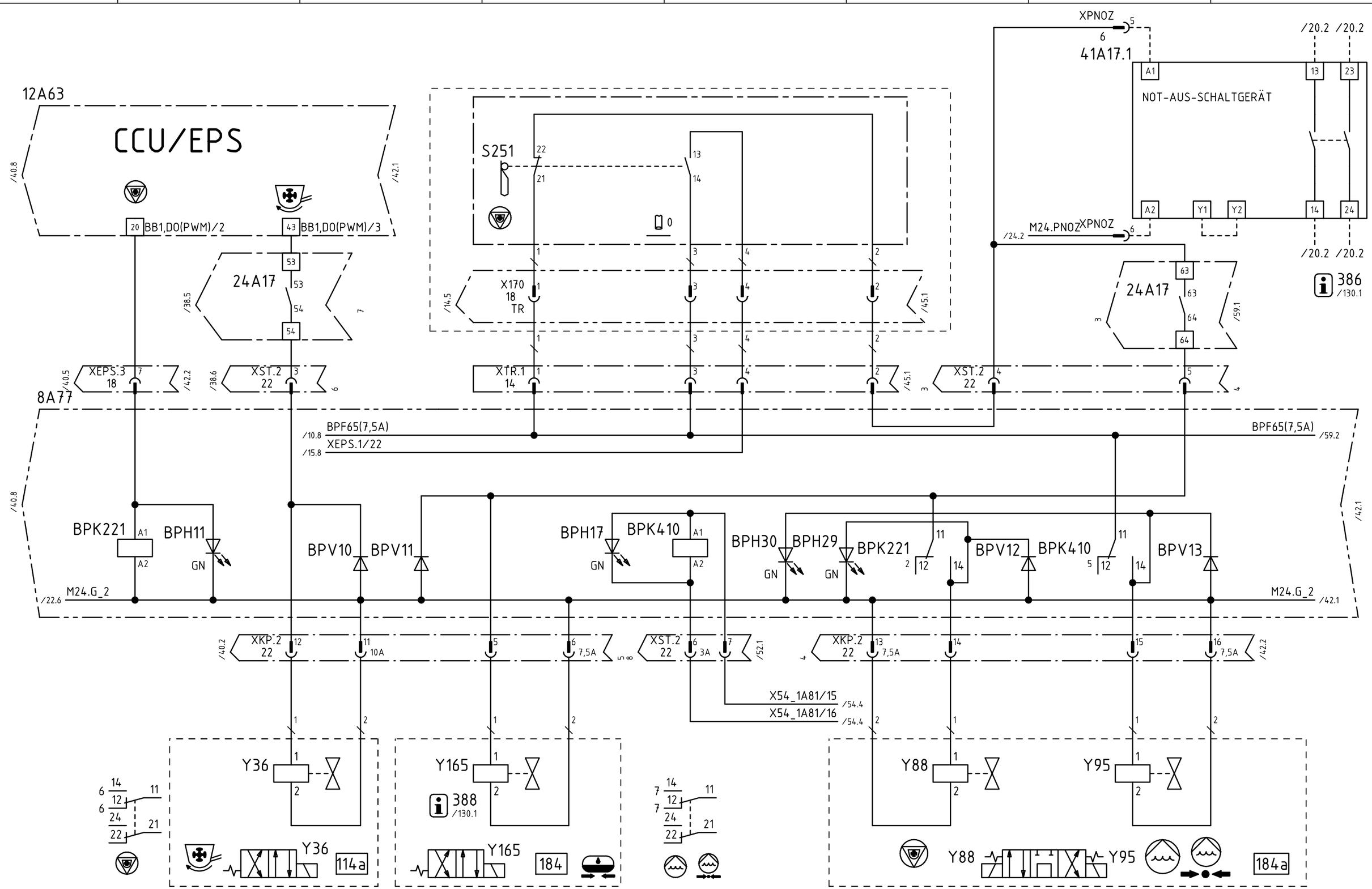

				Datum	07-01-24	08-03-14	PUTZMEISTER CONCRETE PUMPS GMBH D-72631 AICHTAL	CAD-Zeichnung Änderung nur über CAD	ZMS-EPS,24VDC,FFH10/FFH20,3.G. RÜHRW. RECHTS,SPEICHERLADEVENT.,WASSERP.	Schutzvermerk nach DIN ISO 16016 Copyright reserved	=
d	47698	08-03-13	WOL	Bearb.	WOLFF						+
-		07-03-28	WOL	Geprüft	VON BÄUMEN					Art.-Nr.:482 502	KS-482502
R.	Änderung	Datum	Name	Norm			Ursprung	Ersatz für	Ersatz durch		Blatt 41 40/42 Bl.

Weitergabe sowie Vervielfältigung dieses Dokuments, Verwertung und Mitteilung seines Inhalts sind verboten, soweit nicht ausdrücklich gestattet. Zuwiderhandlungen verpflichten zu Schadenersatz. Alle Rechte für den Fall der Patent-, Gebrauchsmuster- oder Geschmacksmustereintragung vorbehalten.
The reproduction, distribution and utilization of this document as well as the communication of its contents to others without explicid authorization is prohibited. Offenders will be held liable for the payment of damages. All rights reserved in the event of grant of a patent, utility model or design.

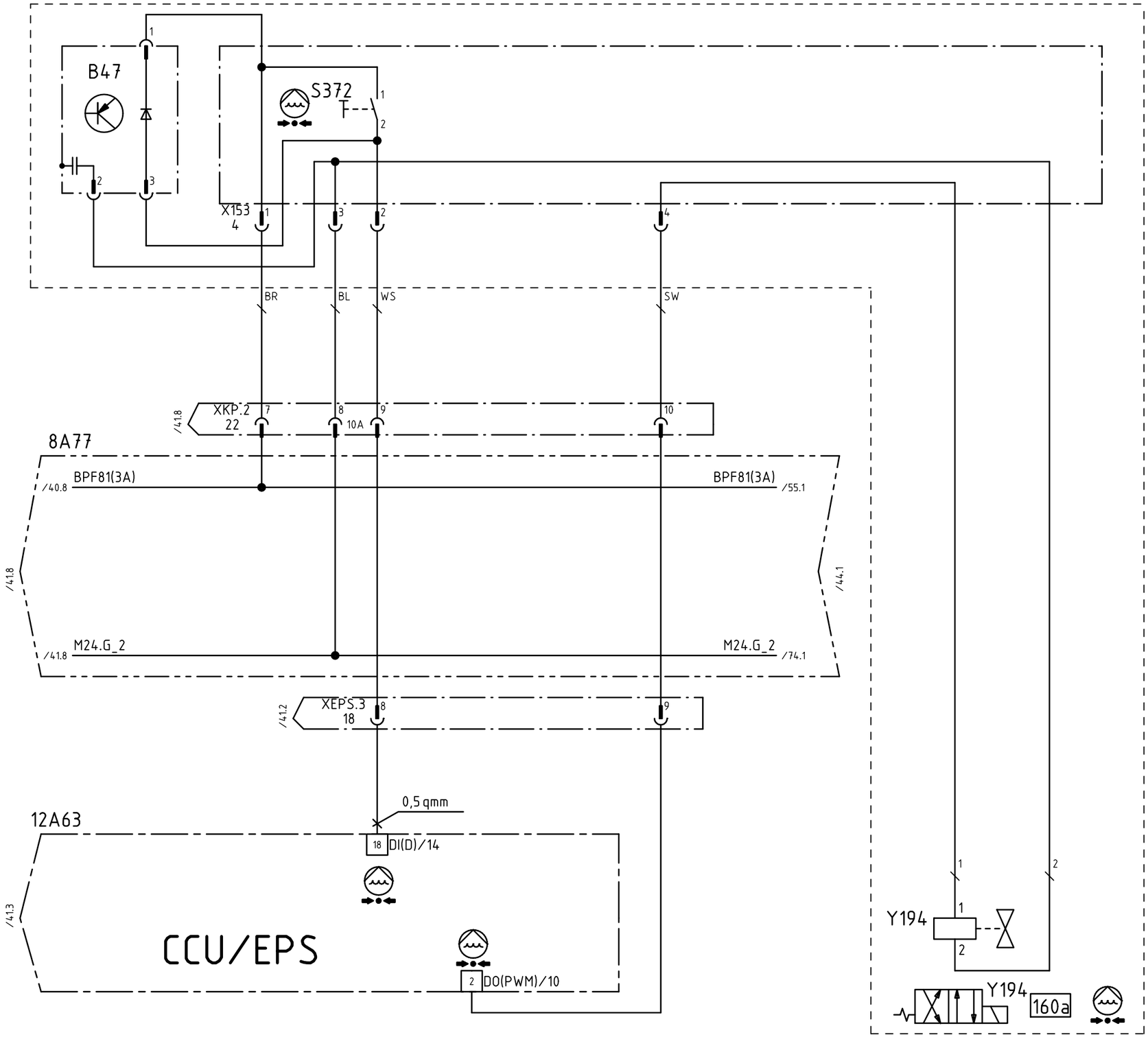

				Datum	07-01-24	08-03-14	PUTZMEISTER CONCRETE PUMPS GMBH D-72631 AICHTAL	CAD-Zeichnung Änderung nur über CAD	ZMS-EPS,24VDC,FFH10/FFH20,3.G. HD-WASSERPUMPE	Schutzvermerk nach DIN ISO 16016 Copyright reserved	=	
d	47698	08-03-13	WOL	Bearb.	WOLFF						+	
-		07-03-28	WOL	Geprüft	VON BÄUMEN					Art.-Nr.:482 502	KS-482502	Blatt 42
R.	Änderung	Datum	Name	Norm			Ursprung	Ersatz für / Ersatz durch				41/43 Bl.

Weitergabe sowie Vervielfältigung dieses Dokuments, Verwertung und Mitteilung seines Inhalts sind verboten, soweit nicht ausdrücklich gestattet. Zuwiderhandlungen verpflichten zu Schadenersatz. Alle Rechte für den Fall der Patent-, Gebrauchsmuster- oder Geschmacksmustereintragung vorbehalten.
The reproduction, distribution and utilization of this document as well as the communication of its contents to others without explicid authorization is prohibited. Offenders will be held liable for the payment of damages. All rights reserved in the event of grant of a patent, utility model or design.

LEERBLATT

EMPTY SHEET

FEUILLE EN BLANC

HOJA VACIA

				Datum	07-01-24	08-03-14	PUTZMEISTER CONCRETE PUMPS GMBH D-72631 AICHTAL	CAD-Zeichnung Änderung nur über CAD	ZMS-EPS,24VDC,FFH10/FFH20,3.G. LEERBLATT	Schutzvermerk nach DIN ISO 16016 Copyright reserved	=
d	47698	08-03-13	WOL	Bearb.	WOLFF						+
-		07-03-28	WOL	Geprüft	VON BÄUMEN					Art.-Nr.:482 502	KS-482502	Blatt 43
R.	Änderung	Datum	Name	Norm			Ursprung	Ersatz für	Ersatz durch			42/44 Bl.

Weitergabe sowie Vervielfältigung dieses Dokuments, Verwertung und Mitteilung seines Inhalts sind verboten, soweit nicht ausdrücklich gestattet. Zuwiderhandlungen verpflichten zu Schadenersatz. Alle Rechte für den Fall der Patent-, Gebrauchsmuster- oder Geschmacksmustereintragung vorbehalten.
The reproduction, distribution and utilization of this document as well as the communication of its contents to others without explicid authorization is prohibited. Offenders will be held liable for the payment of damages. All rights reserved in the event of grant of a patent, utility model or design.

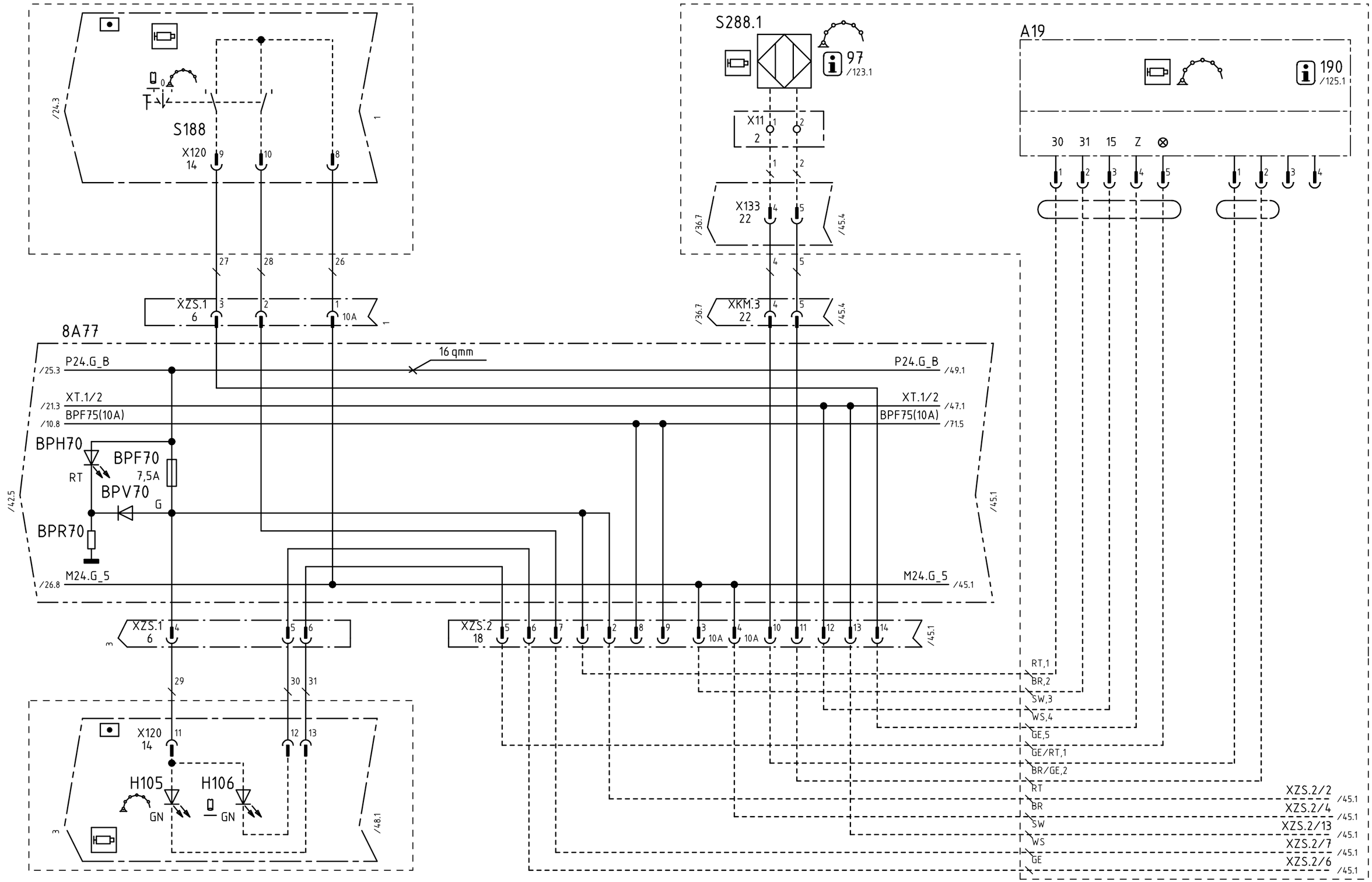

				Datum	07-01-24	08-03-14	PUTZMEISTER CONCRETE PUMPS GMBH D-72631 AICHTAL	CAD-Zeichnung Änderung nur über CAD	ZMS-EPS,24VDC,FFH10/FFH20,3.G. ZENTRALSCHMIERUNG MAST	Schutzvermerk nach DIN ISO 16016 Copyright reserved	=
d	47698	08-03-13	WOL	Bearb.	WOLFF						+
-		07-03-28	WOL	Geprüft	VON BÄUMEN					Art.-Nr.:482 502	KS-482502
R.	Änderung	Datum	Name	Norm			Ursprung	Ersatz für	Ersatz durch		Blatt 44 43/45 Bl.

Weitergabe sowie Vervielfältigung dieses Dokuments, Verwertung und Mitteilung seines Inhalts sind verboten, soweit nicht ausdrücklich gestattet. Zuwiderhandlungen verpflichten zu Schadenersatz. Alle Rechte für den Fall der Patent-, Gebrauchsmuster- oder Geschmacksmustereintragung vorbehalten.
The reproduction, distribution and utilization of this document as well as the communication of its contents to others without explicid authorization is prohibited. Offenders will be held liable for the payment of damages. All rights reserved in the event of grant of a patent, utility model or design.

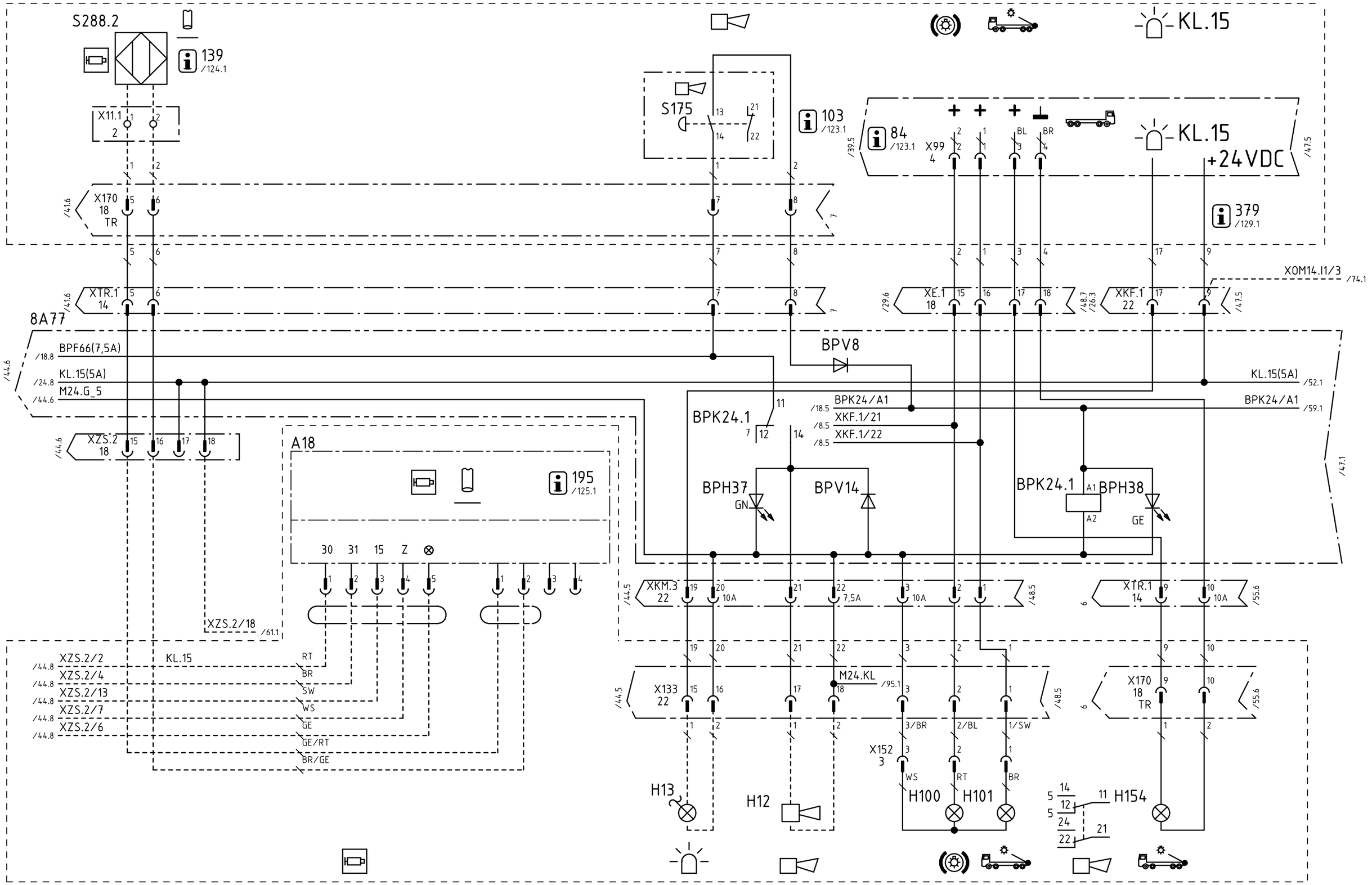

				Datum	07-01-24	08-03-14	PUTZMEISTER CONCRETE PUMPS GMBH D-72631 AICHTAL	CAD-Zeichnung Änderung nur über CAD	ZMS-EPS,24VDC,FFH10/FFH20,3.G. ZENTRALSCHM.PUMPE,FAHRZEUGBELEUCHT.,HUPE
d	47698	08-03-13	WOL	Bearb.	WOLFF				
-		07-03-28	WOL	Geprüft	VON BÄUMEN				
R.	Änderung	Datum	Name	Norm			Ursprung	Ersatz für	Ersatz durch

Schutzvermerk nach DIN ISO 16016
Copyright reserved

Art.-Nr.:482 502 | KS-482502 | Blatt 45 | 44/46 Bl.

Weitergabe sowie Vervielfältigung dieses Dokuments, Verwertung und Mitteilung seines Inhalts sind verboten, soweit nicht ausdrücklich gestattet. Zuwiderhandlungen verpflichten zu Schadenersatz. Alle Rechte für den Fall der Patent-, Gebrauchsmuster- oder Geschmacksmustereintragung vorbehalten.
The reproduction, distribution and utilization of this document as well as the communication of its contents to others without explicid authorization is prohibited. Offenders will be held liable for the payment of damages. All rights reserved in the event of grant of a patent, utility model or design.

LEERBLATT

EMPTY SHEET

FEUILLE EN BLANC

HOJA VACIA

				Datum	07-01-24	08-03-14	PUTZMEISTER CONCRETE PUMPS GMBH D-72631 AICHTAL	CAD-Zeichnung Änderung nur über CAD	ZMS-EPS,24VDC,FFH10/FFH20,3.G. LEERBLATT	Schutzvermerk nach DIN ISO 16016 Copyright reserved	=
d	47698	08-03-13	WOL	Bearb.	WOLFF						+
-		07-03-28	WOL	Geprüft	VON BÄUMEN					Art.-Nr.:482 502	KS-482502
R.	Änderung	Datum	Name	Norm			Ursprung	Ersatz für	Ersatz durch		Blatt 46 45/47 Bl.

Weitergabe sowie Vervielfältigung dieses Dokuments, Verwertung und Mitteilung seines Inhalts sind verboten, soweit nicht ausdrücklich gestattet. Zuwiderhandlungen verpflichten zu Schadenersatz. Alle Rechte für den Fall der Patent-, Gebrauchsmuster- oder Geschmacksmustereintragung vorbehalten.
The reproduction, distribution and utilization of this document as well as the communication of its contents to others without explicid authorization is prohibited. Offenders will be held liable for the payment of damages. All rights reserved in the event of grant of a patent, utility model or design.

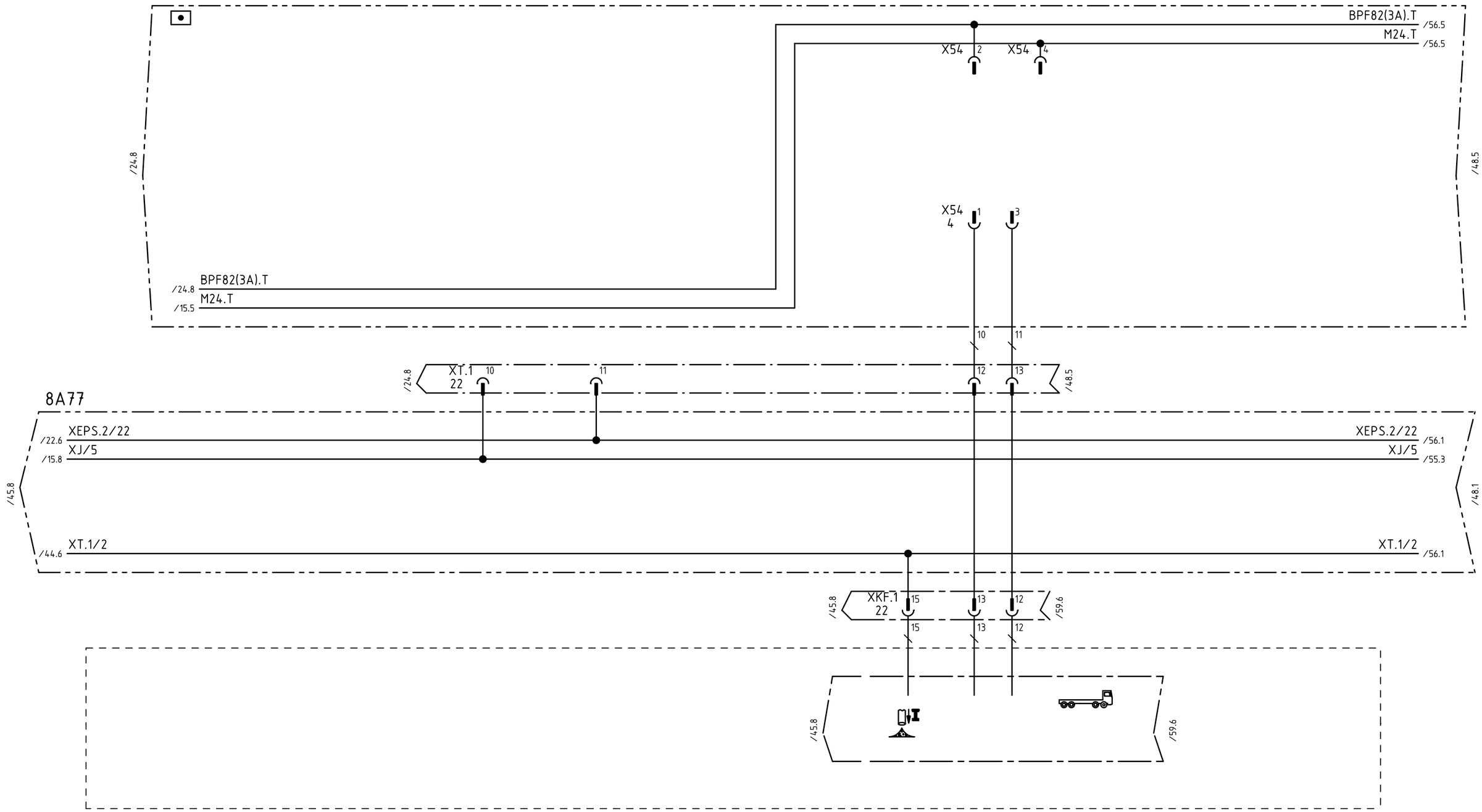

d	47698	08-03-13	WOL	Datum	07-01-24	08-03-14	PUTZMEISTER CONCRETE PUMPS GMBH D-72631 AICHTAL	CAD-Zeichnung Änderung nur über CAD	ZMS-EPS,24VDC,FFH10/FFH20,3.G. VORWAHL FERN,STÜTZBEINBEL. EIN	Schutzvermerk nach DIN ISO 16016 Copyright reserved	=
c	46179	07-08-20	WOL	Bearb.	WOLFF						+
-		07-03-28	WOL	Geprüft	VON BÄUMEN					Art.-Nr.:482 502	KS-482502	Blatt 47
R.	Änderung	Datum	Name	Norm			Ursprung	Ersatz für	Ersatz durch			46/48 Bl

Weitergabe sowie Vervielfältigung dieses Dokuments, Verwertung und Mitteilung seines Inhalts sind verboten, soweit nicht ausdrücklich gestattet. Zuwiderhandlungen verpflichten zu Schadenersatz. Alle Rechte für den Fall der Patent-, Gebrauchsmuster- oder Geschmacksmustereintragung vorbehalten.
The reproduction, distribution and utilization of this document as well as the communication of its contents to others without explicid authorization is prohibited. Offenders will be held liable for the payment of damages. All rights reserved in the event of grant of a patent, utility model or design.

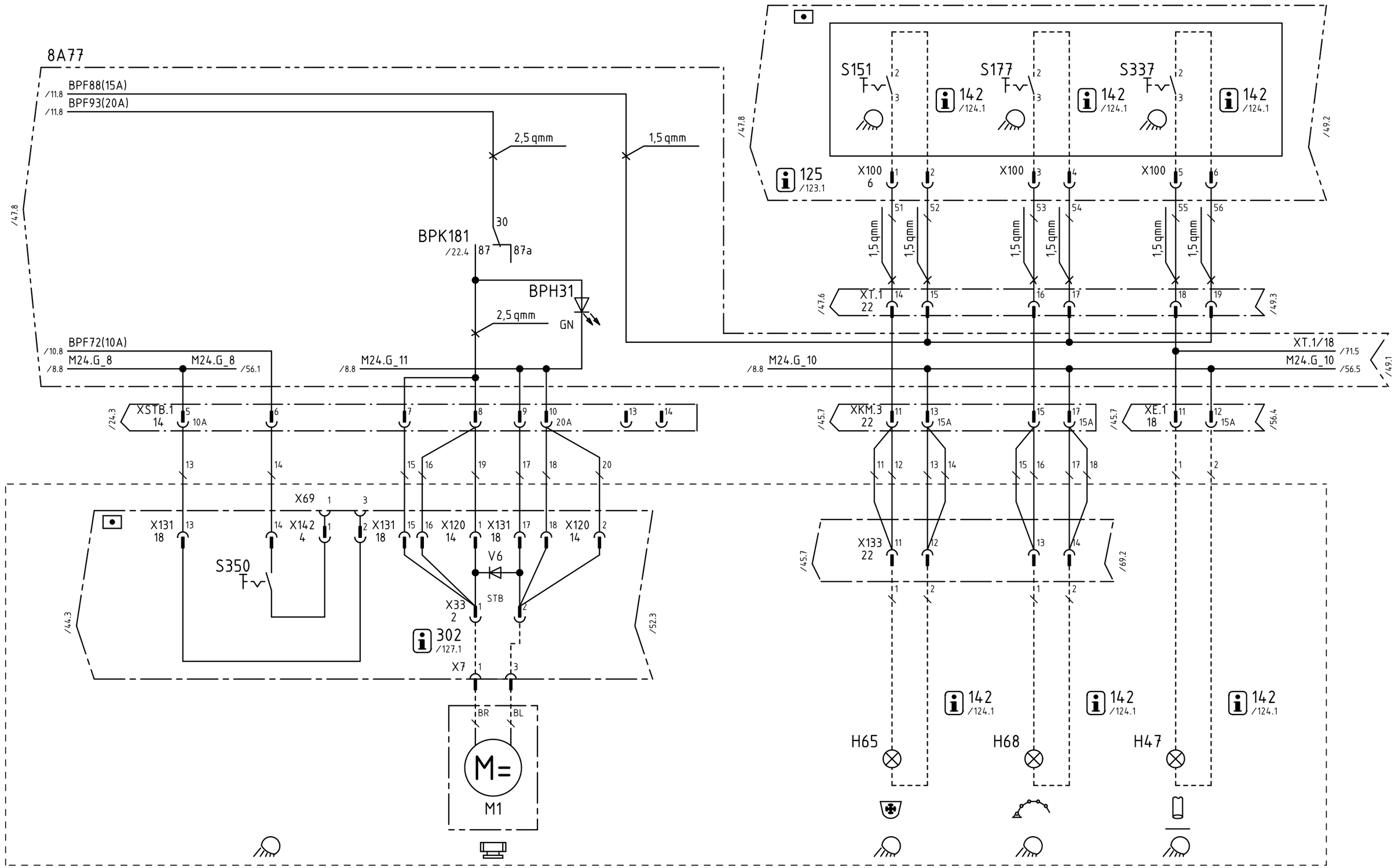

d	47698	08-03-13	WOL	Datum	07-01-24	08-03-14	PUTZMEISTER CONCRETE PUMPS GMBH D-72631 AICHTAL	CAD-Zeichnung Änderung nur über CAD	ZMS-EPS,24VDC,FFH10/FFH20,3.G. KFZ-STECKDOSE,RÜTTLER,ARBEITSSCHEINW.	Schutzvermerk nach DIN ISO 16016 Copyright reserved	=
c	46179	07-08-20	WOL	Bearb.	WOLFF						+
-		07-03-28	WOL	Geprüft	VON BÄUMEN						
R.	Änderung	Datum	Name	Norm			Ursprung	Ersatz für	Ersatz durch	Art.-Nr.:482 502	KS-482502

Blatt 48
47/49 Bl.

Weitergabe sowie Vervielfältigung dieses Dokuments, Verwertung und Mitteilung seines Inhalts sind verboten, soweit nicht ausdrücklich gestattet. Zuwiderhandlungen verpflichten zu Schadenersatz. Alle Rechte für den Fall der Patent-, Gebrauchsmuster- oder Geschmacksmustereintragung vorbehalten.
The reproduction, distribution and utilization of this document as well as the communication of its contents to others without explicid authorization is prohibited. Offenders will be held liable for the payment of damages. All rights reserved in the event of grant of a patent, utility model or design.

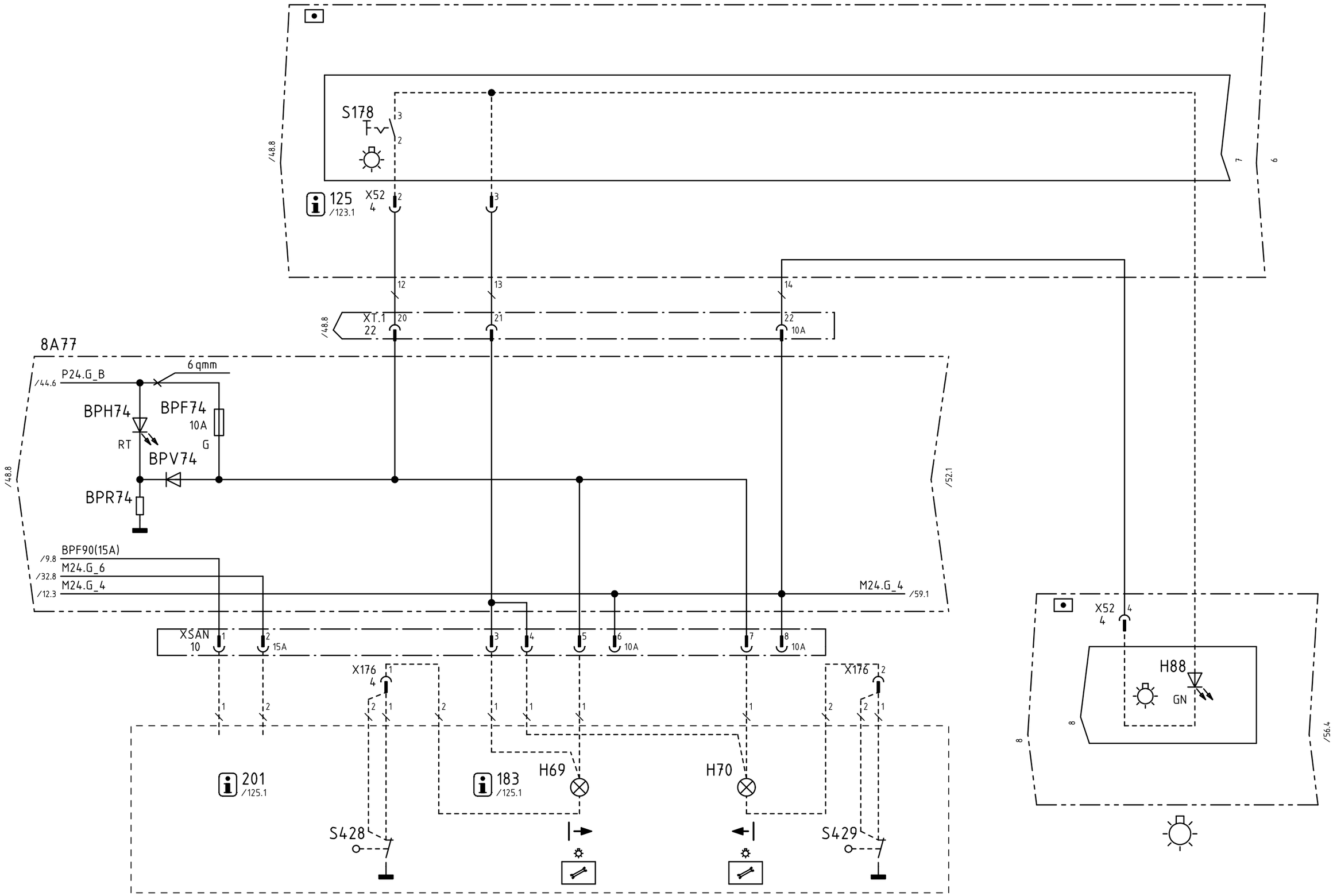

				Datum	07-01-24	08-03-14	PUTZMEISTER CONCRETE PUMPS GMBH D-72631 AICHTAL	CAD-Zeichnung Änderung nur über CAD	ZMS-EPS,24VDC,FFH10/FFH20,3.G. SANIMA WERKZEUGKASTEN-BELEUCHTUNG	Schutzvermerk nach DIN ISO 16016 Copyright reserved	=
d	47698	08-03-13	WOL	Bearb.	WOLFF						+
-		07-03-28	WOL	Geprüft	VON BÄUMEN					Art.-Nr.:482 502	KS-482502
R.	Änderung	Datum	Name	Norm			Ursprung	Ersatz für	Ersatz durch		Blatt 49 48/50 Bl.

Weitergabe sowie Vervielfältigung dieses Dokuments, Verwertung und Mitteilung seines Inhalts sind verboten, soweit nicht ausdrücklich gestattet. Zuwiderhandlungen verpflichten zu Schadenersatz. Alle Rechte für den Fall der Patent-, Gebrauchsmuster- oder Geschmacksmustereintragung vorbehalten.
The reproduction, distribution and utilization of this document as well as the communication of its contents to others without explicid authorization is prohibited. Offenders will be held liable for the payment of damages. All rights reserved in the event of grant of a patent, utility model or design.

LEERBLATT
EMPTY SHEET
FEUILLE EN BLANC
HOJA VACIA

				Datum	07-01-24	08-03-14	PUTZMEISTER CONCRETE PUMPS GMBH D-72631 AICHTAL	CAD-Zeichnung Änderung nur über CAD	ZMS-EPS,24VDC,FFH10/FFH20,3.G. LEERBLATT	Schutzvermerk nach DIN ISO 16016 Copyright reserved	=
d	47698	08-03-13	WOL	Bearb.	WOLFF						+
-		07-03-28	WOL	Geprüft	VON BÄUMEN					Art.-Nr.:482 502	KS-482502
R.	Änderung	Datum	Name	Norm			Ursprung	Ersatz für	Ersatz durch		Blatt 50 49/51 Bl.

Weitergabe sowie Vervielfältigung dieses Dokuments, Verwertung und Mitteilung seines Inhalts sind verboten, soweit nicht ausdrücklich gestattet. Zuwiderhandlungen verpflichten zu Schadenersatz. Alle Rechte für den Fall der Patent-, Gebrauchsmuster- oder Geschmacksmustereintragung vorbehalten.
The reproduction, distribution and utilization of this document as well as the communication of its contents to others without explicid authorization is prohibited. Offenders will be held liable for the payment of damages. All rights reserved in the event of grant of a patent, utility model or design.

LEERBLATT

EMPTY SHEET

FEUILLE EN BLANC

HOJA VACIA

				Datum	07-01-24	08-03-14	PUTZMEISTER CONCRETE PUMPS GMBH D-72631 AICHTAL	CAD-Zeichnung Änderung nur über CAD	ZMS-EPS,24VDC,FFH10/FFH20,3.G. LEERBLATT	Schutzvermerk nach DIN ISO 16016 Copyright reserved	=
d	47698	08-03-13	WOL	Bearb.	WOLFF						+
-		07-03-28	WOL	Geprüft	VON BÄUMEN					Art.-Nr.:482 502	KS-482502	Blatt 51
R.	Änderung	Datum	Name	Norm			Ursprung	Ersatz für	Ersatz durch			50/52 Bl.

Weitergabe sowie Vervielfältigung dieses Dokuments, Verwertung und Mitteilung seines Inhalts sind verboten, soweit nicht ausdrücklich gestattet. Zuwiderhandlungen verpflichten zu Schadenersatz. Alle Rechte für den Fall der Patent-, Gebrauchsmuster- oder Geschmacksmustereintragung vorbehalten.
The reproduction, distribution and utilization of this document as well as the communication of its contents to others without explicid authorization is prohibited. Offenders will be held liable for the payment of damages. All rights reserved in the event of grant of a patent, utility model or design.

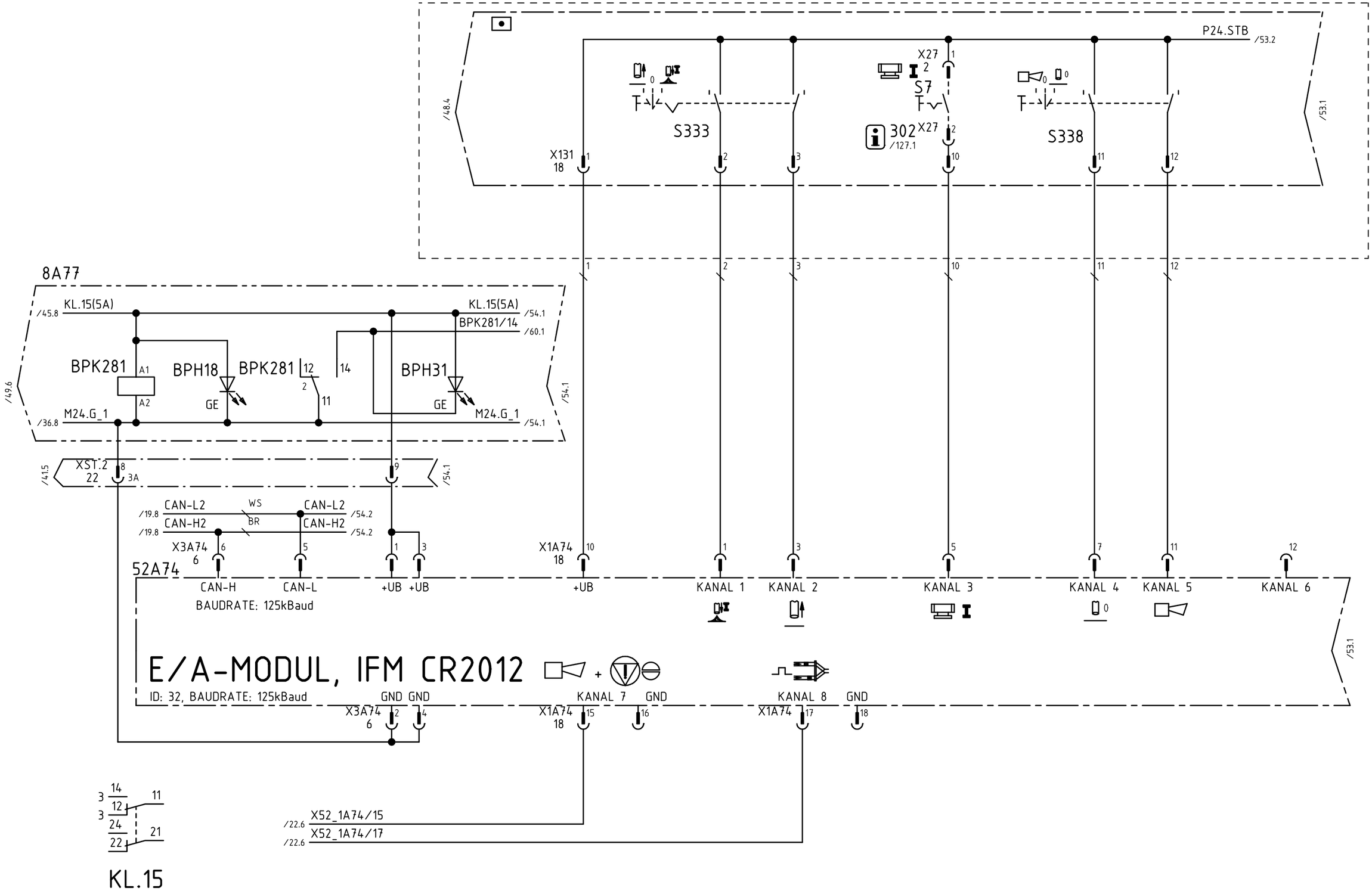

				Datum	07-01-24	08-03-14	PUTZMEISTER CONCRETE PUMPS GMBH D-72631 AICHTAL	CAD-Zeichnung Änderung nur über CAD	ZMS-EPS,24VDC,FFH10/FFH20,3.G. STEUERBOX PUMPE EIN,RÜTTLER,HUPE	Schutzvermerk nach DIN ISO 16016 Copyright reserved	=
d	47698	08-03-13	WOL	Bearb.	WOLFF						+
-		07-03-28	WOL	Geprüft	VON BÄUMEN					Art.-Nr.:482 502	KS-482502
R.	Änderung	Datum	Name	Norm			Ursprung	Ersatz für	Ersatz durch		Blatt 52 51/53 Bl.

Weitergabe sowie Vervielfältigung dieses Dokuments, Verwertung und Mitteilung seines Inhalts sind verboten, soweit nicht ausdrücklich gestattet. Zuwiderhandlungen verpflichten zu Schadenersatz. Alle Rechte für den Fall der Patent-, Gebrauchsmuster- oder Geschmacksmustereintragung vorbehalten.
The reproduction, distribution and utilization of this document as well as the communication of its contents to others without explicid authorization is prohibited. Offenders will be held liable for the payment of damages. All rights reserved in the event of grant of a patent, utility model or design.

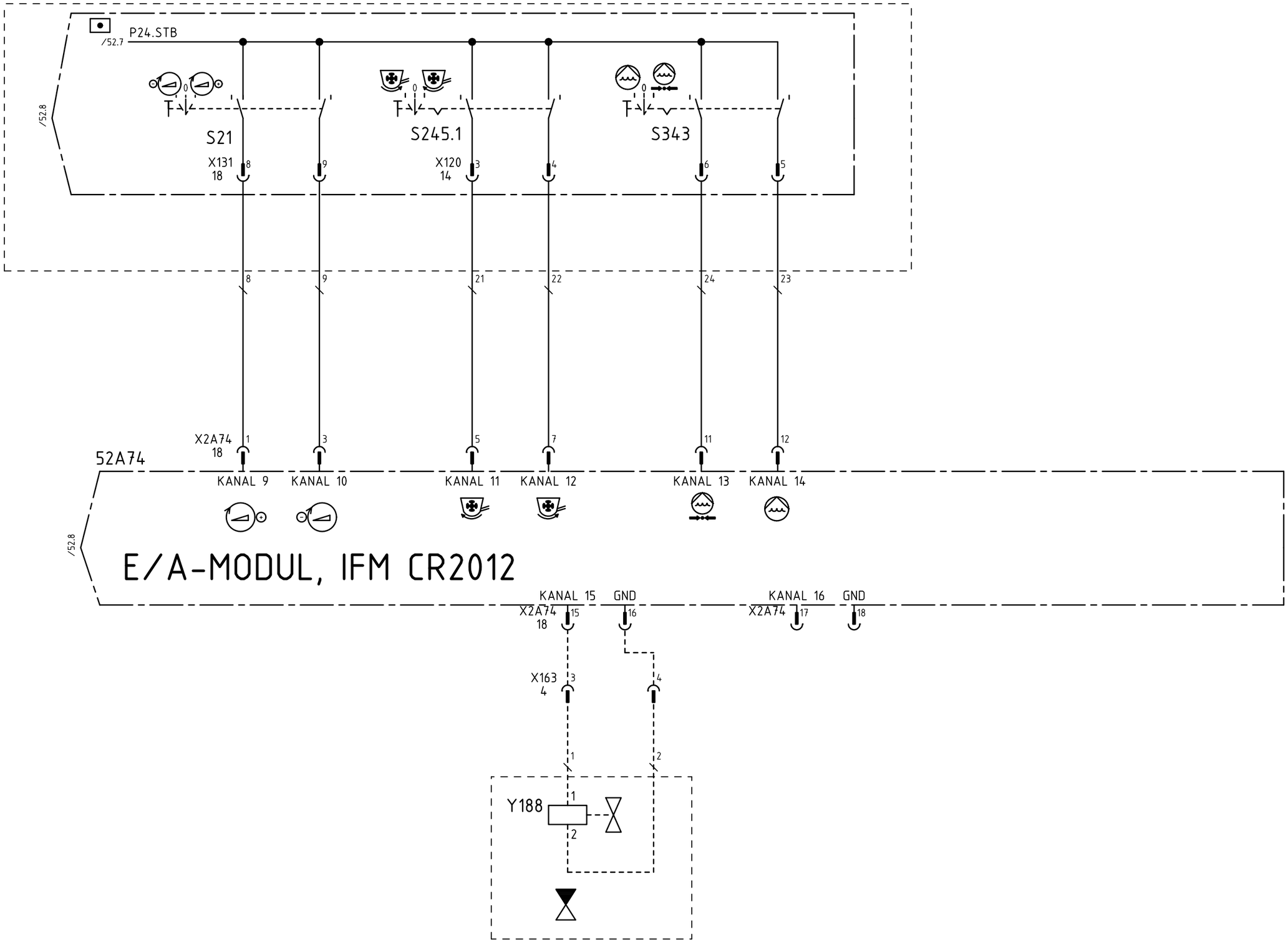

				Datum	07-01-24	08-03-14	PUTZMEISTER CONCRETE PUMPS GMBH D-72631 AICHTAL	CAD-Zeichnung Änderung nur über CAD	ZMS-EPS,24VDC,FFH10/FFH20,3.G. STEUERB. GAS+/-,RÜHRWERK R./L.,WASSERP.	Schutzvermerk nach DIN ISO 16016 Copyright reserved	=	
d	47698	08-03-13	WOL	Bearb.	WOLFF						+	
-		07-03-28	WOL	Geprüft	VON BÄUMEN					Art.-Nr.:482 502	KS-482502	Blatt 53
R.	Änderung	Datum	Name	Norm			Ursprung	Ersatz für	Ersatz durch			52/54 Bl.

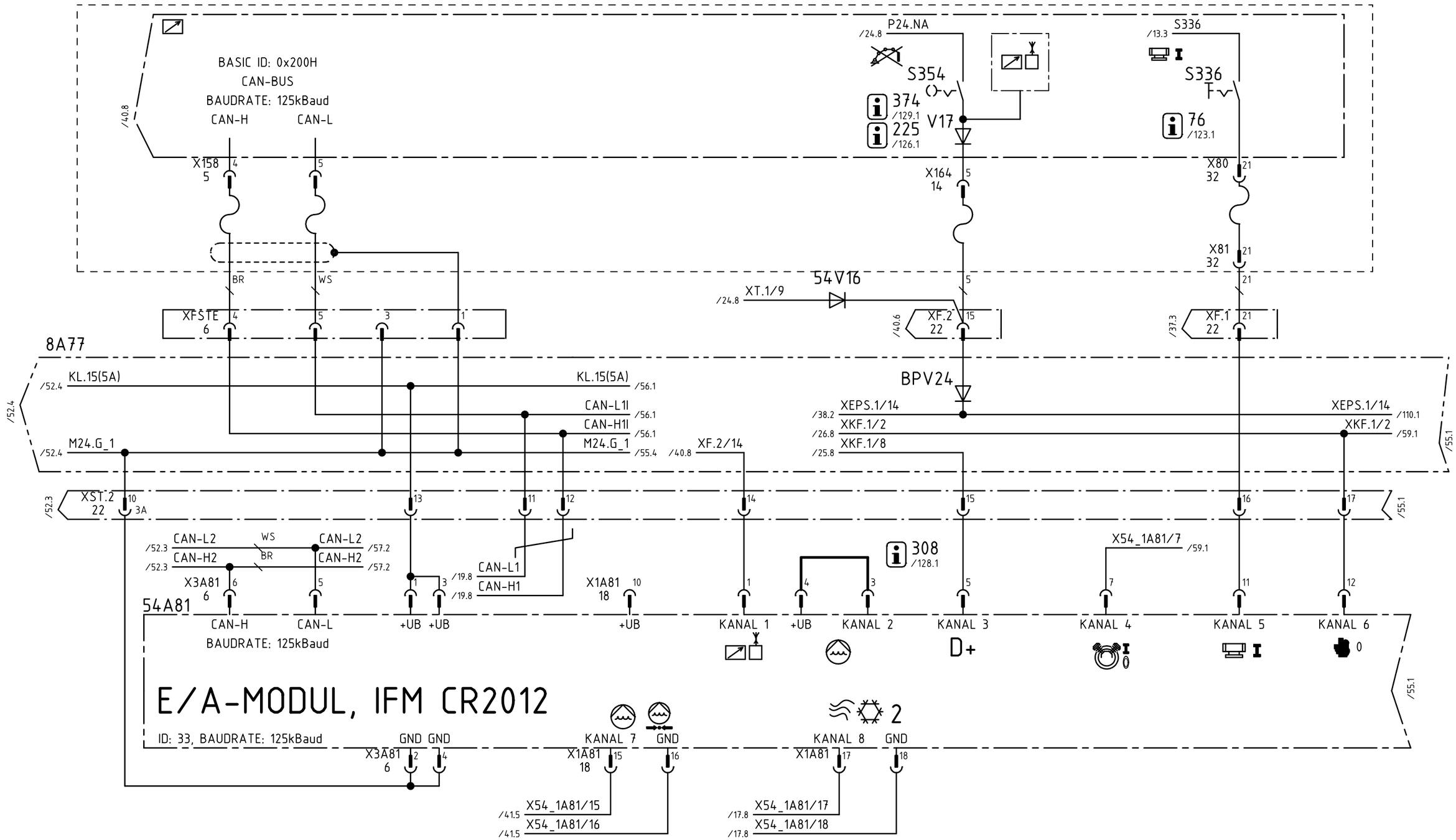

Weitergabe sowie Vervielfältigung dieses Dokuments, Verwertung und Mitteilung seines Inhalts sind verboten, soweit nicht ausdrücklich gestattet. Zuwiderhandlungen verpflichten zu Schadenersatz. Alle Rechte für den Fall der Patent-, Gebrauchsmuster- oder Geschmacksmustereintragung vorbehalten.
The reproduction, distribution and utilization of this document as well as the communication of its contents to others without explicid authorization is prohibited. Offenders will be held liable for the payment of damages. All rights reserved in the event of grant of a patent, utility model or design.

				Datum	07-01-24	08-03-14	PUTZMEISTER CONCRETE PUMPS GMBH D-72631 AICHTAL	CAD-Zeichnung Änderung nur über CAD	ZMS-EPS,24VDC,FFH10/FFH20,3.G. IFM-MODUL FUNKFERN.,WASSERP.,ÖLKÜHL.2	Schutzvermerk nach DIN ISO 16016 Copyright reserved	=
d	47698	08-03-13	WOL	Bearb.	WOLFF						+
-		07-03-28	WOL	Geprüft	VON BÄUMEN					Art.-Nr.:482 502	KS-482502
R.	Änderung	Datum	Name	Norm			Ursprung	Ersatz für	Ersatz durch		Blatt 54 53/55 Bl.

Weitergabe sowie Vervielfältigung dieses Dokuments, Verwertung und Mitteilung seines Inhalts sind verboten, soweit nicht ausdrücklich gestattet. Zuwiderhandlungen verpflichten zu Schadenersatz. Alle Rechte für den Fall der Patent-, Gebrauchsmuster- oder Geschmacksmustereintragung vorbehalten.
The reproduction, distribution and utilization of this document as well as the communication of its contents to others without explicid authorization is prohibited. Offenders will be held liable for the payment of damages. All rights reserved in the event of grant of a patent, utility model or design.

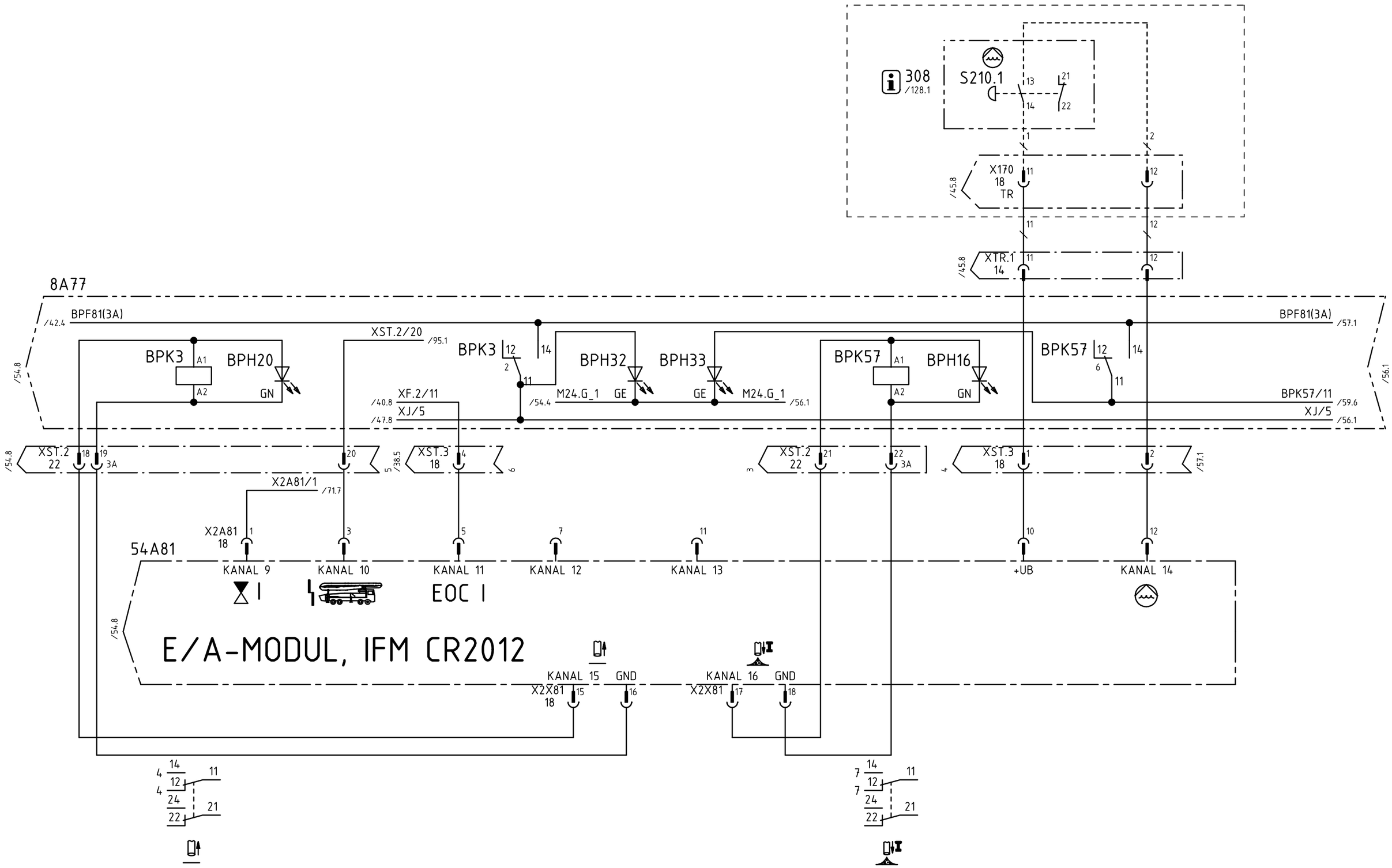

				Datum	07-01-24	08-03-14	PUTZMEISTER CONCRETE PUMPS GMBH D-72631 AICHTAL	CAD-Zeichnung Änderung nur über CAD	ZMS-EPS,24VDC,FFH10/FFH20,3.G. IFM-MODUL FALLBREMSE EIN,EOC EIN,PUMPE EIN	Schutzvermerk nach DIN ISO 16016 Copyright reserved	=
d	47698	08-03-13	WOL	Bearb.	WOLFF						+
-		07-03-28	WOL	Geprüft	VON BÄUMEN					Art.-Nr.:482 502	KS-482502
R.	Änderung	Datum	Name	Norm			Ursprung	Ersatz für	Ersatz durch		Blatt 55 54/56 Bl.

Weitergabe sowie Vervielfältigung dieses Dokuments, Verwertung und Mitteilung seines Inhalts sind verboten, soweit nicht ausdrücklich gestattet. Zuwiderhandlungen verpflichten zu Schadenersatz. Alle Rechte für den Fall der Patent-, Gebrauchsmuster- oder Geschmacksmustereintragung vorbehalten.
The reproduction, distribution and utilization of this document as well as the communication of its contents to others without explicid authorization is prohibited. Offenders will be held liable for the payment of damages. All rights reserved in the event of grant of a patent, utility model or design.

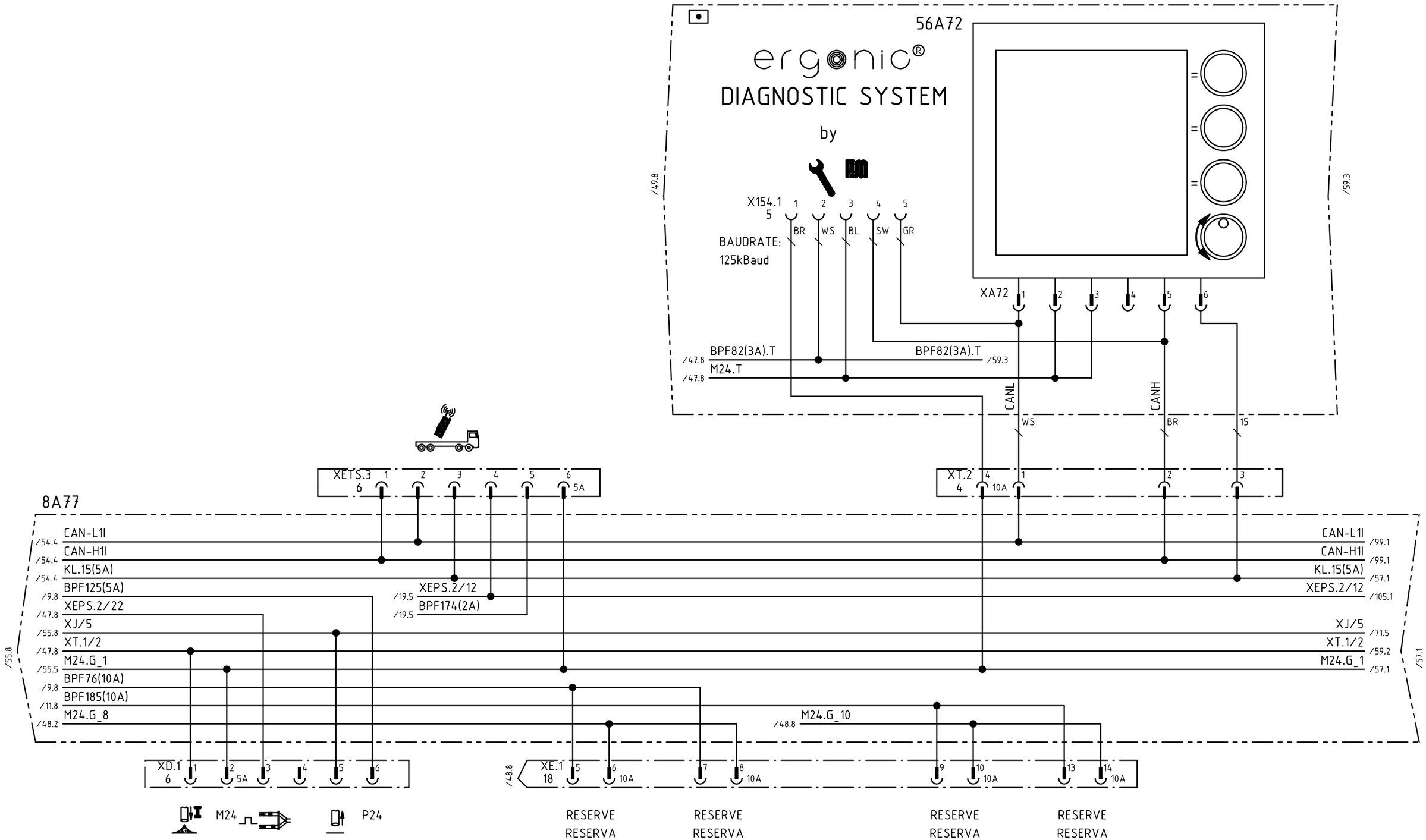

d	47698	08-03-13	WOL	Datum	07-01-24	08-03-14	PUTZMEISTER CONCRETE PUMPS GMBH D-72631 AICHTAL	CAD-Zeichnung Änderung nur über CAD	ZMS-EPS,24VDC,FFH10/FFH20,3.G. EGD,DIAGNOSE-STECKD.,DAISY,TELESERVICE	Schutzvermerk nach DIN ISO 16016 Copyright reserved	=
b	45691	07-06-04	WOL	Bearb.	WOLFF						+
-		07-03-28	WOL	Geprüft	VON BÄUMEN					Art.-Nr.:482 502	KS-482502
R.	Änderung	Datum	Name	Norm			Ursprung	Ersatz für	Ersatz durch		Blatt 56 55/57 Bl.

Weitergabe sowie Vervielfältigung dieses Dokuments, Verwertung und Mitteilung seines Inhalts sind verboten, soweit nicht ausdrücklich gestattet. Zuwiderhandlungen verpflichten zu Schadenersatz. Alle Rechte für den Fall der Patent-, Gebrauchsmuster- oder Geschmacksmustereintragung vorbehalten.
The reproduction, distribution and utilization of this document as well as the communication of its contents to others without explicid authorization is prohibited. Offenders will be held liable for the payment of damages. All rights reserved in the event of grant of a patent, utility model or design.

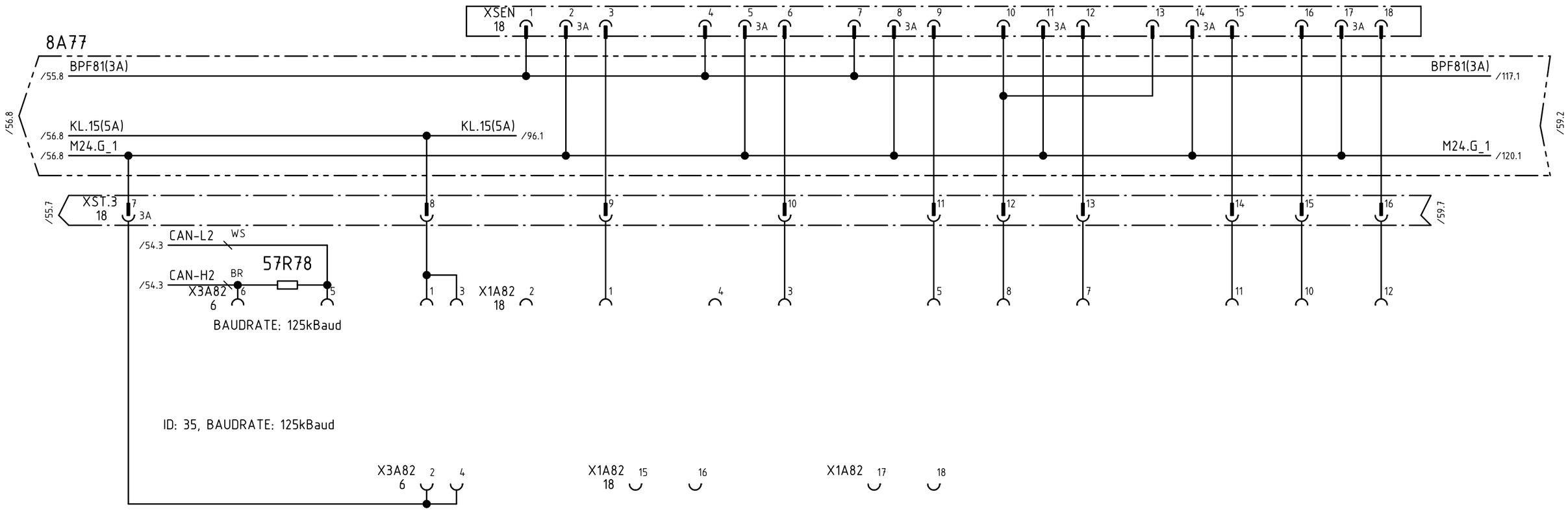

				Datum	07-01-24	08-03-14	PUTZMEISTER CONCRETE PUMPS GMBH D-72631 AICHTAL	CAD-Zeichnung Änderung nur über CAD	ZMS-EPS,24VDC,FFH10/FFH20,3.G. IFM-MODUL RESERVE	Schutzvermerk nach DIN ISO 16016 Copyright reserved	=
d	47698	08-03-13	WOL	Bearb.	WOLFF						+
-		07-03-28	WOL	Geprüft	VON BÄUMEN					Art.-Nr.:482 502	KS-482502
R.	Änderung	Datum	Name	Norm			Ursprung	Ersatz für	Ersatz durch		Blatt 57 56/58 Bl.

Weitergabe sowie Vervielfältigung dieses Dokuments, Verwertung und Mitteilung seines Inhalts sind verboten, soweit nicht ausdrücklich gestattet. Zuwiderhandlungen verpflichten zu Schadenersatz. Alle Rechte für den Fall der Patent-, Gebrauchsmuster- oder Geschmacksmustereintragung vorbehalten.
The reproduction, distribution and utilization of this document as well as the communication of its contents to others without explicid authorization is prohibited. Offenders will be held liable for the payment of damages. All rights reserved in the event of grant of a patent, utility model or design.

LEERBLATT

EMPTY SHEET

FEUILLE EN BLANC

HOJA VACIA

				Datum	07-01-24	08-03-14	PUTZMEISTER CONCRETE PUMPS GMBH D-72631 AICHTAL	CAD-Zeichnung Änderung nur über CAD	ZMS-EPS,24VDC,FFH10/FFH20,3.G. LEERBLATT	Schutzvermerk nach DIN ISO 16016 Copyright reserved	=
d	47698	08-03-13	WOL	Bearb.	WOLFF						+
-		07-03-28	WOL	Geprüft	VON BÄUMEN					Art.-Nr.:482 502	KS-482502	Blatt 58
R.	Änderung	Datum	Name	Norm			Ursprung	Ersatz für	Ersatz durch			57/59 Bl.

Weitergabe sowie Vervielfältigung dieses Dokuments, Verwertung und Mitteilung seines Inhalts sind verboten, soweit nicht ausdrücklich gestattet. Zuwiderhandlungen verpflichten zu Schadenersatz. Alle Rechte für den Fall der Patent-, Gebrauchsmuster- oder Geschmacksmustereintragung vorbehalten.
The reproduction, distribution and utilization of this document as well as the communication of its contents to others without explicid authorization is prohibited. Offenders will be held liable for the payment of damages. All rights reserved in the event of grant of a patent, utility model or design.

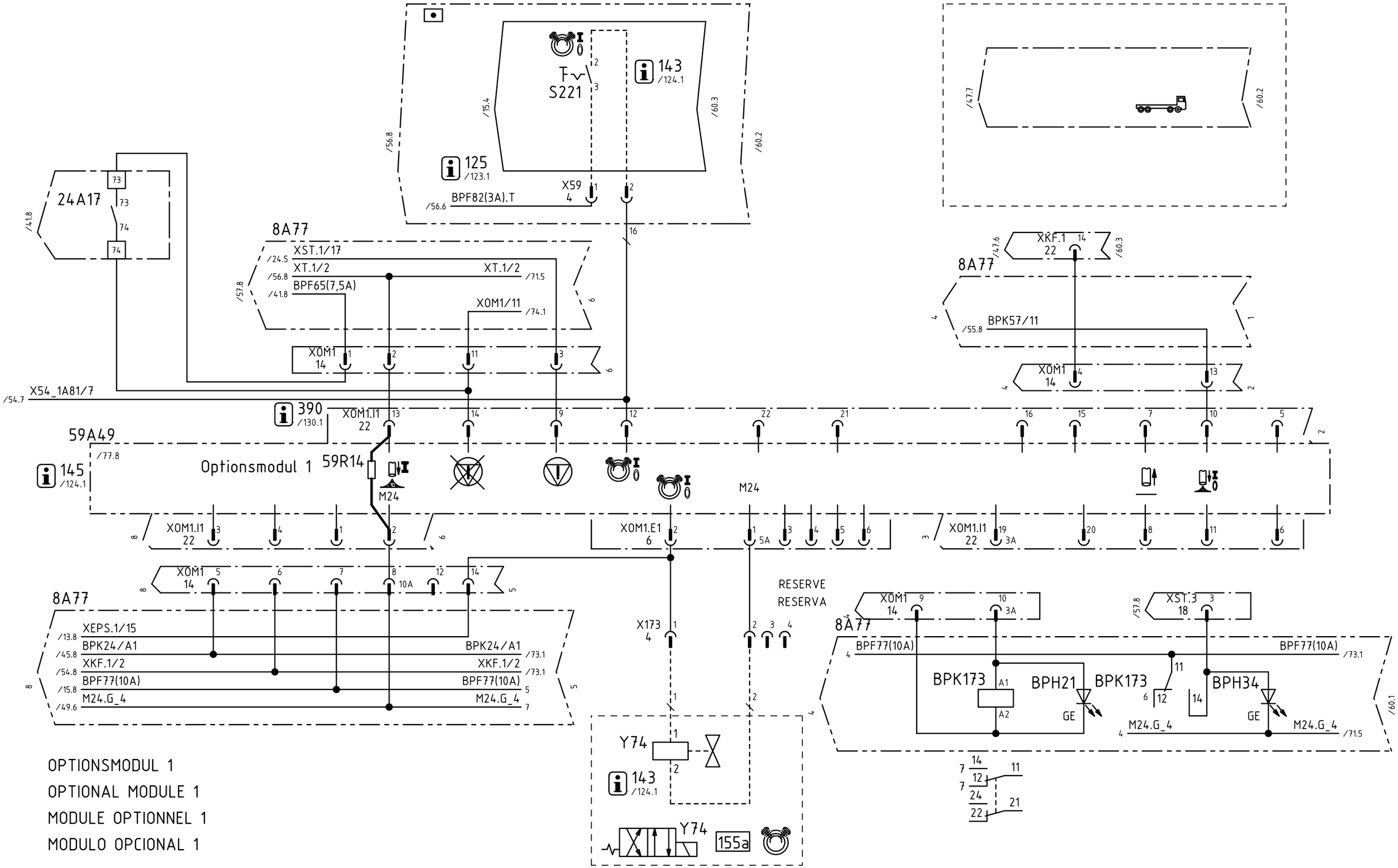

OPTIONSMODUL 1

OPTIONAL MODULE 1

MODULE OPTIONNEL 1

MODULO OPCIONAL 1

d	47698	08-03-13	WOL	Datum	07-01-24	08-03-14	PUTZMEISTER CONCRETE PUMPS GMBH D-72631 AICHTAL	CAD-Zeichnung Änderung nur über CAD	ZMS-EPS,24VDC,FFH10/FFH20,3.G. OPTIONSMODUL 1	Schutzvermerk nach DIN ISO 16016 Copyright reserved	=
c	46179	07-08-20	WOL	Bearb.	WOLFF						+
-		07-03-28	WOL	Geprüft	VON BÄUMEN					Art.-Nr.:482 502	KS-482502	Blatt 59 58/60 Bl.
R.	Änderung	Datum	Name	Norm			Ursprung	Ersatz für	Ersatz durch		

Weitergabe sowie Vervielfältigung dieses Dokuments, Verwertung und Mitteilung seines Inhalts sind verboten, soweit nicht ausdrücklich gestattet. Zuwiderhandlungen verpflichten zu Schadenersatz. Alle Rechte für den Fall der Patent-, Gebrauchsmuster- oder Geschmacksmustereintragung vorbehalten.
The reproduction, distribution and utilization of this document as well as the communication of its contents to others without explicid authorization is prohibited. Offenders will be held liable for the payment of damages. All rights reserved in the event of grant of a patent, utility model or design.

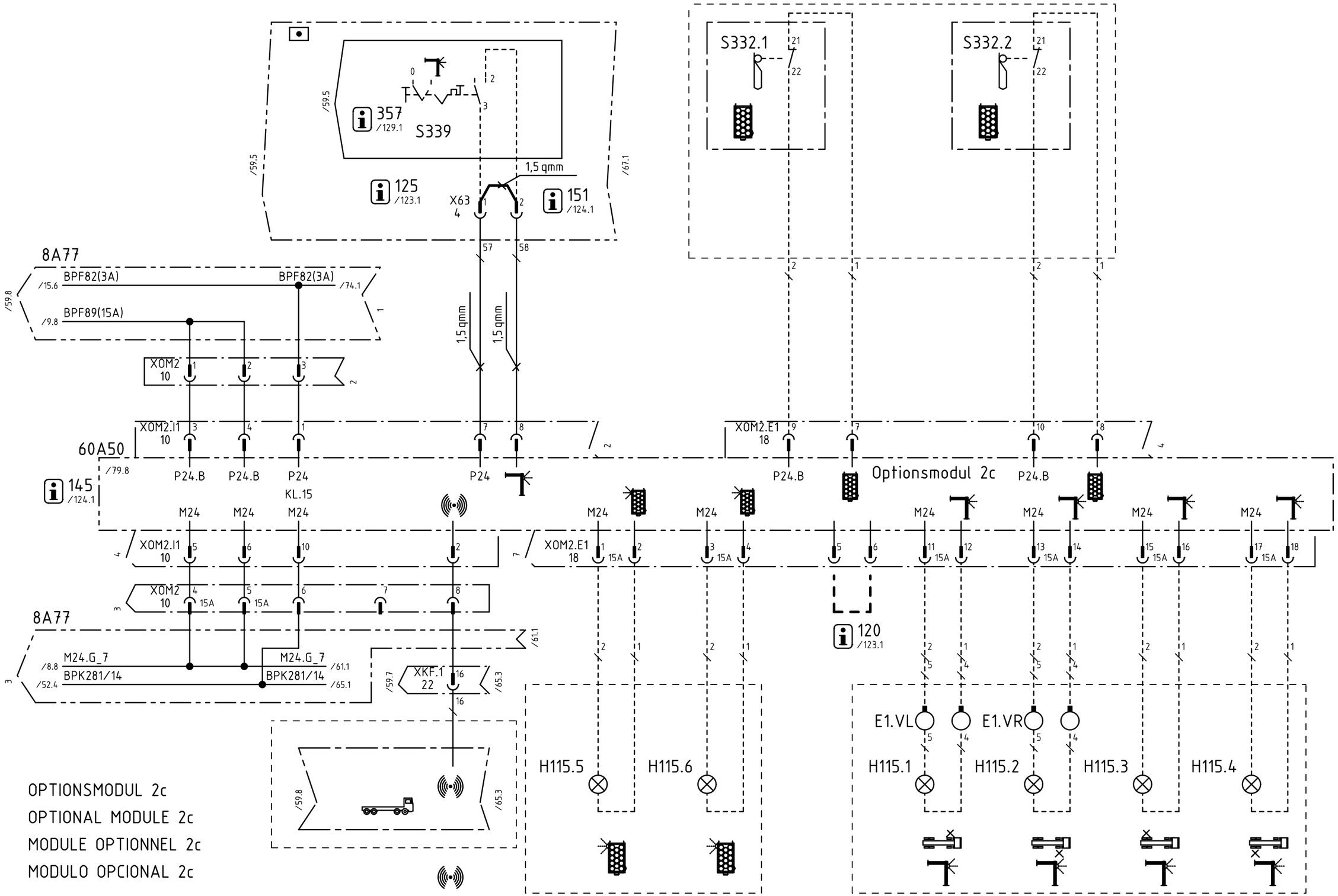

				Datum	07-01-24	08-03-14	PUTZMEISTER CONCRETE PUMPS GMBH D-72631 AICHTAL	CAD-Zeichnung Änderung nur über CAD	ZMS-EPS,24VDC,FFH10/FFH20,3.G. OPTIONSMODUL 2c	Schutzvermerk nach DIN ISO 16016 Copyright reserved	=
d	47698	08-03-13	WOL	Bearb.	WOLFF						+
-		07-03-28	WOL	Geprüft	VON BÄUMEN					Art.-Nr.:482 502	KS-482502
R.	Änderung	Datum	Name	Norm			Ursprung	Ersatz für / Ersatz durch			Blatt 60 59/61 Bl.

Weitergabe sowie Vervielfältigung dieses Dokuments, Verwertung und Mitteilung seines Inhalts sind verboten, soweit nicht ausdrücklich gestattet. Zuwiderhandlungen verpflichten zu Schadenersatz. Alle Rechte für den Fall der Patent-, Gebrauchsmuster- oder Geschmacksmustereintragung vorbehalten.
The reproduction, distribution and utilization of this document as well as the communication of its contents to others without explicid authorization is prohibited. Offenders will be held liable for the payment of damages. All rights reserved in the event of grant of a patent, utility model or design.

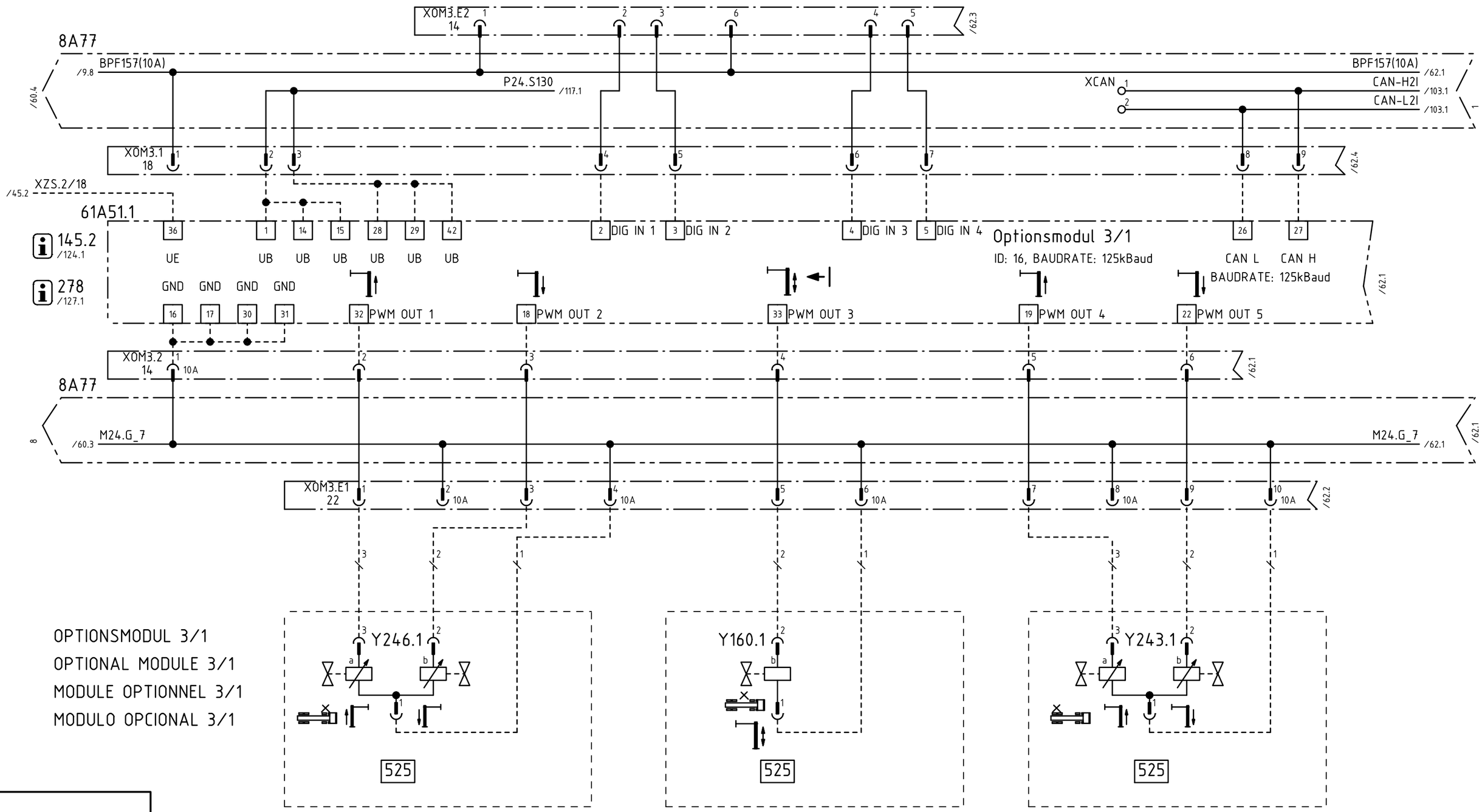

				Datum	07-01-24	08-03-14	PUTZMEISTER CONCRETE PUMPS GMBH D-72631 AICHTAL	CAD-Zeichnung Änderung nur über CAD	ZMS-EPS,24VDC,FFH10/FFH20,3.G. OPTIONSMODUL 3/1	Schutzvermerk nach DIN ISO 16016 Copyright reserved	=
d	47698	08-03-13	WOL	Bearb.	WOLFF						+
-		07-03-28	WOL	Geprüft	VON BÄUMEN					Art.-Nr.:482 502	KS-482502
R.	Änderung	Datum	Name	Norm			Ursprung	Ersatz für	Ersatz durch		Blatt 61 60/62 Bl.

Weitergabe sowie Vervielfältigung dieses Dokuments, Verwertung und Mitteilung seines Inhalts sind verboten, soweit nicht ausdrücklich gestattet. Zuwiderhandlungen verpflichten zu Schadenersatz. Alle Rechte für den Fall der Patent-, Gebrauchsmuster- oder Geschmacksmustereintragung vorbehalten.
The reproduction, distribution and utilization of this document as well as the communication of its contents to others without explicid authorization is prohibited. Offenders will be held liable for the payment of damages. All rights reserved in the event of grant of a patent, utility model or design.

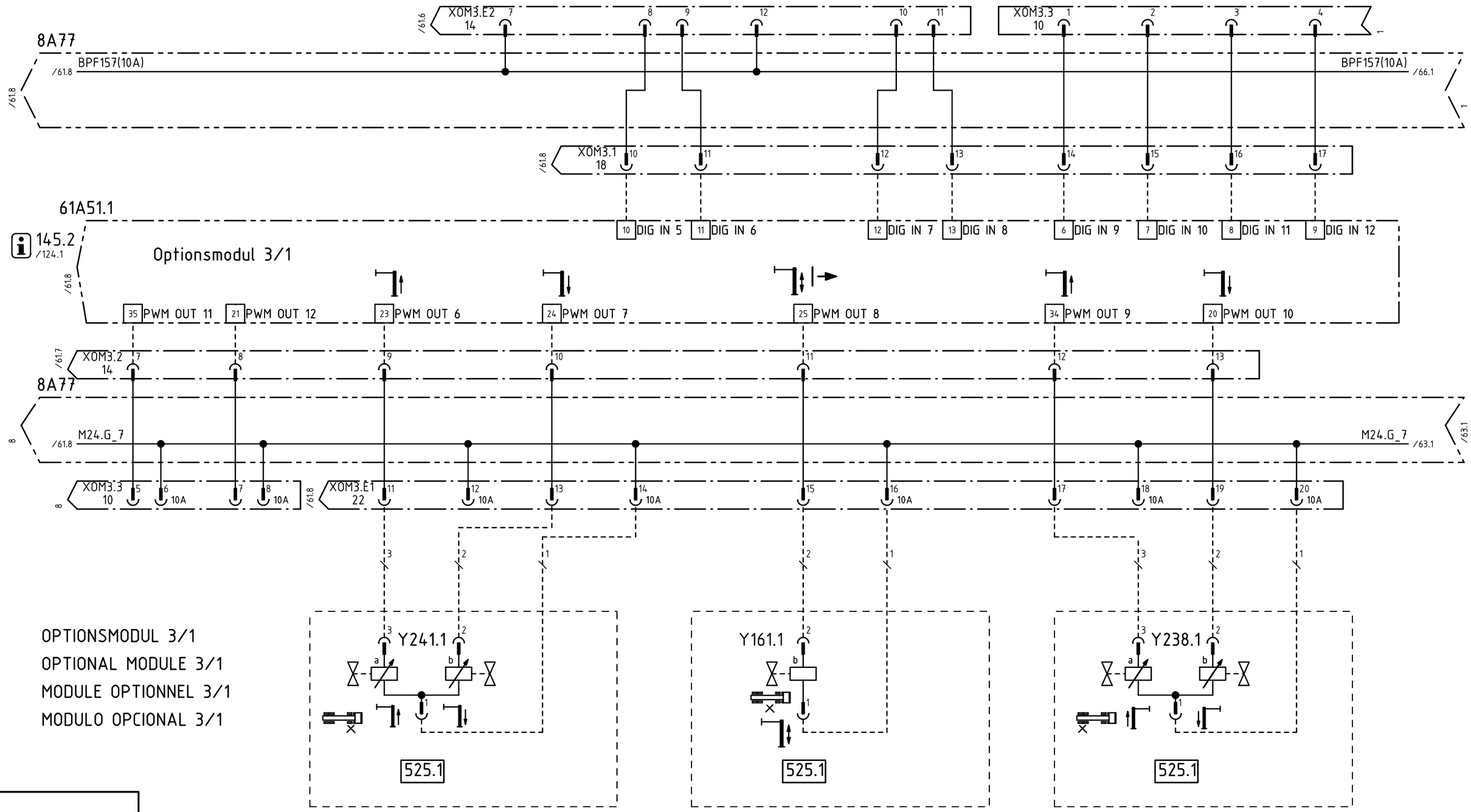

OPTIONSMODUL 3/1
OPTIONAL MODULE 3/1
MODULE OPTIONNEL 3/1
MODULO OPCIONAL 3/1

				Datum	07-01-24	08-03-14	PUTZMEISTER CONCRETE PUMPS GMBH D-72631 AICHTAL	CAD-Zeichnung Änderung nur über CAD	ZMS-EPS,24VDC,FFH10/FFH20,3.G. OPTIONSMODUL 3/1	Schutzvermerk nach DIN ISO 16016 Copyright reserved	=
d	47698	08-03-13	WOL	Bearb.	WOLFF						+
-		07-03-28	WOL	Geprüft	VON BÄUMEN					Art.-Nr.:482 502	KS-482502
R.	Änderung	Datum	Name	Norm			Ursprung	Ersatz für	Ersatz durch		Blatt 62 61/63 Bl.

Weitergabe sowie Vervielfältigung dieses Dokuments, Verwertung und Mitteilung seines Inhalts sind verboten, soweit nicht ausdrücklich gestattet. Zuwiderhandlungen verpflichten zu Schadenersatz. Alle Rechte für den Fall der Patent-, Gebrauchsmuster- oder Geschmacksmustereintragung vorbehalten.
The reproduction, distribution and utilization of this document as well as the communication of its contents to others without explicid authorization is prohibited. Offenders will be held liable for the payment of damages. All rights reserved in the event of grant of a patent, utility model or design.

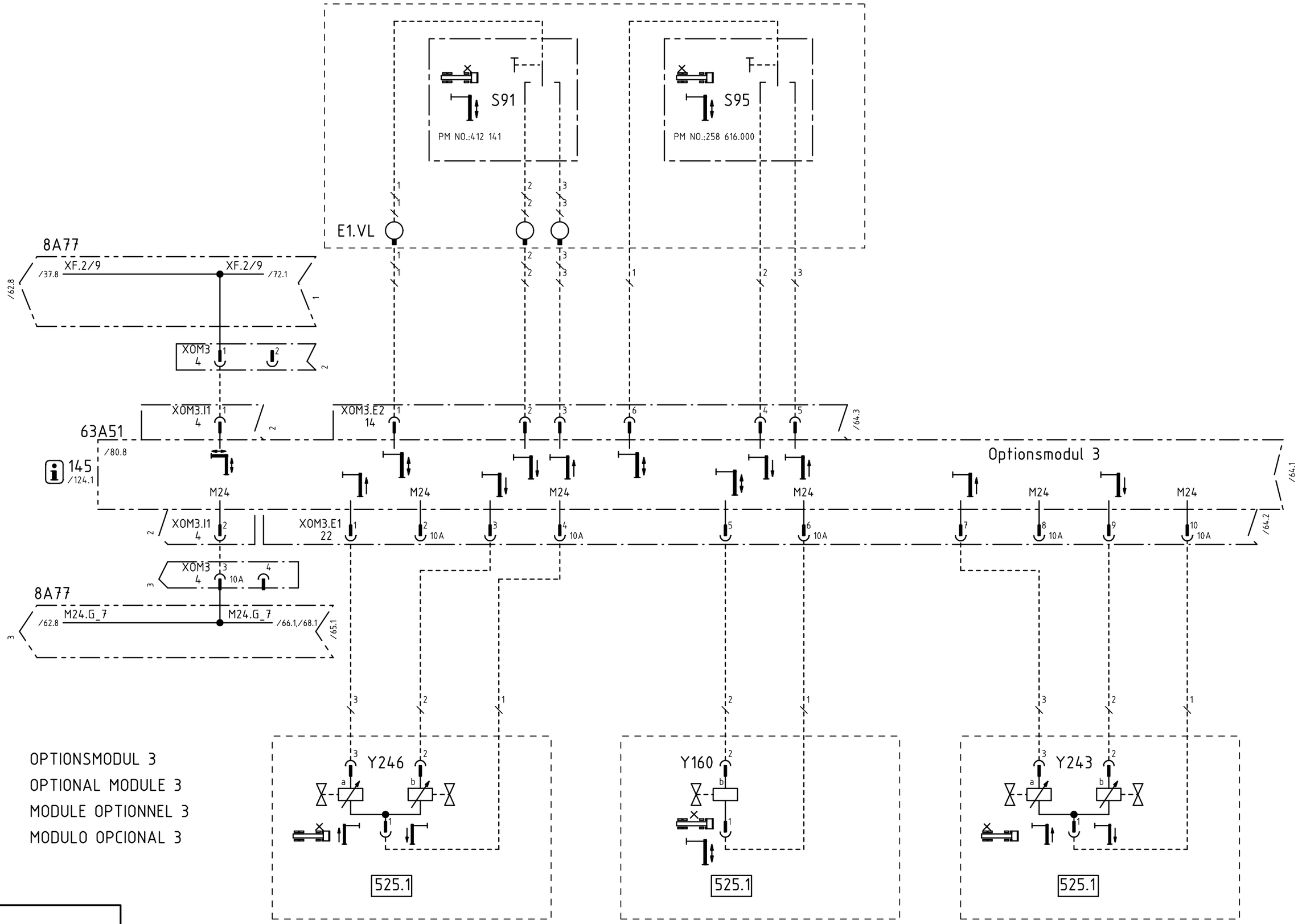

				Datum	07-01-24	08-03-14	PUTZMEISTER CONCRETE PUMPS GMBH D-72631 AICHTAL	CAD-Zeichnung Änderung nur über CAD	ZMS-EPS,24VDC,FFH10/FFH20,3.G. OPTIONSMODUL 3	Schutzvermerk nach DIN ISO 16016 Copyright reserved	=	
d	47698	08-03-13	WOL	Bearb.	WOLFF						+	
-		07-03-28	WOL	Geprüft	VON BÄUMEN					Art.-Nr.:482 502	KS-482502	Blatt 63
R.	Änderung	Datum	Name	Norm			Ursprung	Ersatz für	Ersatz durch			62/64 Bl.

Weitergabe sowie Vervielfältigung dieses Dokuments, Verwertung und Mitteilung seines Inhalts sind verboten, soweit nicht ausdrücklich gestattet. Zuwiderhandlungen verpflichten zu Schadenersatz. Alle Rechte für den Fall der Patent-, Gebrauchsmuster- oder Geschmacksmustereintragung vorbehalten.
The reproduction, distribution and utilization of this document as well as the communication of its contents to others without explicid authorization is prohibited. Offenders will be held liable for the payment of damages. All rights reserved in the event of grant of a patent, utility model or design.

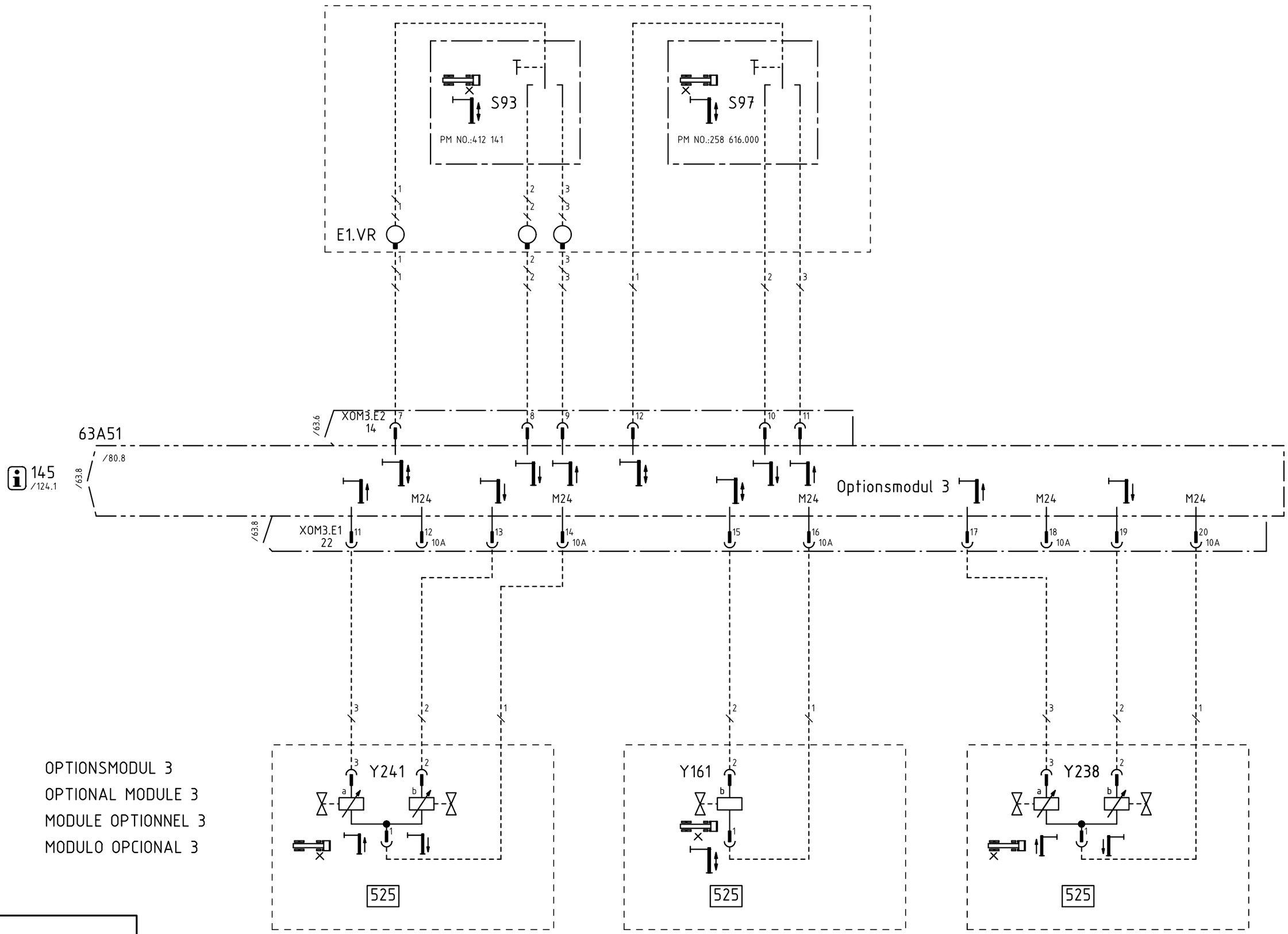

				Datum	07-01-24	08-03-14	PUTZMEISTER CONCRETE PUMPS GMBH D-72631 AICHTAL	CAD-Zeichnung Änderung nur über CAD	ZMS-EPS,24VDC,FFH10/FFH20,3.G. OPTIONSMODUL 3	Schutzvermerk nach DIN ISO 16016 Copyright reserved	=
d	47698	08-03-13	WOL	Bearb.	WOLFF						+
-		07-03-28	WOL	Geprüft	VON BÄUMEN					Art.-Nr.:482 502	KS-482502
R.	Änderung	Datum	Name	Norm			Ursprung	Ersatz für	Ersatz durch		Blatt 64 63/65 Bl.

Weitergabe sowie Vervielfältigung dieses Dokuments, Verwertung und Mitteilung seines Inhalts sind verboten, soweit nicht ausdrücklich gestattet. Zuwiderhandlungen verpflichten zu Schadenersatz. Alle Rechte für den Fall der Patent-, Gebrauchsmuster- oder Geschmacksmustereintragung vorbehalten.
The reproduction, distribution and utilization of this document as well as the communication of its contents to others without explicid authorization is prohibited. Offenders will be held liable for the payment of damages. All rights reserved in the event of grant of a patent, utility model or design.

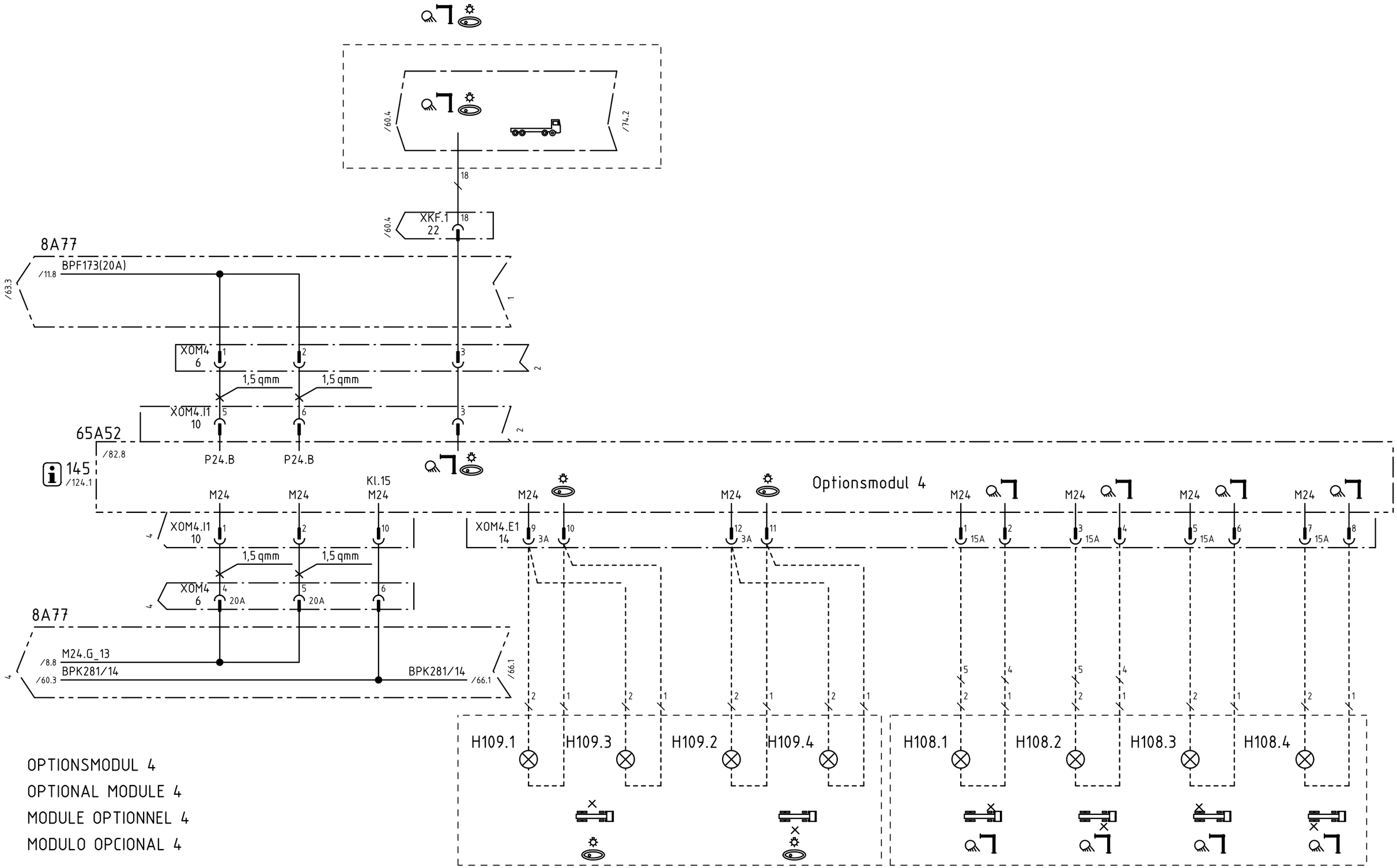

				Datum	07-01-24	08-03-14	PUTZMEISTER CONCRETE PUMPS GMBH D-72631 AICHTAL	CAD-Zeichnung Änderung nur über CAD	ZMS-EPS,24VDC,FFH10/FFH20,3.G. OPTIONSMODUL 4	Schutzvermerk nach DIN ISO 16016 Copyright reserved	=
d	47698	08-03-13	WOL	Bearb.	WOLFF						+
-		07-03-28	WOL	Geprüft	VON BÄUMEN					Art.-Nr.:482 502	KS-482502	Blatt 65
R.	Änderung	Datum	Name	Norm			Ursprung	Ersatz für	Ersatz durch		64/66 Bl.

Weitergabe sowie Vervielfältigung dieses Dokuments, Verwertung und Mitteilung seines Inhalts sind verboten, soweit nicht ausdrücklich gestattet. Zuwiderhandlungen verpflichten zu Schadenersatz. Alle Rechte für den Fall der Patent-, Gebrauchsmuster- oder Geschmacksmustereintragung vorbehalten.
The reproduction, distribution and utilization of this document as well as the communication of its contents to others without explicid authorization is prohibited. Offenders will be held liable for the payment of damages. All rights reserved in the event of grant of a patent, utility model or design.

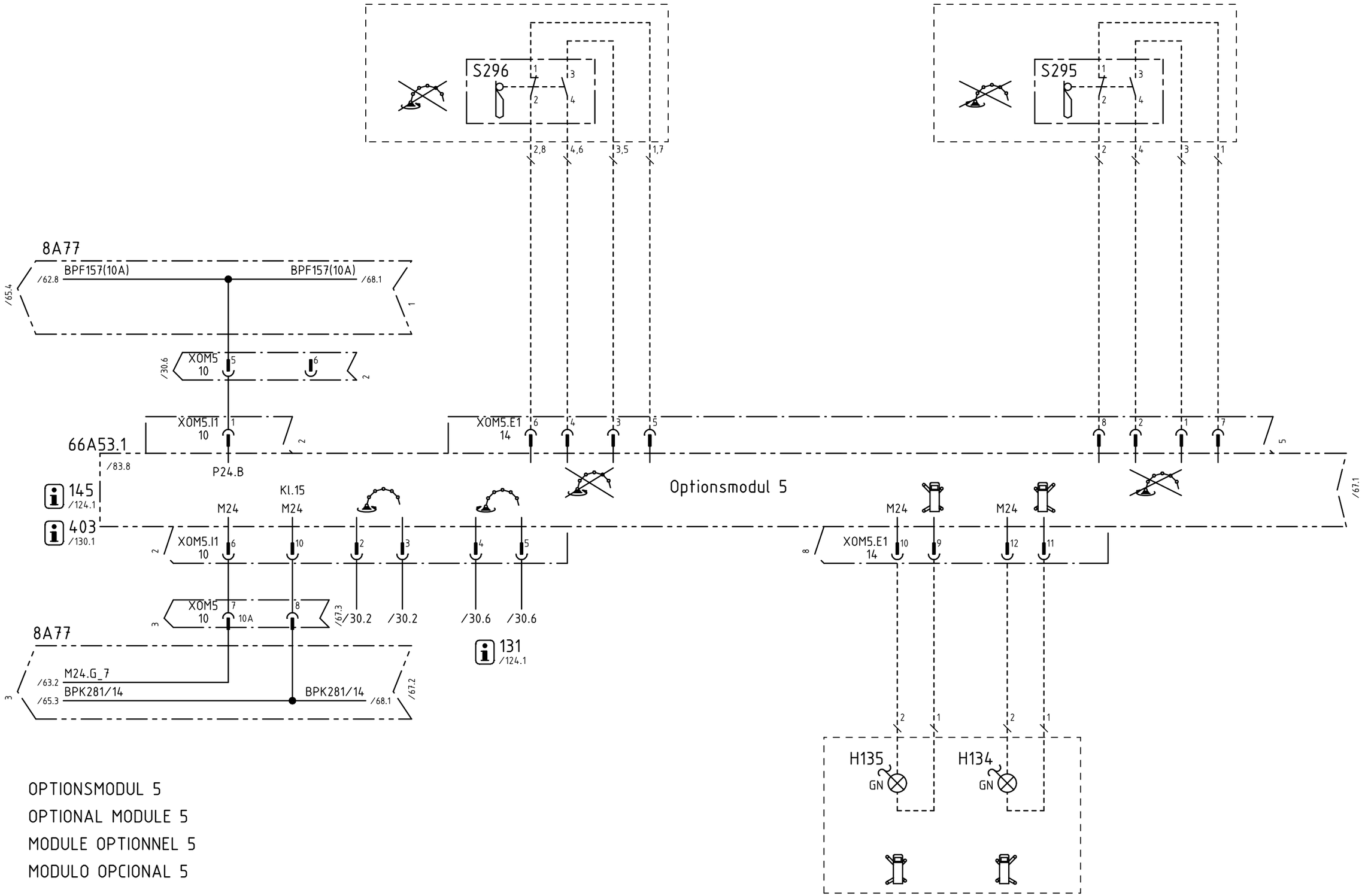

OPTIONSMODUL 5

OPTIONAL MODULE 5

MODULE OPTIONNEL 5

MODULO OPCIONAL 5

d	47698	08-03-13	WOL	Datum	07-01-24	08-03-14	PUTZMEISTER CONCRETE PUMPS GMBH D-72631 AICHTAL	CAD-Zeichnung Änderung nur über CAD	ZMS-EPS,24VDC,FFH10/FFH20,3.G. OPTIONSMODUL 5	Schutzvermerk nach DIN ISO 16016 Copyright reserved	=
a	45478	07-04-23	WOL	Bearb.	WOLFF						+
-		07-03-28	WOL	Geprüft	VON BÄUMEN					Art.-Nr.:482 502 KS-482502	Blatt 66 65/67 Bl.
R.	Änderung	Datum	Name	Norm			Ursprung	Ersatz für	Ersatz durch		

Weitergabe sowie Vervielfältigung dieses Dokuments, Verwertung und Mitteilung seines Inhalts sind verboten, soweit nicht ausdrücklich gestattet. Zuwiderhandlungen verpflichten zu Schadenersatz. Alle Rechte für den Fall der Patent-, Gebrauchsmuster- oder Geschmacksmustereintragung vorbehalten.
The reproduction, distribution and utilization of this document as well as the communication of its contents to others without explicid authorization is prohibited. Offenders will be held liable for the payment of damages. All rights reserved in the event of grant of a patent, utility model or design.

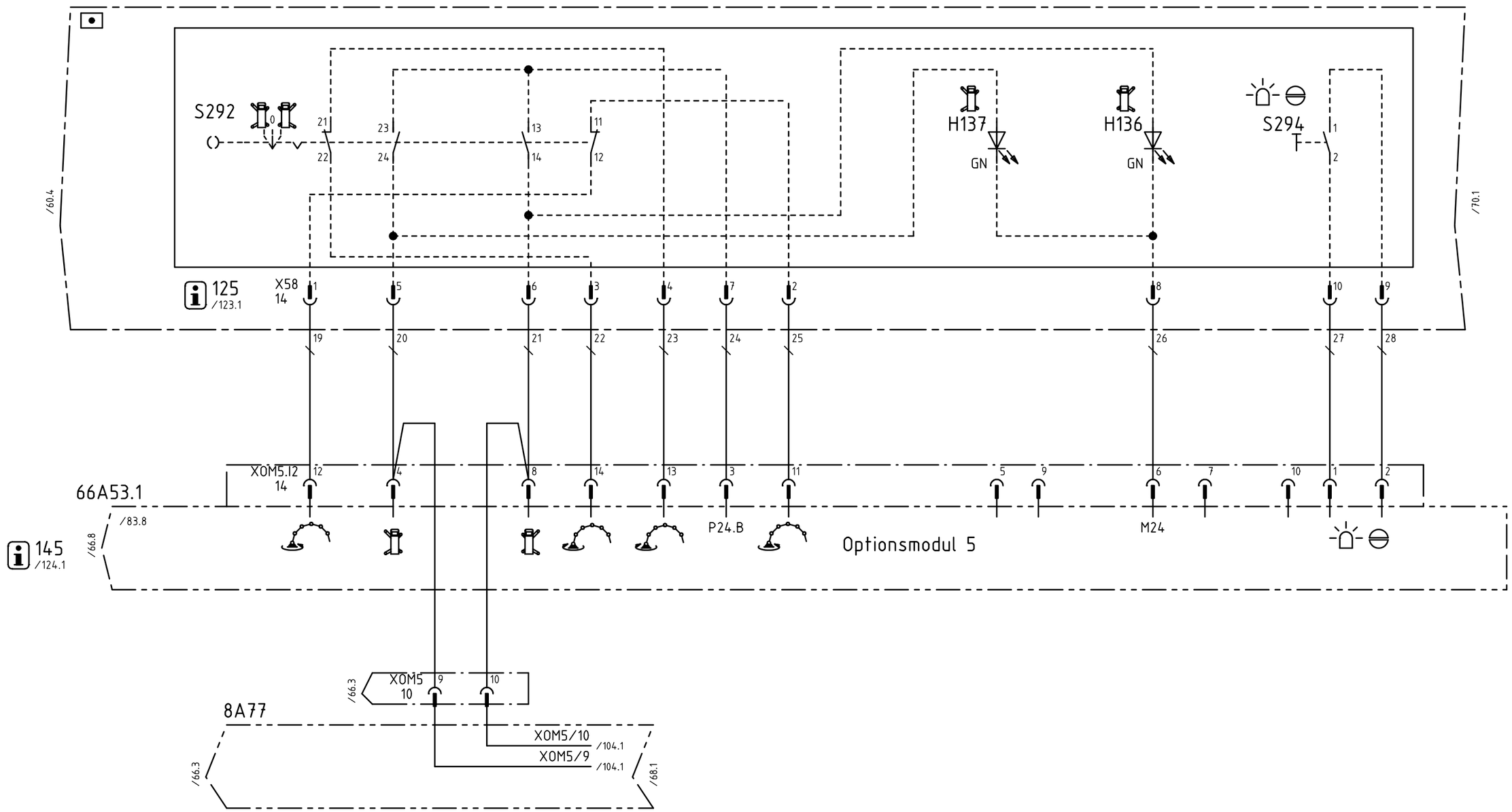

OPTIONSMODUL 5

OPTIONAL MODULE 5

MODULE OPTIONNEL 5

MODULO OPCIONAL 5

d	47698	08-03-13	WOL	Datum	07-01-24	08-03-14	PUTZMEISTER CONCRETE PUMPS GMBH D-72631 AICHTAL	CAD-Zeichnung Änderung nur über CAD	ZMS-EPS,24VDC,FFH10/FFH20,3.G. OPTIONSMODUL 5	Schutzvermerk nach DIN ISO 16016 Copyright reserved	=
a	45478	07-04-23	WOL	Bearb.	WOLFF						+
-		07-03-28	WOL	Geprüft	VON BÄUMEN					Art.-Nr.:482 502	KS-482502	Blatt 67
R.	Änderung	Datum	Name	Norm			Ursprung	Ersatz für	Ersatz durch		66/68 BL.

Weitergabe sowie Vervielfältigung dieses Dokuments, Verwertung und Mitteilung seines Inhalts sind verboten, soweit nicht ausdrücklich gestattet. Zuwiderhandlungen verpflichten zu Schadenersatz. Alle Rechte für den Fall der Patent-, Gebrauchsmuster- oder Geschmacksmustereintragung vorbehalten.
The reproduction, distribution and utilization of this document as well as the communication of its contents to others without explicid authorization is prohibited. Offenders will be held liable for the payment of damages. All rights reserved in the event of grant of a patent, utility model or design.

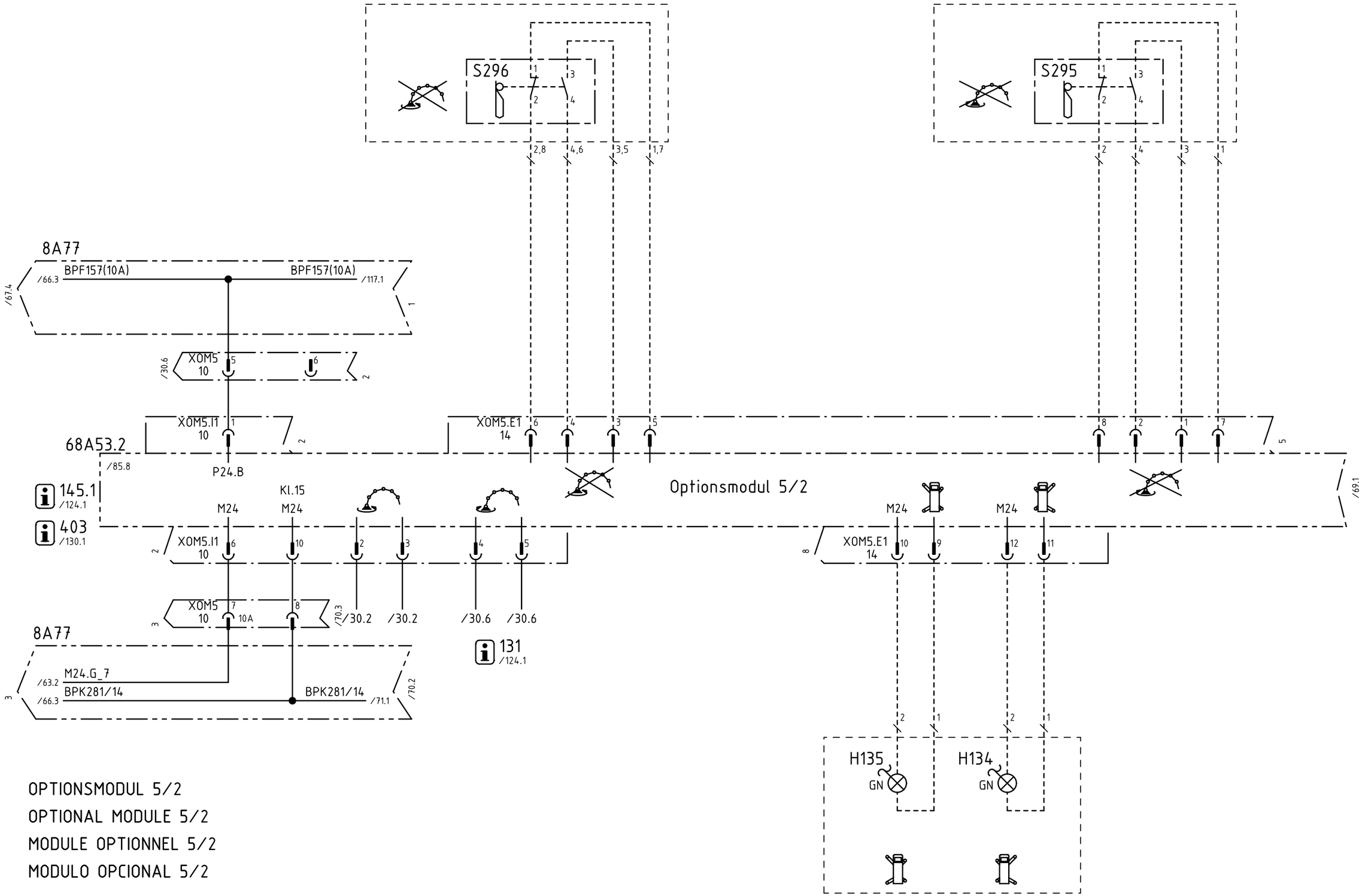

OPTIONSMODUL 5/2

OPTIONAL MODULE 5/2

MODULE OPTIONNEL 5/2

MODULO OPCIONAL 5/2

d	47698	08-03-13	WOL	Datum	07-01-24	08-03-14	PUTZMEISTER CONCRETE PUMPS GMBH D-72631 AICHTAL	CAD-Zeichnung Änderung nur über CAD	ZMS-EPS,24VDC,FFH10/FFH20,3.G. OPTIONSMODUL 5/2	Schutzvermerk nach DIN ISO 16016 Copyright reserved	=
a	45478	07-04-23	WOL	Bearb.	WOLFF						+
-		07-03-28	WOL	Geprüft	VON BÄUMEN					Art.-Nr.:482 502	KS-482502
R.	Änderung	Datum	Name	Norm			Ursprung	Ersatz für / Ersatz durch			Blatt 68 67/69 Bl.

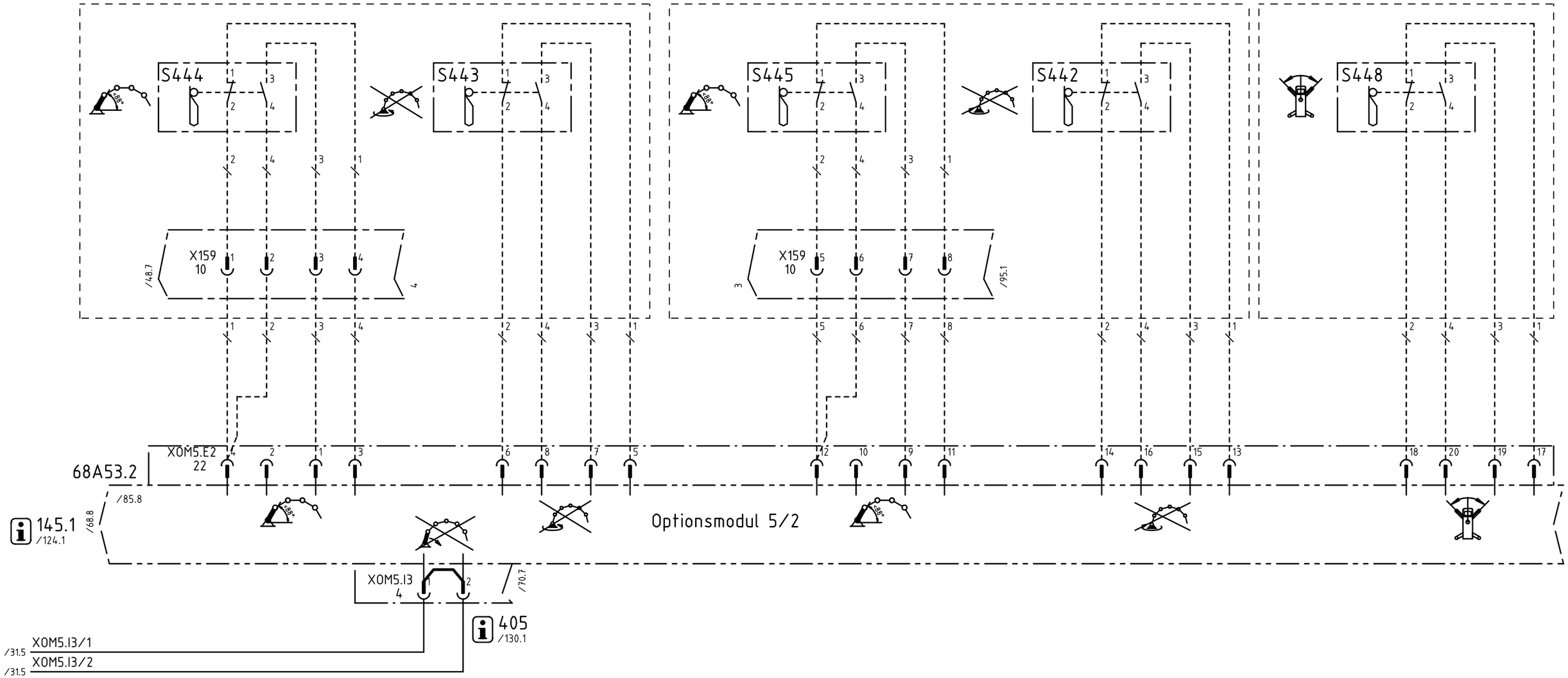

OPTIONSMODUL 5/2

OPTIONAL MODULE 5/2

MODULE OPTIONNEL 5/2

MODULO OPCIONAL 5/2

Weitergabe sowie Vervielfältigung dieses Dokuments, Verwertung und Mitteilung seines Inhalts sind verboten, soweit nicht ausdrücklich gestattet. Zuwiderhandlungen verpflichten zu Schadenersatz. Alle Rechte für den Fall der Patent-, Gebrauchsmuster- oder Geschmacksmustereintragung vorbehalten.
The reproduction, distribution and utilization of this document as well as the communication of its contents to others without explicid authorization is prohibited. Offenders will be held liable for the payment of damages. All rights reserved in the event of grant of a patent, utility model or design.

d	47698	08-03-13	WOL	Datum	07-01-24	08-03-14	PUTZMEISTER CONCRETE PUMPS GMBH D-72631 AICHTAL	CAD-Zeichnung Änderung nur über CAD	ZMS-EPS,24VDC,FFH10/FFH20,3.G. OPTIONSMODUL 5/2	Schutzvermerk nach DIN ISO 16016 Copyright reserved	=	
a	45478	07-04-23	WOL	Bearb.	WOLFF						+	
-		07-03-28	WOL	Geprüft	VON BÄUMEN					Art.-Nr.:482 502	KS-482502	Blatt 69
R.	Änderung	Datum	Name	Norm			Ursprung	Ersatz für	Ersatz durch			68/70 Bl.

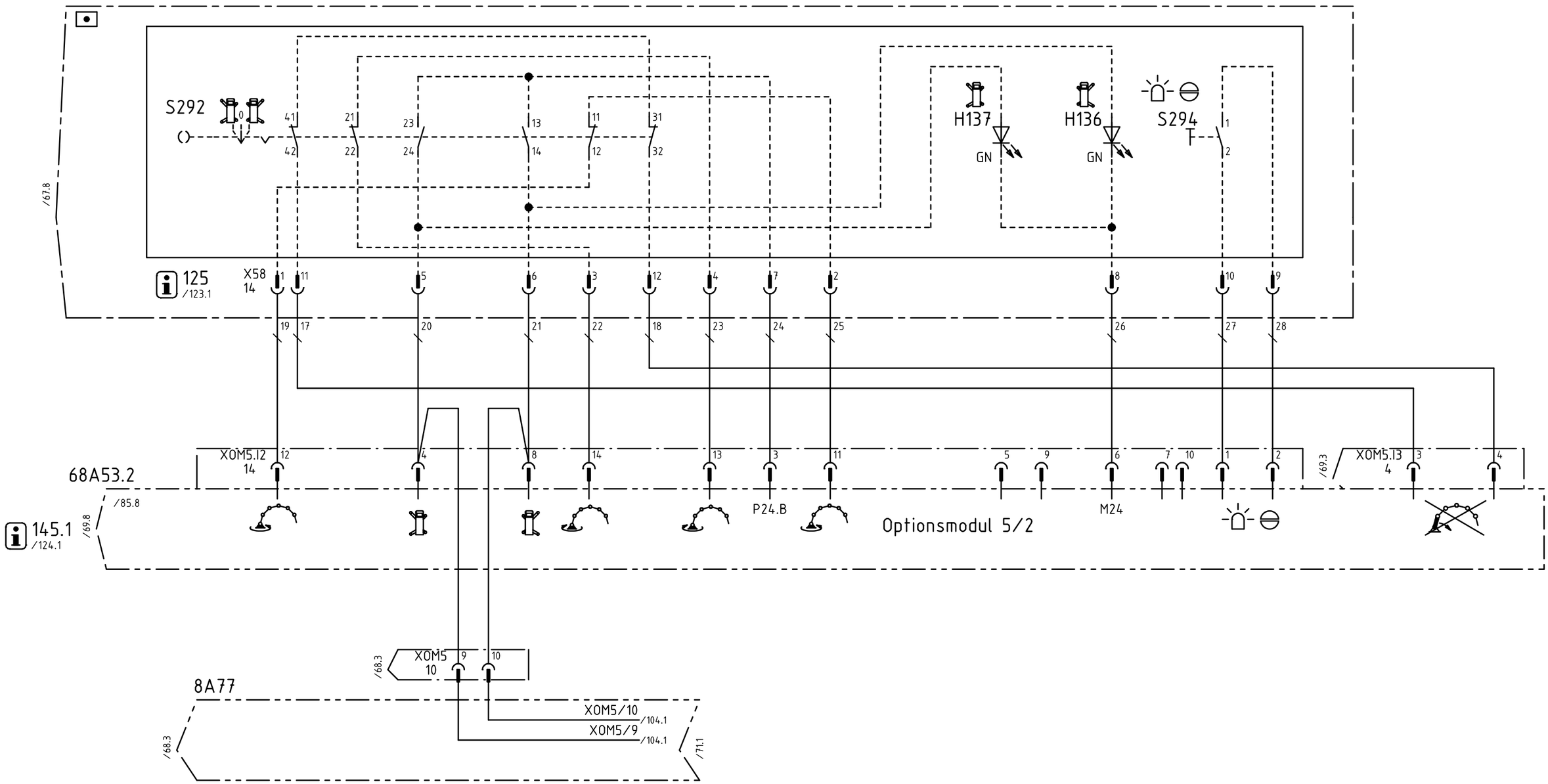

OPTIONSMODUL 5/2

OPTIONAL MODULE 5/2

MODULE OPTIONNEL 5/2

MODULO OPCIONAL 5/2

Weitergabe sowie Vervielfältigung dieses Dokuments, Verwertung und Mitteilung seines Inhalts sind verboten, soweit nicht ausdrücklich gestattet. Zuwiderhandlungen verpflichten zu Schadenersatz. Alle Rechte für den Fall der Patent-, Gebrauchsmuster- oder Geschmacksmustereintragung vorbehalten.
The reproduction, distribution and utilization of this document as well as the communication of its contents to others without explicid authorization is prohibited. Offenders will be held liable for the payment of damages. All rights reserved in the event of grant of a patent, utility model or design.

d	47698	08-03-13	WOL	Datum	07-01-24	08-03-14	PUTZMEISTER CONCRETE PUMPS GMBH D-72631 AICHTAL	CAD-Zeichnung Änderung nur über CAD	ZMS-EPS,24VDC,FFH10/FFH20,3.G. OPTIONSMODUL 5/2	Schutzvermerk nach DIN ISO 16016 Copyright reserved	=
a	45478	07-04-23	WOL	Bearb.	WOLFF						+
-		07-03-28	WOL	Geprüft	VON BÄUMEN					Art.-Nr.:482 502	KS-482502
R.	Änderung	Datum	Name	Norm			Ursprung	Ersatz für / Ersatz durch			Blatt 70 69/71 BL.

Weitergabe sowie Vervielfältigung dieses Dokuments, Verwertung und Mitteilung seines Inhalts sind verboten, soweit nicht ausdrücklich gestattet. Zuwiderhandlungen verpflichten zu Schadenersatz. Alle Rechte für den Fall der Patent-, Gebrauchsmuster- oder Geschmacksmustereintragung vorbehalten.
The reproduction, distribution and utilization of this document as well as the communication of its contents to others without explicid authorization is prohibited. Offenders will be held liable for the payment of damages. All rights reserved in the event of grant of a patent, utility model or design.

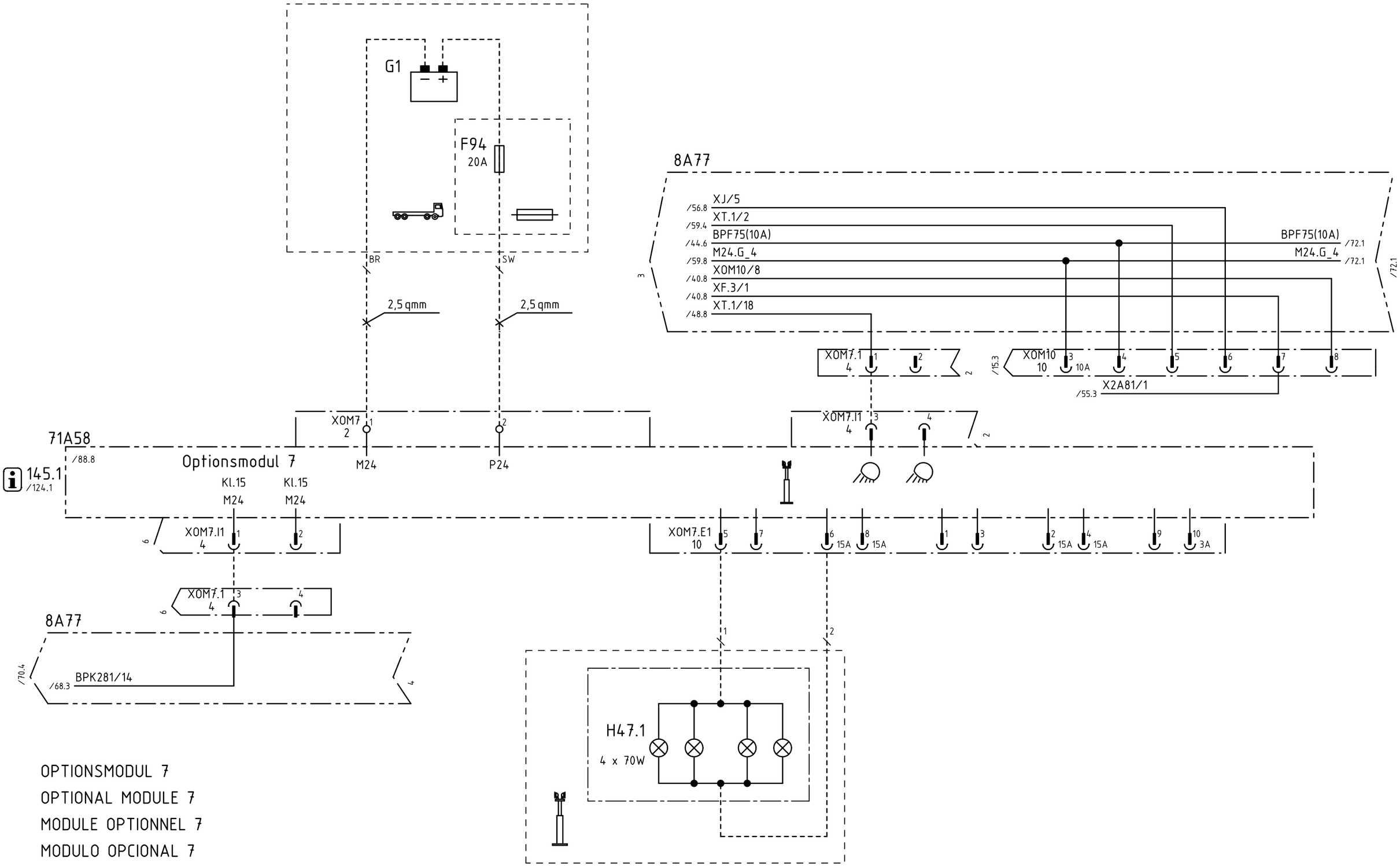

OPTIONSMODUL 7

OPTIONAL MODULE 7

MODULE OPTIONNEL 7

MODULO OPCIONAL 7

				Datum	07-01-24	08-03-14	PUTZMEISTER CONCRETE PUMPS GMBH D-72631 AICHTAL	CAD-Zeichnung Änderung nur über CAD	ZMS-EPS,24VDC,FFH10/FFH20,3.G. OPTIONSMODUL 7	Schutzvermerk nach DIN ISO 16016 Copyright reserved	=	
d	47698	08-03-13	WOL	Bearb.	WOLFF						+	
-		07-03-28	WOL	Geprüft	VON BÄUMEN					Art.-Nr.:482 502	KS-482502	Blatt 71
R.	Änderung	Datum	Name	Norm			Ursprung	Ersatz für / Ersatz durch				70/72 Bl.

Weitergabe sowie Vervielfältigung dieses Dokuments, Verwertung und Mitteilung seines Inhalts sind verboten, soweit nicht ausdrücklich gestattet. Zuwiderhandlungen verpflichten zu Schadenersatz. Alle Rechte für den Fall der Patent-, Gebrauchsmuster- oder Geschmacksmustereintragung vorbehalten.
The reproduction, distribution and utilization of this document as well as the communication of its contents to others without explicid authorization is prohibited. Offenders will be held liable for the payment of damages. All rights reserved in the event of grant of a patent, utility model or design.

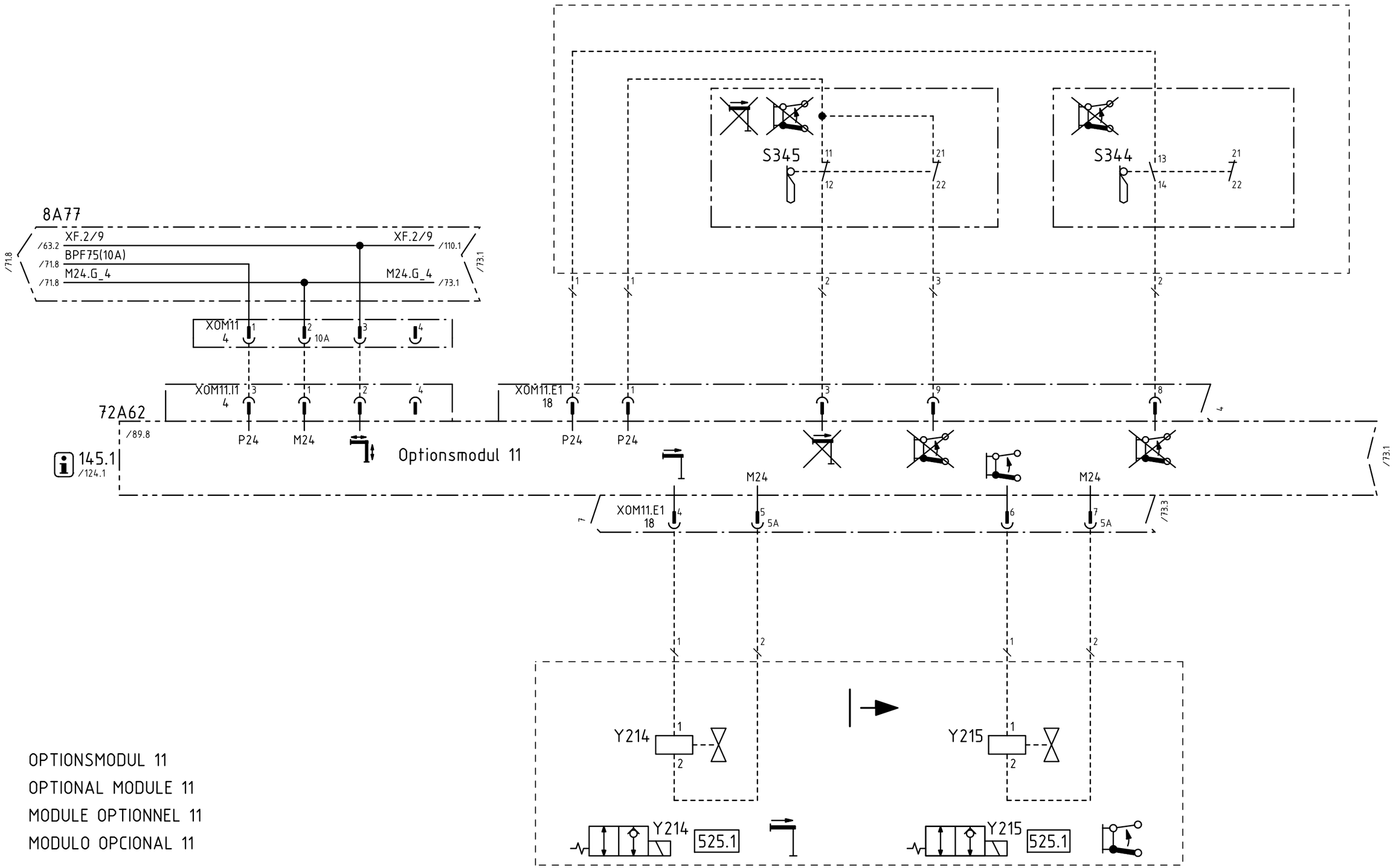

OPTIONSMODUL 11

OPTIONAL MODULE 11

MODULE OPTIONNEL 11

MODULO OPCIONAL 11

				Datum	07-01-24	08-03-14	PUTZMEISTER CONCRETE PUMPS GMBH D-72631 AICHTAL	CAD-Zeichnung Änderung nur über CAD	ZMS-EPS,24VDC,FFH10/FFH20,3.G. OPTIONSMODUL 11	Schutzvermerk nach DIN ISO 16016 Copyright reserved	=
d	47698	08-03-13	WOL	Bearb.	WOLFF						+
-		07-03-28	WOL	Geprüft	VON BÄUMEN					Art.-Nr.:482 502	KS-482502	Blatt 72
R.	Änderung	Datum	Name	Norm			Ursprung	Ersatz für	Ersatz durch		71/73 Bl.

Weitergabe sowie Vervielfältigung dieses Dokuments, Verwertung und Mitteilung seines Inhalts sind verboten, soweit nicht ausdrücklich gestattet. Zuwiderhandlungen verpflichten zu Schadenersatz. Alle Rechte für den Fall der Patent-, Gebrauchsmuster- oder Geschmacksmustereintragung vorbehalten.
The reproduction, distribution and utilization of this document as well as the communication of its contents to others without explicid authorization is prohibited. Offenders will be held liable for the payment of damages. All rights reserved in the event of grant of a patent, utility model or design.

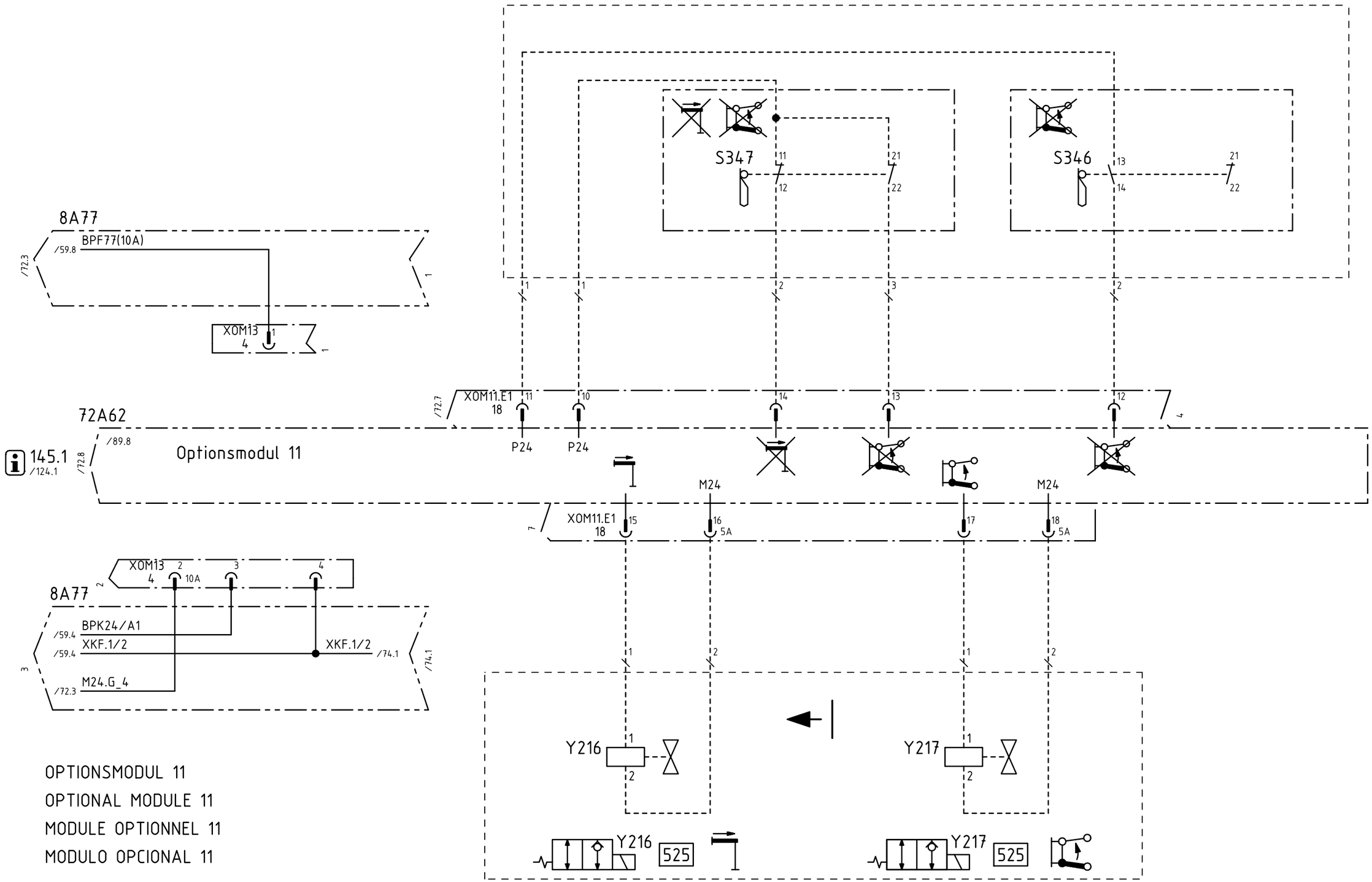

OPTIONSMODUL 11
OPTIONAL MODULE 11
MODULE OPTIONNEL 11
MODULO OPCIONAL 11

				Datum	07-01-24	08-03-14	PUTZMEISTER CONCRETE PUMPS GMBH D-72631 AICHTAL	CAD-Zeichnung Änderung nur über CAD	ZMS-EPS,24VDC,FFH10/FFH20,3.G. OPTIONSMODUL 11	Schutzvermerk nach DIN ISO 16016 Copyright reserved	=
d	47698	08-03-13	WOL	Bearb.	WOLFF						+
-		07-03-28	WOL	Geprüft	VON BÄUMEN					Art.-Nr.:482 502	KS-482502
R.	Änderung	Datum	Name	Norm			Ursprung	Ersatz für / Ersatz durch			Blatt 73 72/74 Bl.

Weitergabe sowie Vervielfältigung dieses Dokuments, Verwertung und Mitteilung seines Inhalts sind verboten, soweit nicht ausdrücklich gestattet. Zuwiderhandlungen verpflichten zu Schadenersatz. Alle Rechte für den Fall der Patent-, Gebrauchsmuster- oder Geschmacksmustereintragung vorbehalten.
The reproduction, distribution and utilization of this document as well as the communication of its contents to others without explicid authorization is prohibited. Offenders will be held liable for the payment of damages. All rights reserved in the event of grant of a patent, utility model or design.

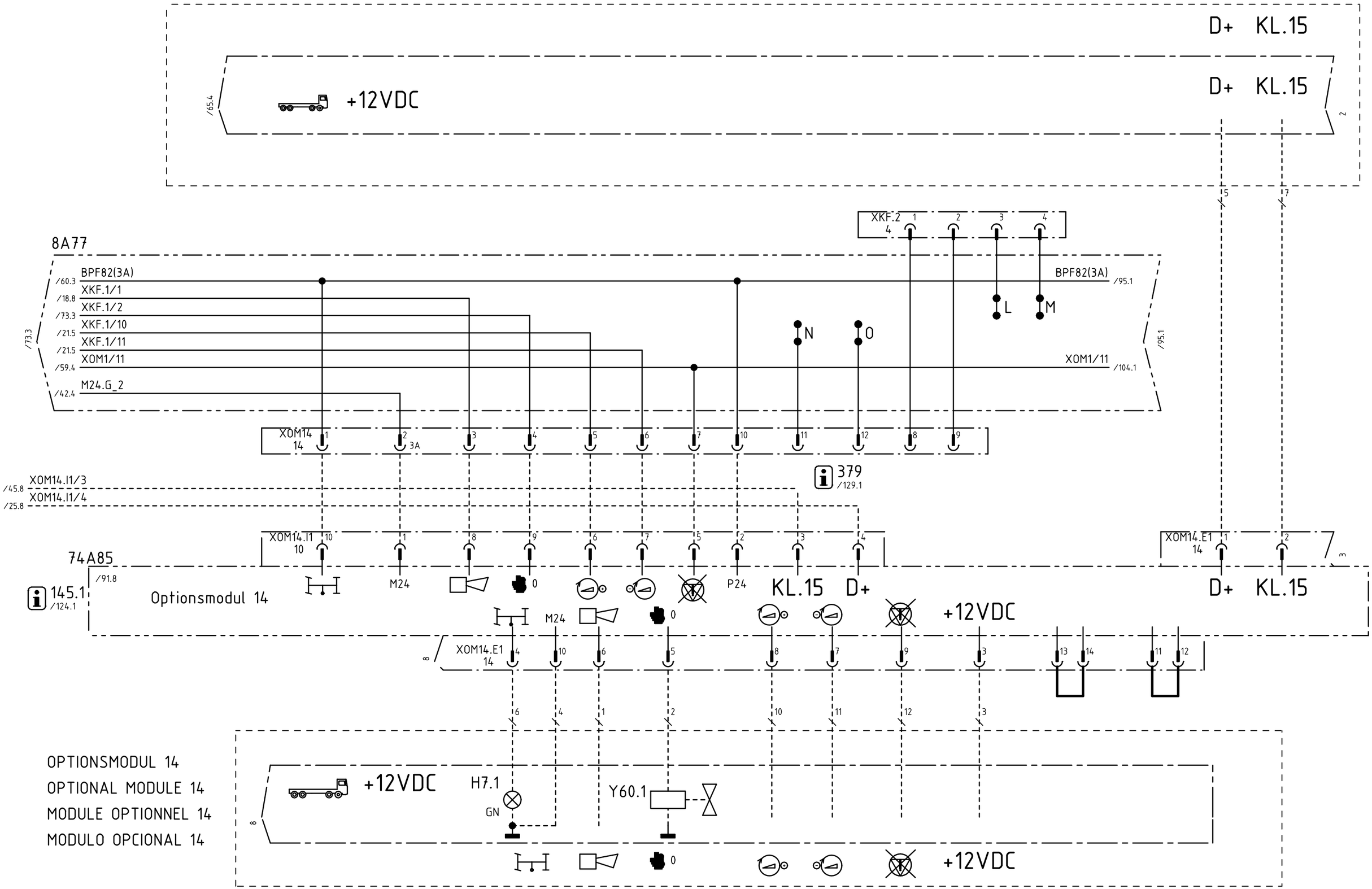

				Datum	07-01-24	08-03-14	PUTZMEISTER CONCRETE PUMPS GMBH D-72631 AICHTAL	CAD-Zeichnung Änderung nur über CAD	ZMS-EPS,24VDC,FFH10/FFH20,3.G. OPTIONSMODUL 14	Schutzvermerk nach DIN ISO 16016 Copyright reserved	=	
d	47698	08-03-13	WOL	Bearb.	WOLFF						+	
-		07-03-28	WOL	Geprüft	VON BÄUMEN					Art.-Nr.:482 502	KS-482502	Blatt 74 73/75 Bl.
R.	Änderung	Datum	Name	Norm			Ursprung	Ersatz für	Ersatz durch			

Weitergabe sowie Vervielfältigung dieses Dokuments, Verwertung und Mitteilung seines Inhalts sind verboten, soweit nicht ausdrücklich gestattet. Zuwiderhandlungen verpflichten zu Schadenersatz. Alle Rechte für den Fall der Patent-, Gebrauchsmuster- oder Geschmacksmustereintragung vorbehalten.
The reproduction, distribution and utilization of this document as well as the communication of its contents to others without explicid authorization is prohibited. Offenders will be held liable for the payment of damages. All rights reserved in the event of grant of a patent, utility model or design.

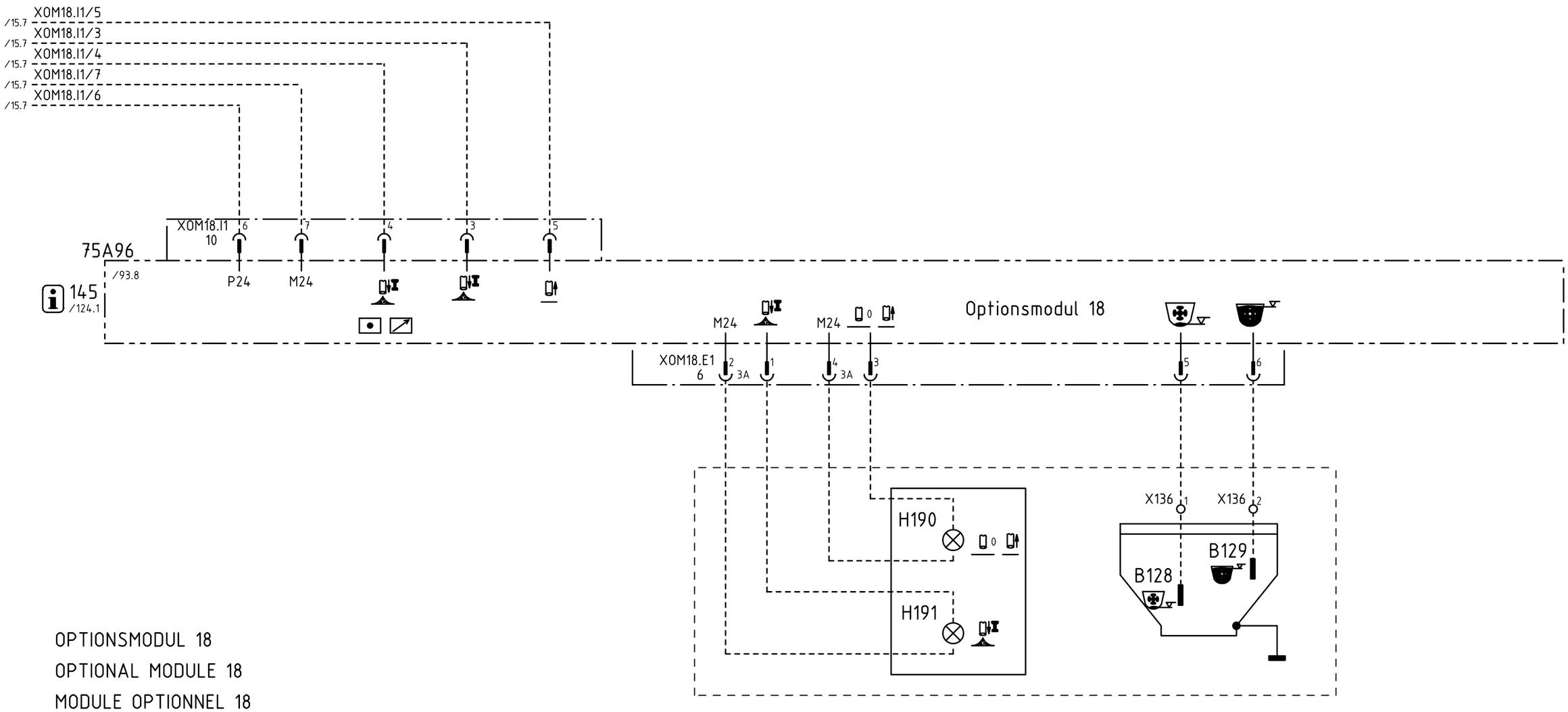

OPTIONSMODUL 18

OPTIONAL MODULE 18

MODULE OPTIONNEL 18

MODULO OPCIONAL 18

				Datum	07-01-24	08-03-14	PUTZMEISTER CONCRETE PUMPS GMBH D-72631 AICHTAL	CAD-Zeichnung Änderung nur über CAD	ZMS-EPS,24VDC,FFH10/FFH20,3.G. OPTIONSMODUL 18	Schutzvermerk nach DIN ISO 16016 Copyright reserved	=
d	47698	08-03-13	WOL	Bearb.	WOLFF						+
-		07-03-28	WOL	Geprüft	VON BÄUMEN					Art.-Nr.:482 502	KS-482502
R.	Änderung	Datum	Name	Norm			Ursprung	Ersatz für	Ersatz durch		Blatt 75 74/76 Bl.

Weitergabe sowie Vervielfältigung dieses Dokuments, Verwertung und Mitteilung seines Inhalts sind verboten, soweit nicht ausdrücklich gestattet. Zuwiderhandlungen verpflichten zu Schadenersatz. Alle Rechte für den Fall der Patent-, Gebrauchsmuster- oder Geschmacksmustereintragung vorbehalten.
The reproduction, distribution and utilization of this document as well as the communication of its contents to others without explicid authorization is prohibited. Offenders will be held liable for the payment of damages. All rights reserved in the event of grant of a patent, utility model or design.

LEERBLATT

EMPTY SHEET

FEUILLE EN BLANC

HOJA VACIA

				Datum	07-01-24	08-03-14	PUTZMEISTER CONCRETE PUMPS GMBH D-72631 AICHTAL	CAD-Zeichnung Änderung nur über CAD	ZMS-EPS,24VDC,FFH10/FFH20,3.G. LEERBLATT	Schutzvermerk nach DIN ISO 16016 Copyright reserved	=
d	47698	08-03-13	WOL	Bearb.	WOLFF						+
-		07-03-28	WOL	Geprüft	VON BÄUMEN					Art.-Nr.:482 502	KS-482502	Blatt 76
R.	Änderung	Datum	Name	Norm			Ursprung	Ersatz für	Ersatz durch			75/77 Bl.

Weitergabe sowie Vervielfältigung dieses Dokuments, Verwertung und Mitteilung seines Inhalts sind verboten, soweit nicht ausdrücklich gestattet. Zuwiderhandlungen verpflichten zu Schadenersatz. Alle Rechte für den Fall der Patent-, Gebrauchsmuster- oder Geschmacksmustereintragung vorbehalten.
The reproduction, distribution and utilization of this document as well as the communication of its contents to others without explicid authorization is prohibited. Offenders will be held liable for the payment of damages. All rights reserved in the event of grant of a patent, utility model or design.

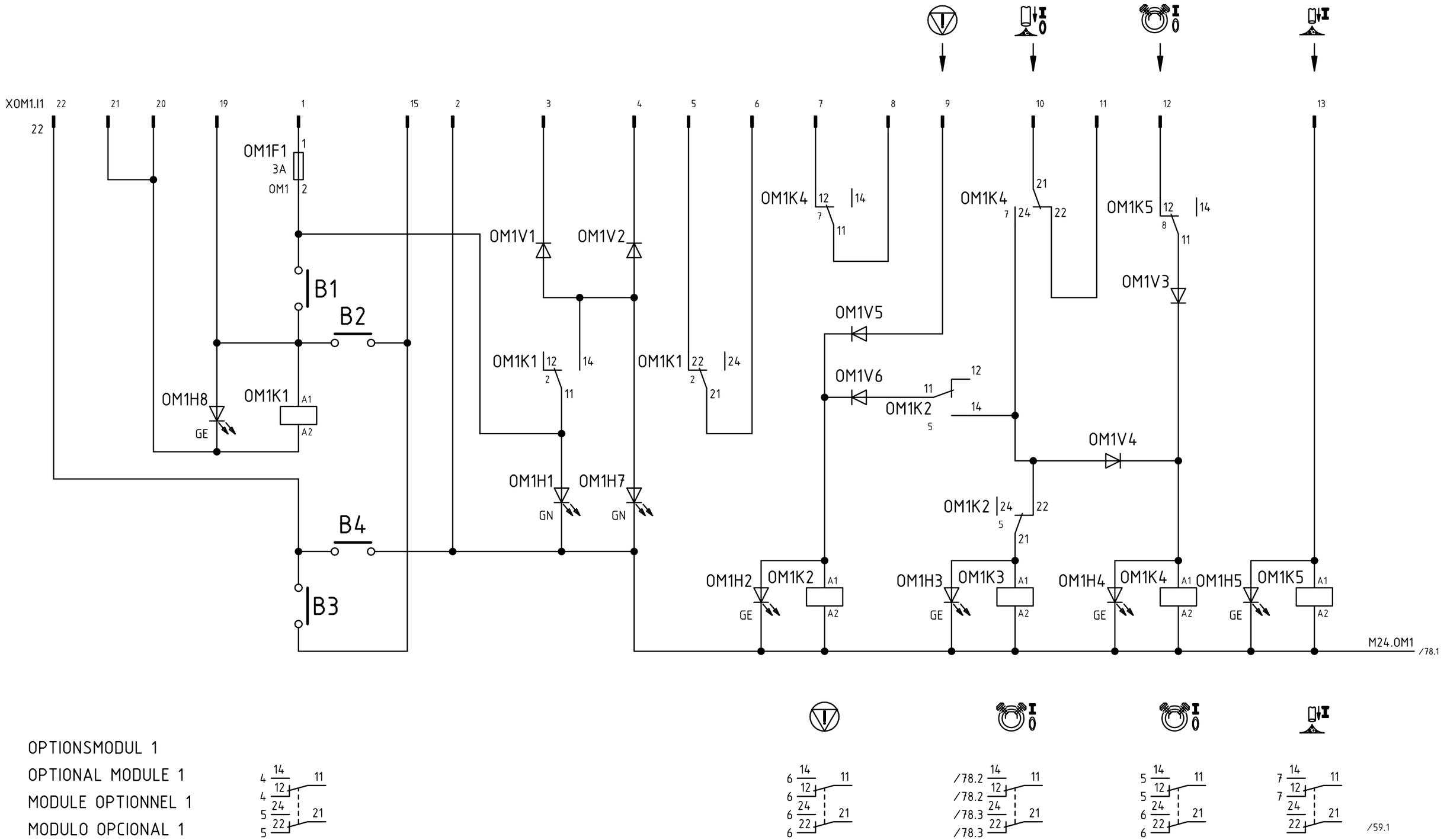

OPTIONSMODUL 1
OPTIONAL MODULE 1
MODULE OPTIONNEL 1
MODULO OPCIONAL 1

59A49

				Datum	07-01-24	08-03-14	PUTZMEISTER CONCRETE PUMPS GMBH D-72631 AICHTAL	CAD-Zeichnung Änderung nur über CAD	ZMS-EPS,24VDC,FFH10/FFH20,3.G. OPTIONSMODUL 1,INNENSCHALTUNG	Schutzvermerk nach DIN ISO 16016 Copyright reserved	=
d	47698	08-03-13	WOL	Bearb.	WOLFF						+
-		07-03-28	WOL	Geprüft	VON BÄUMEN						
R.	Änderung	Datum	Name	Norm			Ursprung	Ersatz für / Ersatz durch		Art.-Nr.:482 502 / KS-482502	Blatt 77 76/78 Bl.

Weitergabe sowie Vervielfältigung dieses Dokuments, Verwertung und Mitteilung seines Inhalts sind verboten, soweit nicht ausdrücklich gestattet. Zuwiderhandlungen verpflichten zu Schadenersatz. Alle Rechte für den Fall der Patent-, Gebrauchsmuster- oder Geschmacksmustereintragung vorbehalten.
The reproduction, distribution and utilization of this document as well as the communication of its contents to others without explicid authorization is prohibited. Offenders will be held liable for the payment of damages. All rights reserved in the event of grant of a patent, utility model or design.

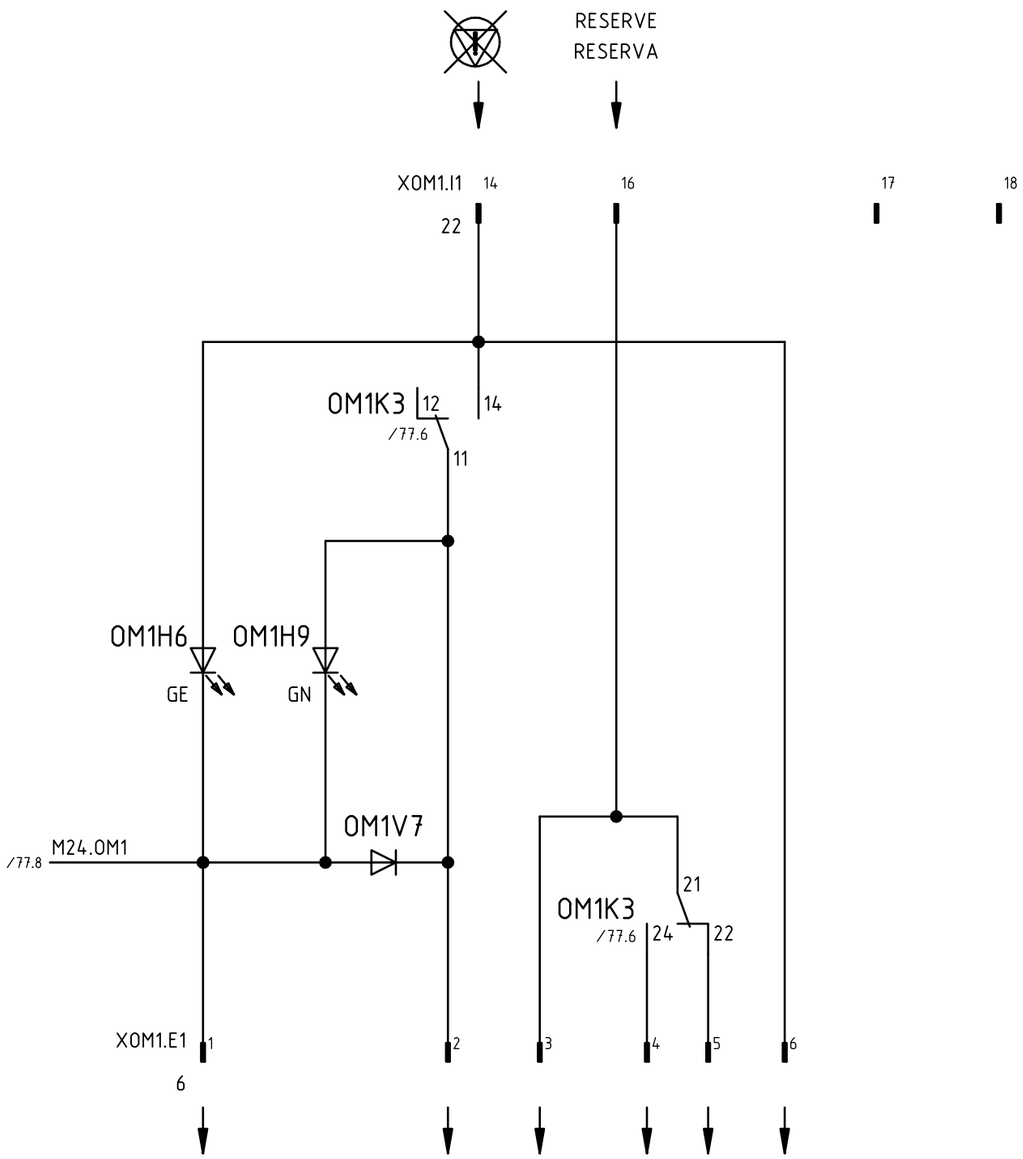

OPTIONSMODUL 1
OPTIONAL MODULE 1
MODULE OPTIONNEL 1
MODULO OPCIONAL 1

RESERVE
RESERVA

59A49

				Datum	07-01-24	08-03-14	PUTZMEISTER CONCRETE PUMPS GMBH D-72631 AICHTAL	CAD-Zeichnung Änderung nur über CAD	ZMS-EPS,24VDC,FFH10/FFH20,3.G. OPTIONSMODUL 1,INNENSCHALTUNG	Schutzvermerk nach DIN ISO 16016 Copyright reserved	=
d	47698	08-03-13	WOL	Bearb.	WOLFF						+
-		07-03-28	WOL	Geprüft	VON BÄUMEN					Art.-Nr.:482 502	KS-482502
R.	Änderung	Datum	Name	Norm			Ursprung	Ersatz für	Ersatz durch		Blatt 78 77/79 Bl.

Weitergabe sowie Vervielfältigung dieses Dokuments, Verwertung und Mitteilung seines Inhalts sind verboten, soweit nicht ausdrücklich gestattet. Zuwiderhandlungen verpflichten zu Schadenersatz. Alle Rechte für den Fall der Patent-, Gebrauchsmuster- oder Geschmacksmustereintragung vorbehalten.
The reproduction, distribution and utilization of this document as well as the communication of its contents to others without explicid authorization is prohibited. Offenders will be held liable for the payment of damages. All rights reserved in the event of grant of a patent, utility model or design.

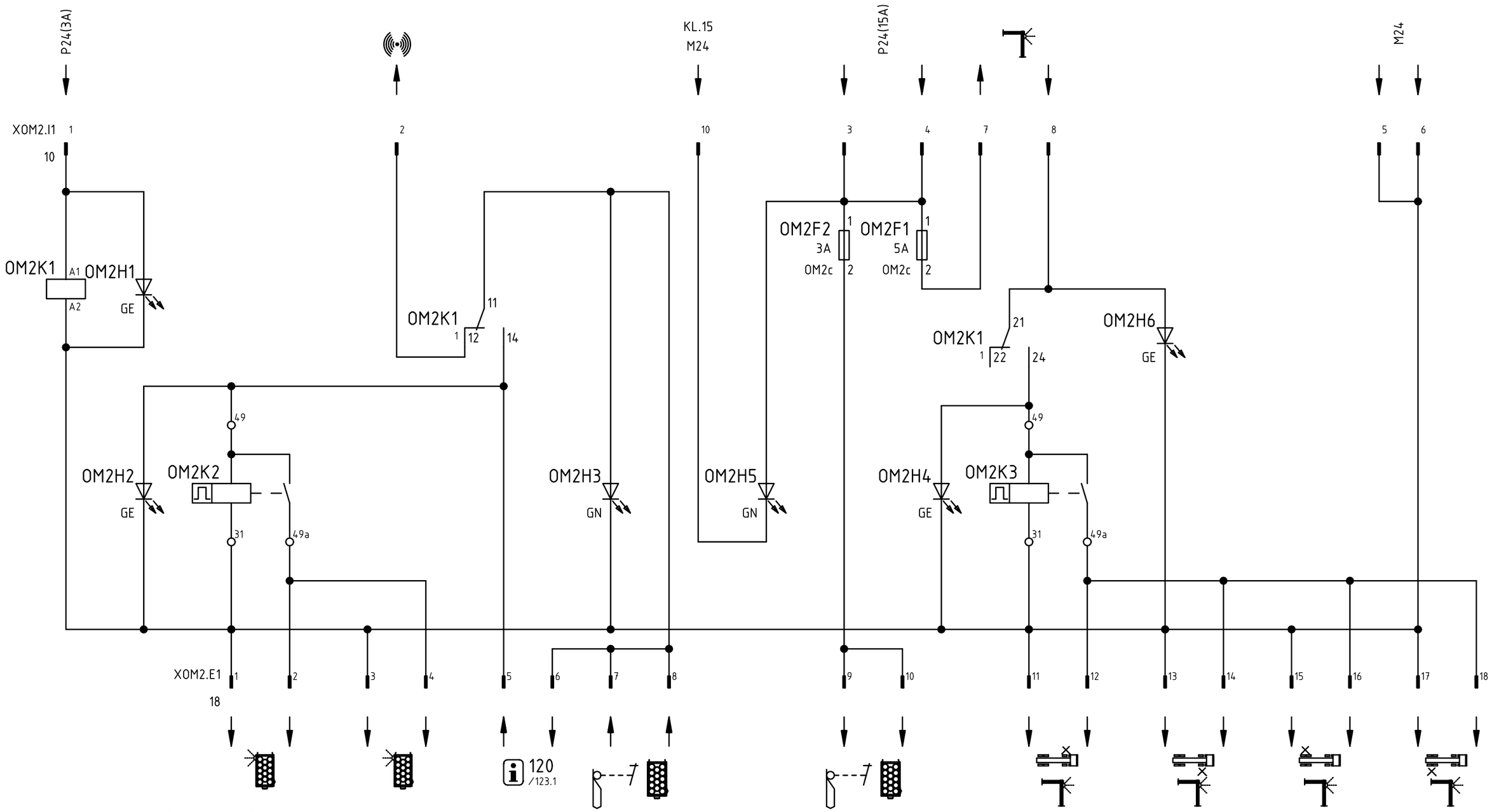

OPTIONSMODUL 2c
OPTIONAL MODULE 2c
MODULE OPTIONNEL 2c
MODULO OPCIONAL 2c

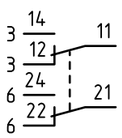

/60.2

60A50

				Datum	07-01-24	08-03-14	PUTZMEISTER CONCRETE PUMPS GMBH D-72631 AICHTAL	CAD-Zeichnung Änderung nur über CAD	ZMS-EPS,24VDC,FFH10/FFH20,3.G. OPTIONSMODUL 2c,INNENSCHALTUNG	Schutzvermerk nach DIN ISO 16016 Copyright reserved	=
d	47698	08-03-13	WOL	Bearb.	WOLFF						+
-		07-03-28	WOL	Geprüft	VON BÄUMEN					Art.-Nr.:482 502	KS-482502	Blatt 79
R.	Änderung	Datum	Name	Norm			Ursprung	Ersatz für	Ersatz durch			78/80 Bl.

Weitergabe sowie Vervielfältigung dieses Dokuments, Verwertung und Mitteilung seines Inhalts sind verboten, soweit nicht ausdrücklich gestattet. Zuwiderhandlungen verpflichten zu Schadenersatz. Alle Rechte für den Fall der Patent-, Gebrauchsmuster- oder Geschmacksmustereintragung vorbehalten.
The reproduction, distribution and utilization of this document as well as the communication of its contents to others without explicid authorization is prohibited. Offenders will be held liable for the payment of damages. All rights reserved in the event of grant of a patent, utility model or design.

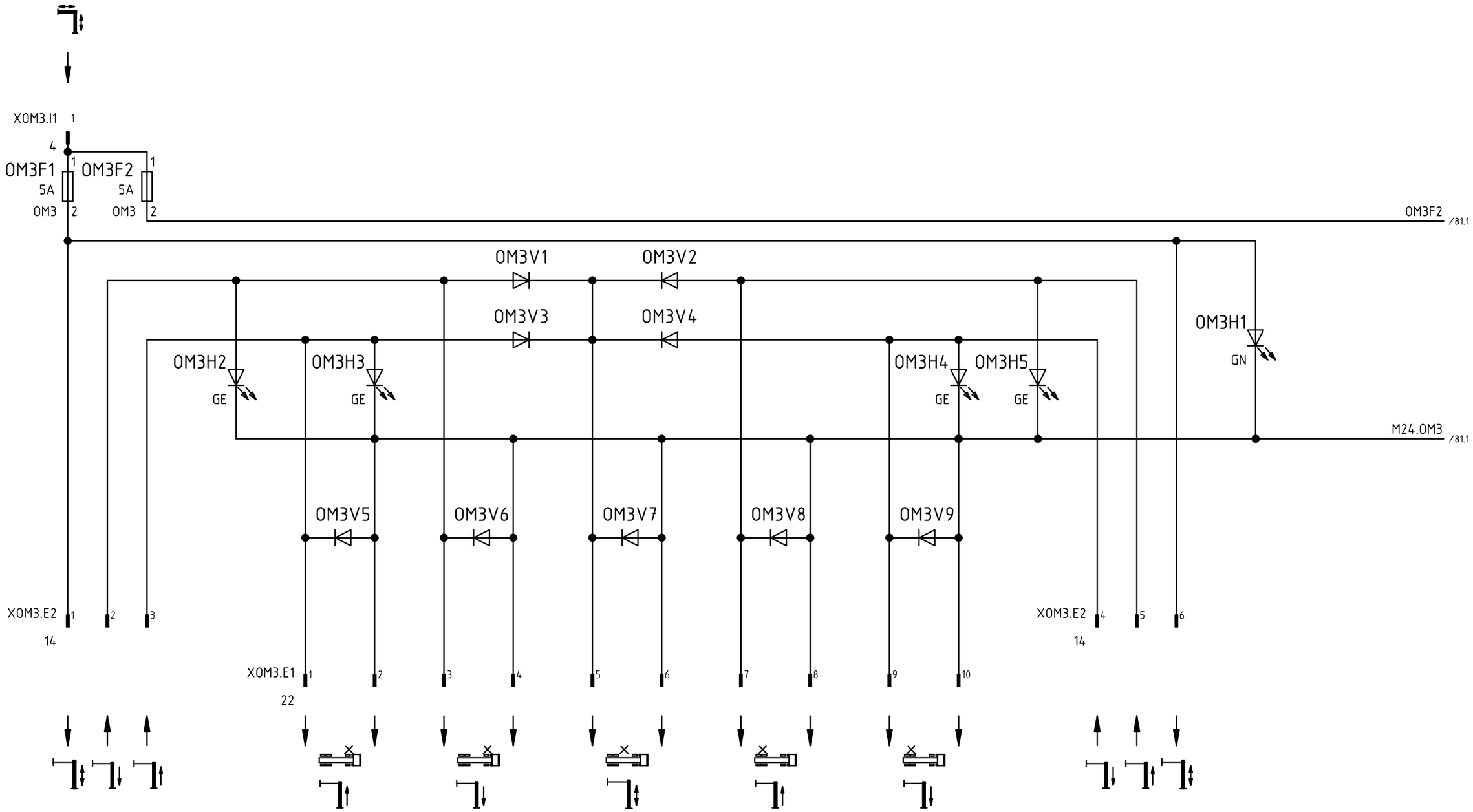

OPTIONSMODUL 3

OPTIONAL MODULE 3

MODULE OPTIONNEL 3

MODULO OPCIONAL 3

/64.1
/63.2

63A51

				Datum	07-01-24	08-03-14	PUTZMEISTER CONCRETE PUMPS GMBH D-72631 AICHTAL	CAD-Zeichnung Änderung nur über CAD	ZMS-EPS,24VDC,FFH10/FFH20,3.G. OPTIONSMODUL 3,INNENSCHALTUNG	Schutzvermerk nach DIN ISO 16016 Copyright reserved	=
d	47698	08-03-13	WOL	Bearb.	WOLFF						+
-		07-03-28	WOL	Geprüft	VON BÄUMEN					Art.-Nr.:482 502	KS-482502
R.	Änderung	Datum	Name	Norm			Ursprung	Ersatz für	Ersatz durch		Blatt 80 79/81 Bl.

Weitergabe sowie Vervielfältigung dieses Dokuments, Verwertung und Mitteilung seines Inhalts sind verboten, soweit nicht ausdrücklich gestattet. Zuwiderhandlungen verpflichten zu Schadenersatz. Alle Rechte für den Fall der Patent-, Gebrauchsmuster- oder Geschmacksmustereintragung vorbehalten.
The reproduction, distribution and utilization of this document as well as the communication of its contents to others without explicid authorization is prohibited. Offenders will be held liable for the payment of damages. All rights reserved in the event of grant of a patent, utility model or design.

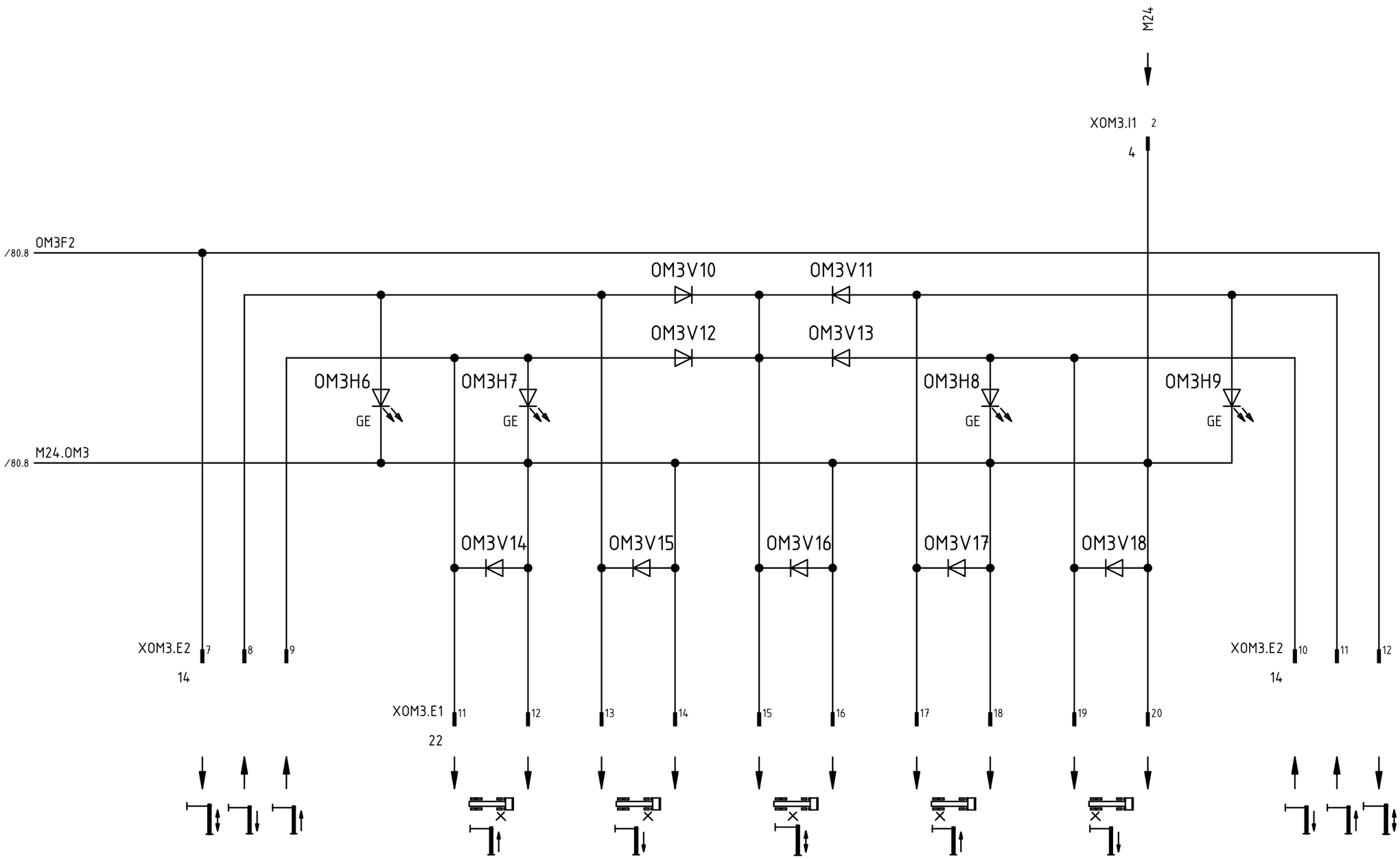

OPTIONSMODUL 3

OPTIONAL MODULE 3

MODULE OPTIONNEL 3

MODULO OPCIONAL 3

63A51

				Datum	07-01-24	08-03-14	PUTZMEISTER CONCRETE PUMPS GMBH D-72631 AICHTAL	CAD-Zeichnung Änderung nur über CAD	ZMS-EPS,24VDC,FFH10/FFH20,3.G. OPTIONSMODUL 3,INNENSCHALTUNG	Schutzvermerk nach DIN ISO 16016 Copyright reserved	=
d	47698	08-03-13	WOL	Bearb.	WOLFF						+
-		07-03-28	WOL	Geprüft	VON BÄUMEN					Art.-Nr.:482 502	KS-482502
R.	Änderung	Datum	Name	Norm			Ursprung	Ersatz für	Ersatz durch		Blatt 81 80/82 Bl.

Weitergabe sowie Vervielfältigung dieses Dokuments, Verwertung und Mitteilung seines Inhalts sind verboten, soweit nicht ausdrücklich gestattet. Zuwiderhandlungen verpflichten zu Schadenersatz. Alle Rechte für den Fall der Patent-, Gebrauchsmuster- oder Geschmacksmustereintragung vorbehalten.
The reproduction, distribution and utilization of this document as well as the communication of its contents to others without explicid authorization is prohibited. Offenders will be held liable for the payment of damages. All rights reserved in the event of grant of a patent, utility model or design.

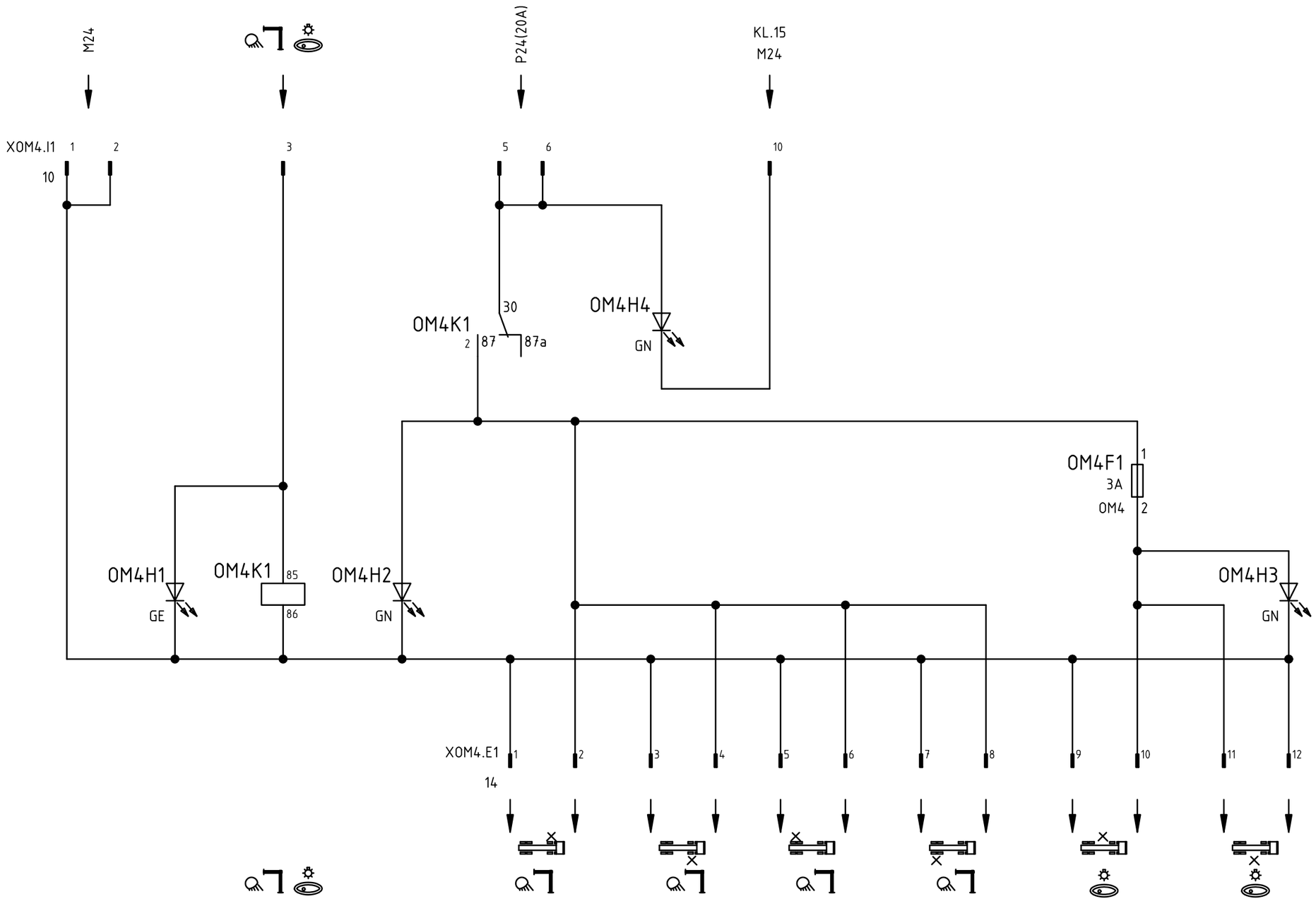

OPTIONSMODUL 4

OPTIONAL MODULE 4

MODULE OPTIONNEL 4

MODULO OPCIONAL 4

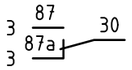

/65.2

65A52

				Datum	07-01-24	08-03-14	PUTZMEISTER CONCRETE PUMPS GMBH D-72631 AICHTAL	CAD-Zeichnung Änderung nur über CAD	ZMS-EPS,24VDC,FFH10/FFH20,3.G. OPTIONSMODUL 4,INNENSCHALTUNG	Schutzvermerk nach DIN ISO 16016 Copyright reserved	=
d	47698	08-03-13	WOL	Bearb.	WOLFF						+
-		07-03-28	WOL	Geprüft	VON BÄUMEN					Art.-Nr.:482 502	KS-482502	Blatt 82
R.	Änderung	Datum	Name	Norm			Ursprung	Ersatz für	Ersatz durch			81/83 Bl.

Weitergabe sowie Vervielfältigung dieses Dokuments, Verwertung und Mitteilung seines Inhalts sind verboten, soweit nicht ausdrücklich gestattet. Zuwiderhandlungen verpflichten zu Schadenersatz. Alle Rechte für den Fall der Patent-, Gebrauchsmuster- oder Geschmacksmustereintragung vorbehalten.
The reproduction, distribution and utilization of this document as well as the communication of its contents to others without explicid authorization is prohibited. Offenders will be held liable for the payment of damages. All rights reserved in the event of grant of a patent, utility model or design.

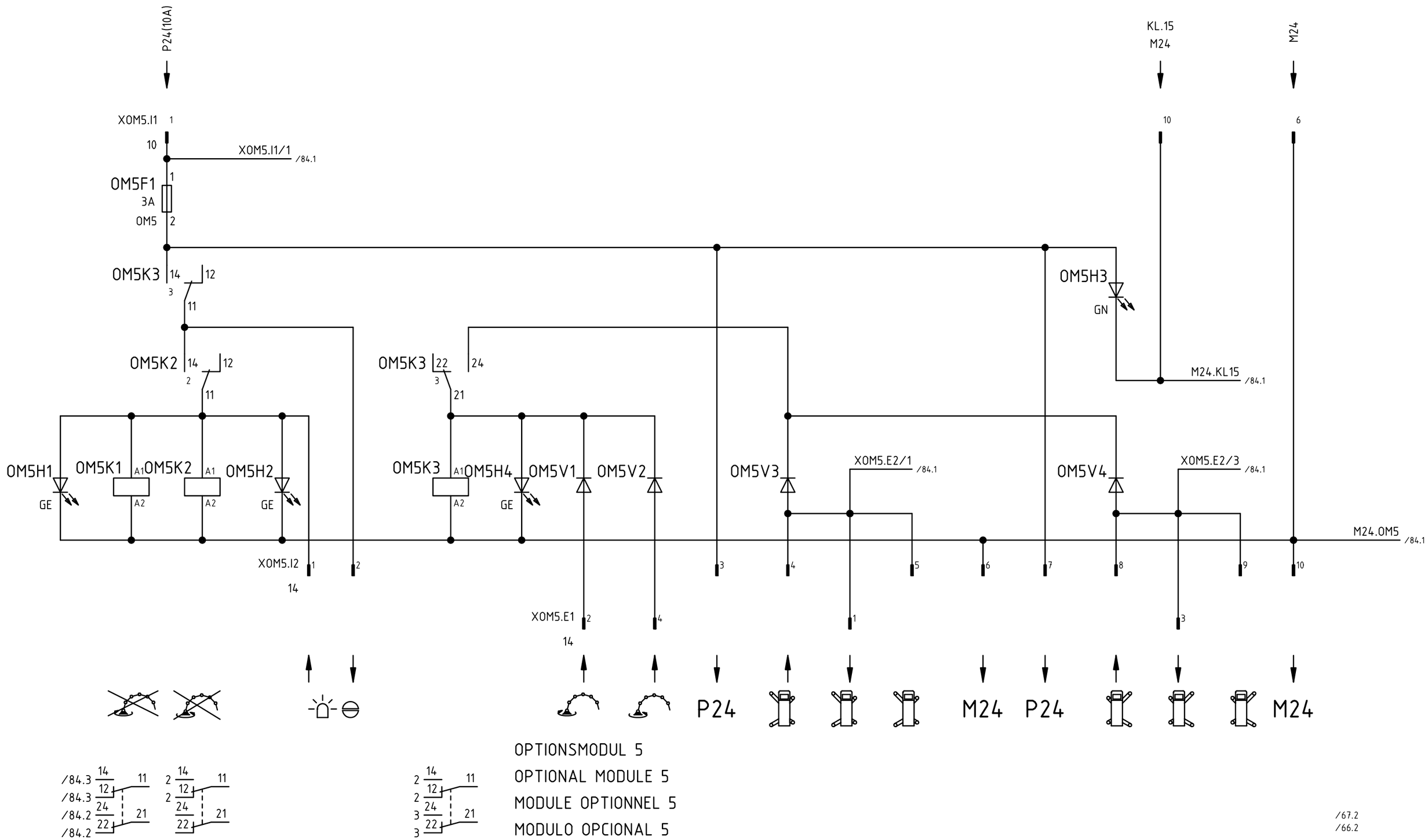

66A53.1

d	47698	08-03-13	WOL	Datum	07-01-24	08-03-14	PUTZMEISTER CONCRETE PUMPS GMBH D-72631 AICHTAL	CAD-Zeichnung Änderung nur über CAD	ZMS-EPS,24VDC,FFH10/FFH20,3.G. OPTIONSMODUL 5,INNENSCHALTUNG	Schutzvermerk nach DIN ISO 16016 Copyright reserved	=
a	45478	07-04-23	WOL	Bearb.	WOLFF						+
-		07-03-28	WOL	Geprüft	VON BÄUMEN					Art.-Nr.:482 502	KS-482502	Blatt 83
R.	Änderung	Datum	Name	Norm			Ursprung	Ersatz für	Ersatz durch			82/84 Bl.

Weitergabe sowie Vervielfältigung dieses Dokuments, Verwertung und Mitteilung seines Inhalts sind verboten, soweit nicht ausdrücklich gestattet. Zuwiderhandlungen verpflichten zu Schadenersatz. Alle Rechte für den Fall der Patent-, Gebrauchsmuster- oder Geschmacksmustereintragung vorbehalten.
The reproduction, distribution and utilization of this document as well as the communication of its contents to others without explicid authorization is prohibited. Offenders will be held liable for the payment of damages. All rights reserved in the event of grant of a patent, utility model or design.

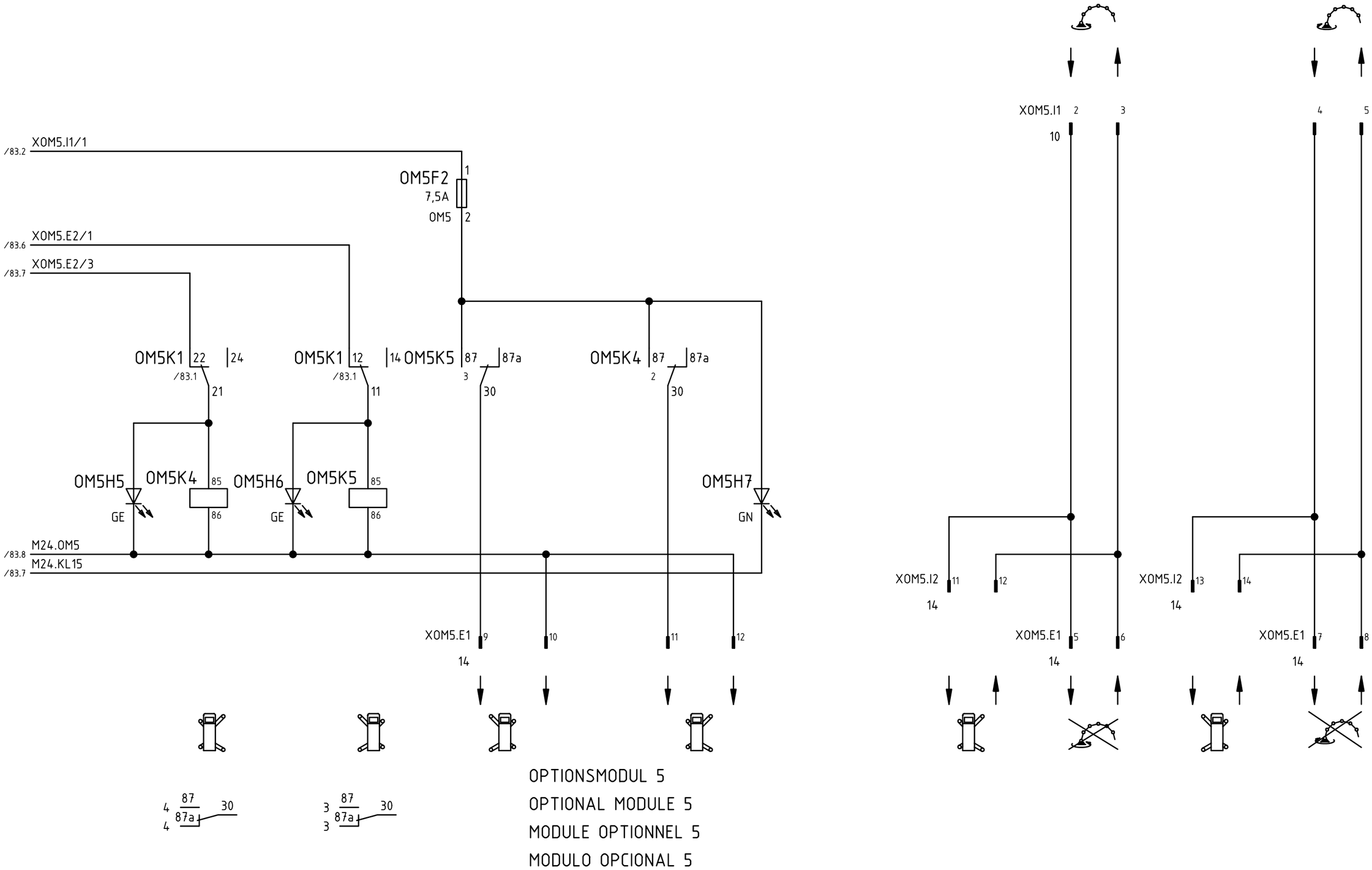

66A53.1

				Datum	07-01-24	08-03-14	PUTZMEISTER CONCRETE PUMPS GMBH D-72631 AICHTAL	CAD-Zeichnung Änderung nur über CAD	ZMS-EPS,24VDC,FFH10/FFH20,3.G. OPTIONSMODUL 5,INNENSCHALTUNG	Schutzvermerk nach DIN ISO 16016 Copyright reserved	=
d	47698	08-03-13	WOL	Bearb.	WOLFF						+
-		07-03-28	WOL	Geprüft	VON BÄUMEN					Art.-Nr.:482 502	KS-482502
R.	Änderung	Datum	Name	Norm			Ursprung	Ersatz für	Ersatz durch		Blatt 84 83/85 Bl.

Weitergabe sowie Vervielfältigung dieses Dokuments, Verwertung und Mitteilung seines Inhalts sind verboten, soweit nicht ausdrücklich gestattet. Zuwiderhandlungen verpflichten zu Schadenersatz. Alle Rechte für den Fall der Patent-, Gebrauchsmuster- oder Geschmacksmustereintragung vorbehalten.
The reproduction, distribution and utilization of this document as well as the communication of its contents to others without explicid authorization is prohibited. Offenders will be held liable for the payment of damages. All rights reserved in the event of grant of a patent, utility model or design.

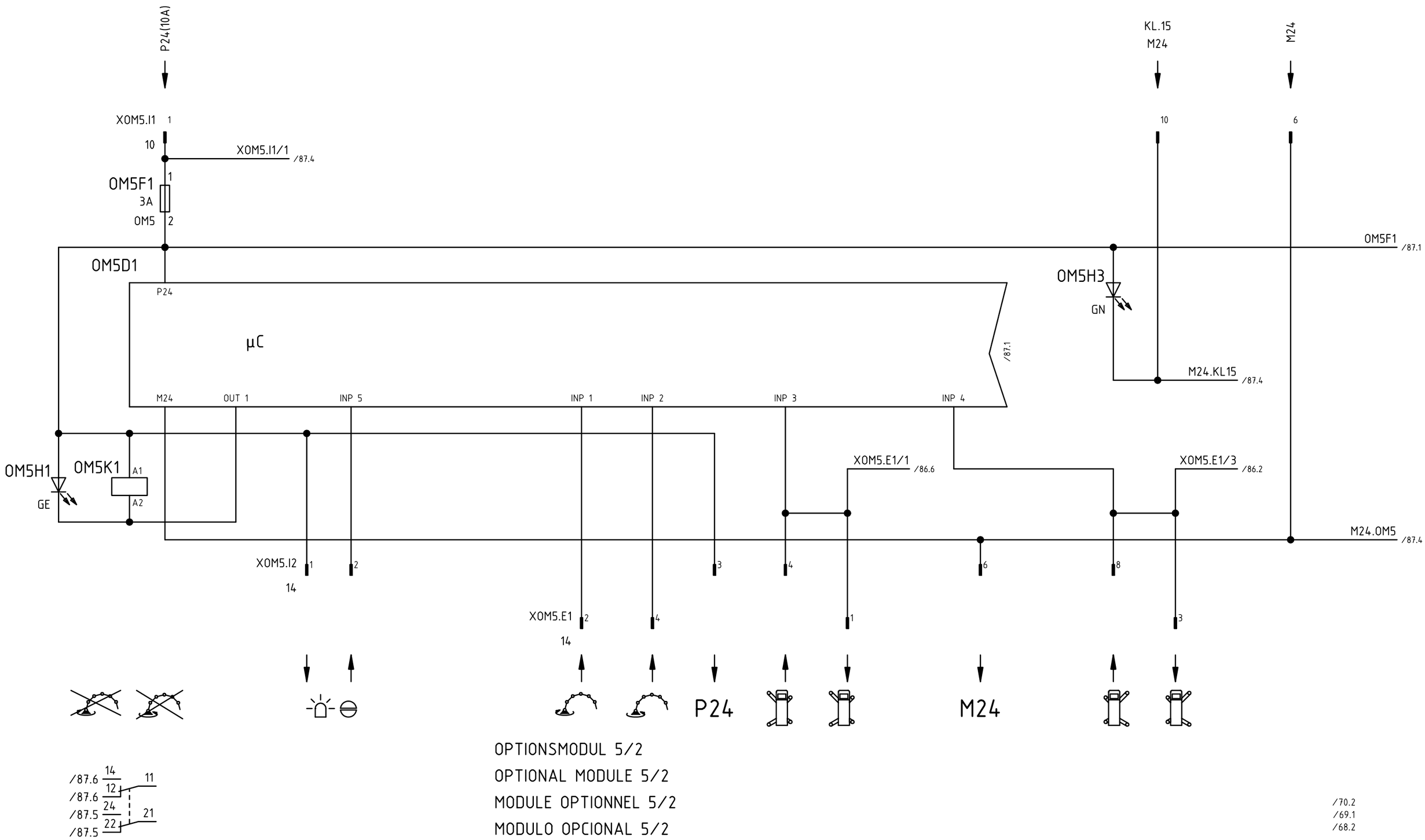

68A53.2

d	47698	08-03-13	WOL	Datum	07-01-24	08-03-14	PUTZMEISTER CONCRETE PUMPS GMBH D-72631 AICHTAL	CAD-Zeichnung Änderung nur über CAD	ZMS-EPS,24VDC,FFH10/FFH20,3.G. OPTIONSMODUL 5/2,INNENSCHALTUNG	Schutzvermerk nach DIN ISO 16016 Copyright reserved	=
a	45478	07-04-23	WOL	Bearb.	WOLFF						+OM5/2
-		07-03-28	WOL	Geprüft	VON BÄUMEN					Art.-Nr.:482 502	KS-482502	Blatt 85
R.	Änderung	Datum	Name	Norm			Ursprung	Ersatz für	Ersatz durch		84/86 Bl.

Weitergabe sowie Vervielfältigung dieses Dokuments, Verwertung und Mitteilung seines Inhalts sind verboten, soweit nicht ausdrücklich gestattet. Zuwiderhandlungen verpflichten zu Schadenersatz. Alle Rechte für den Fall der Patent-, Gebrauchsmuster- oder Geschmacksmustereintragung vorbehalten.
The reproduction, distribution and utilization of this document as well as the communication of its contents to others without explicid authorization is prohibited. Offenders will be held liable for the payment of damages. All rights reserved in the event of grant of a patent, utility model or design.

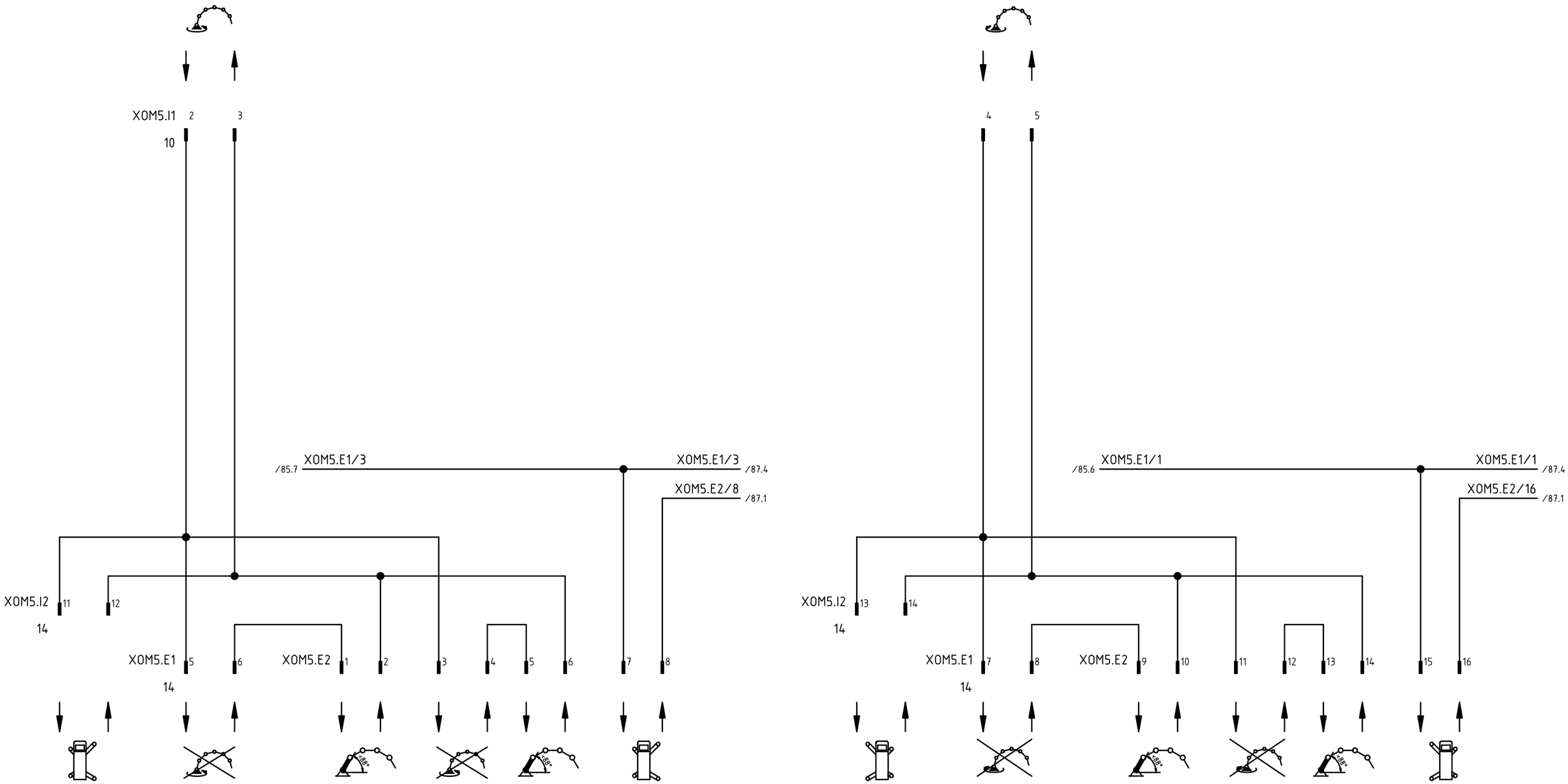

OPTIONSMODUL 5/2

OPTIONAL MODULE 5/2

MODULE OPTIONNEL 5/2

MODULO OPCIONAL 5/2

68A53.2

				Datum	07-01-24	08-03-14	PUTZMEISTER CONCRETE PUMPS GMBH D-72631 AICHTAL	CAD-Zeichnung Änderung nur über CAD	ZMS-EPS,24VDC,FFH10/FFH20,3.G. OPTIONSMODUL 5/2,INNENSCHALTUNG	Schutzvermerk nach DIN ISO 16016 Copyright reserved	=
d	47698	08-03-13	WOL	Bearb.	WOLFF						+OM5/2
-		07-03-28	WOL	Geprüft	VON BÄUMEN					Art.-Nr.:482 502	KS-482502	Blatt 86
R.	Änderung	Datum	Name	Norm			Ursprung	Ersatz für	Ersatz durch		85/87 Bl.

Weitergabe sowie Vervielfältigung dieses Dokuments, Verwertung und Mitteilung seines Inhalts sind verboten, soweit nicht ausdrücklich gestattet. Zuwiderhandlungen verpflichten zu Schadenersatz. Alle Rechte für den Fall der Patent-, Gebrauchsmuster- oder Geschmacksmustereintragung vorbehalten.
The reproduction, distribution and utilization of this document as well as the communication of its contents to others without explicid authorization is prohibited. Offenders will be held liable for the payment of damages. All rights reserved in the event of grant of a patent, utility model or design.

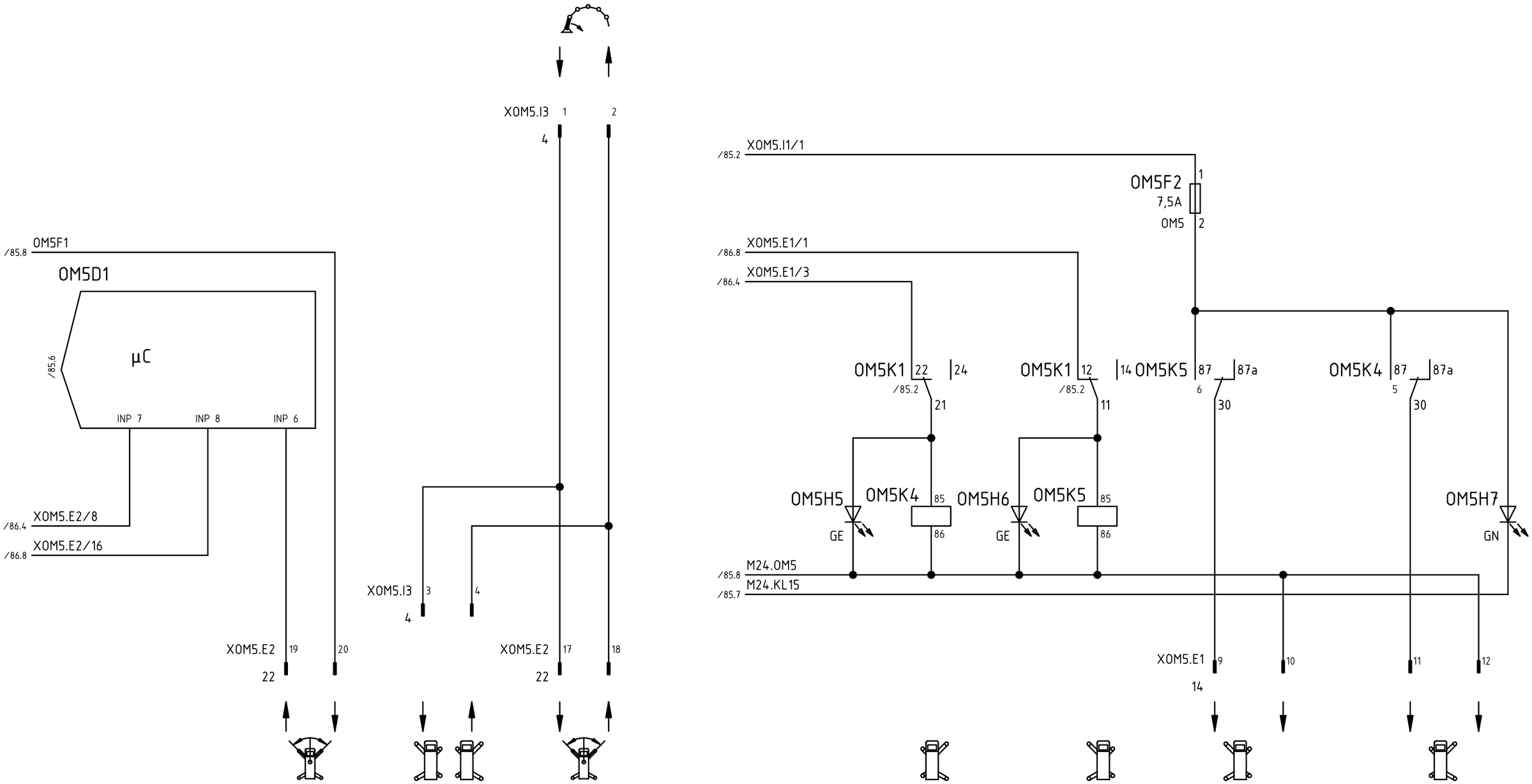

OPTIONSMODUL 5/2
OPTIONAL MODULE 5/2
MODULE OPTIONNEL 5/2
MODULO OPCIONAL 5/2

68A53.2

				Datum	07-01-24	08-03-14	PUTZMEISTER CONCRETE PUMPS GMBH D-72631 AICHTAL	CAD-Zeichnung Änderung nur über CAD	ZMS-EPS,24VDC,FFH10/FFH20,3.G. OPTIONSMODUL 5/2,INNENSCHALTUNG	Schutzvermerk nach DIN ISO 16016 Copyright reserved	=
d	47698	08-03-13	WOL	Bearb.	WOLFF						+OM5/2
-		07-03-28	WOL	Geprüft	VON BÄUMEN					Art.-Nr.:482 502	KS-482502
R.	Änderung	Datum	Name	Norm			Ursprung	Ersatz für	Ersatz durch		Blatt 87 86/88 Bl.

Weitergabe sowie Vervielfältigung dieses Dokuments, Verwertung und Mitteilung seines Inhalts sind verboten, soweit nicht ausdrücklich gestattet. Zuwiderhandlungen verpflichten zu Schadenersatz. Alle Rechte für den Fall der Patent-, Gebrauchsmuster- oder Geschmacksmustereintragung vorbehalten.
The reproduction, distribution and utilization of this document as well as the communication of its contents to others without explicid authorization is prohibited. Offenders will be held liable for the payment of damages. All rights reserved in the event of grant of a patent, utility model or design.

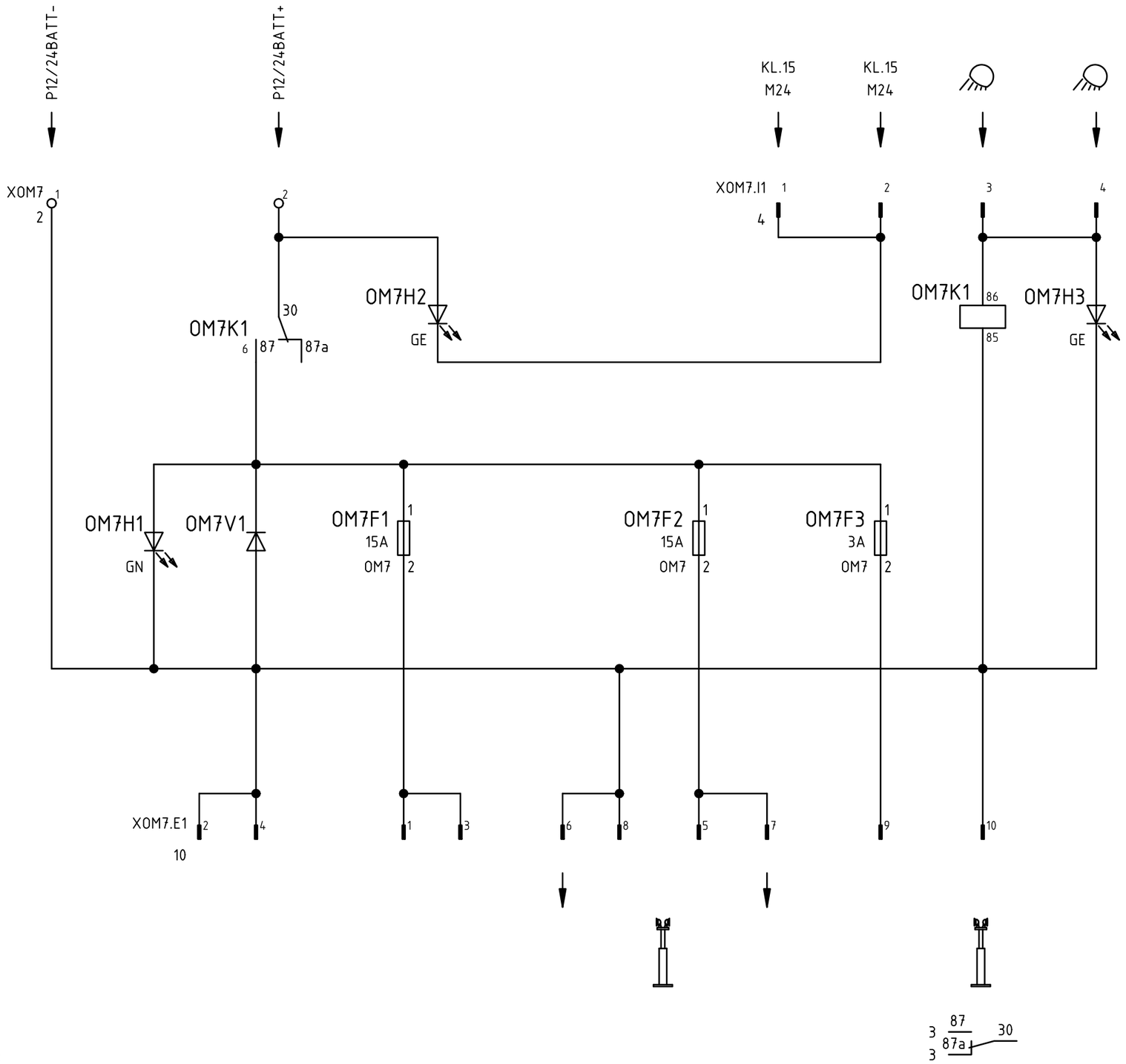

OPTIONSMODUL 7

OPTIONAL MODULE 7

MODULE OPTIONNEL 7

MODULO OPCIONAL 7

/71.1

71A58

				Datum	07-01-24	08-03-14	PUTZMEISTER CONCRETE PUMPS GMBH D-72631 AICHTAL	CAD-Zeichnung Änderung nur über CAD	ZMS-EPS,24VDC,FFH10/FFH20,3.G. OPTIONSMODUL 7,INNENSCHALTUNG	Schutzvermerk nach DIN ISO 16016 Copyright reserved	=
d	47698	08-03-13	WOL	Bearb.	WOLFF						+
-		07-03-28	WOL	Geprüft	VON BÄUMEN					Art.-Nr.:482 502	KS-482502	Blatt 88
R.	Änderung	Datum	Name	Norm			Ursprung	Ersatz für	Ersatz durch			87/89 Bl.

Weitergabe sowie Vervielfältigung dieses Dokuments, Verwertung und Mitteilung seines Inhalts sind verboten, soweit nicht ausdrücklich gestattet. Zuwiderhandlungen verpflichten zu Schadenersatz. Alle Rechte für den Fall der Patent-, Gebrauchsmuster- oder Geschmacksmustereintragung vorbehalten.
The reproduction, distribution and utilization of this document as well as the communication of its contents to others without explicid authorization is prohibited. Offenders will be held liable for the payment of damages. All rights reserved in the event of grant of a patent, utility model or design.

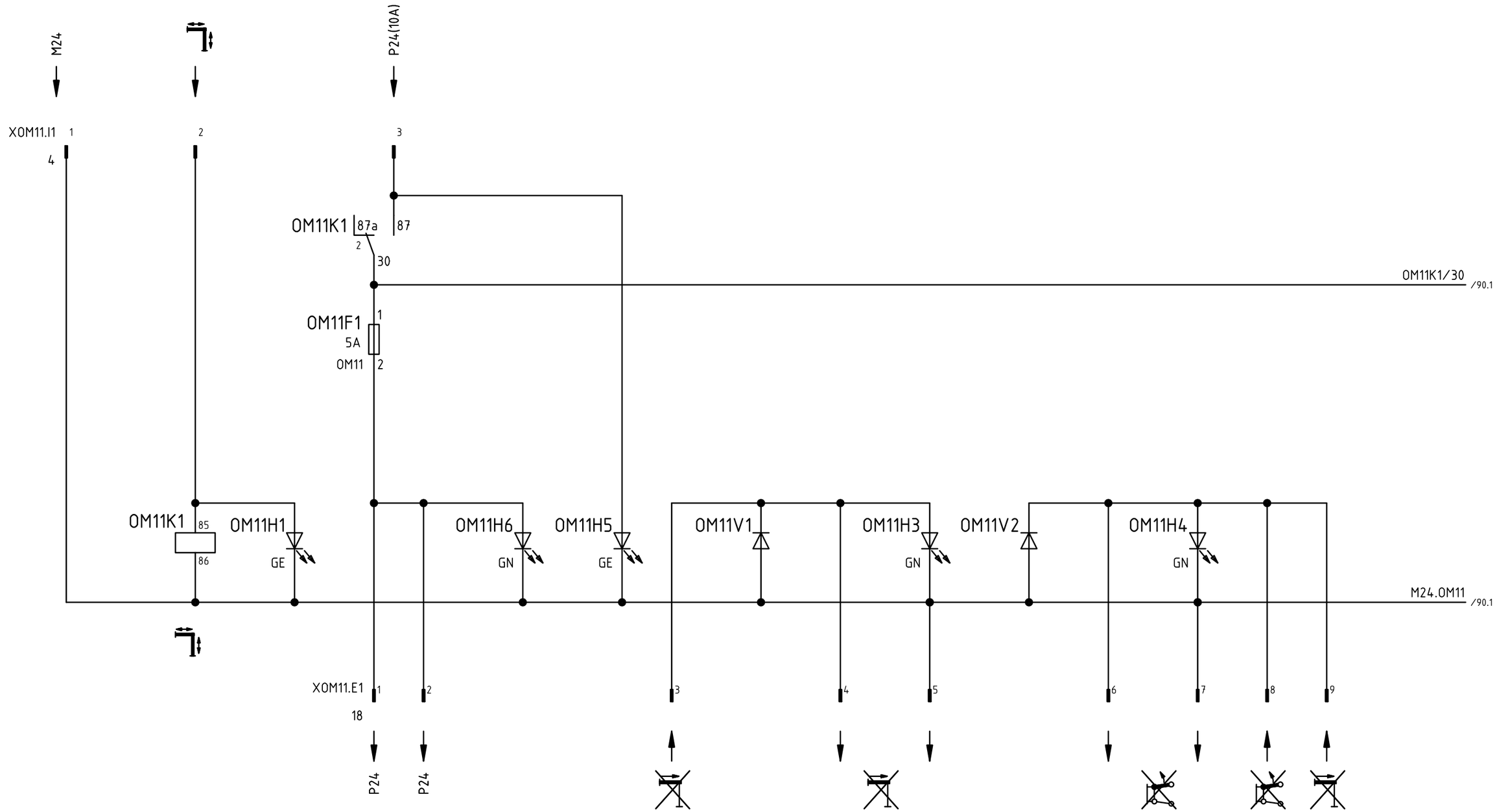

OPTIONSMODUL 11
OPTIONAL MODULE 11 3 87 87a 30 3
MODULE OPTIONNEL 11
MODULO OPCIONAL 11

/73.1
/72.2

72A62

				Datum	07-01-24	08-03-14	PUTZMEISTER CONCRETE PUMPS GMBH D-72631 AICHTAL	CAD-Zeichnung Änderung nur über CAD	ZMS-EPS,24VDC,FFH10/FFH20,3.G. OPTIONSMODUL 11,INNENSCHALTUNG	Schutzvermerk nach DIN ISO 16016 Copyright reserved	=
d	47698	08-03-13	WOL	Bearb.	WOLFF						+
-		07-03-28	WOL	Geprüft	VON BÄUMEN					Art.-Nr.:482 502	KS-482502	Blatt 89
R.	Änderung	Datum	Name	Norm			Ursprung	Ersatz für	Ersatz durch		88/90 Bl.

Weitergabe sowie Vervielfältigung dieses Dokuments, Verwertung und Mitteilung seines Inhalts sind verboten, soweit nicht ausdrücklich gestattet. Zuwiderhandlungen verpflichten zu Schadenersatz. Alle Rechte für den Fall der Patent-, Gebrauchsmuster- oder Geschmacksmustereintragung vorbehalten.
The reproduction, distribution and utilization of this document as well as the communication of its contents to others without explicid authorization is prohibited. Offenders will be held liable for the payment of damages. All rights reserved in the event of grant of a patent, utility model or design.

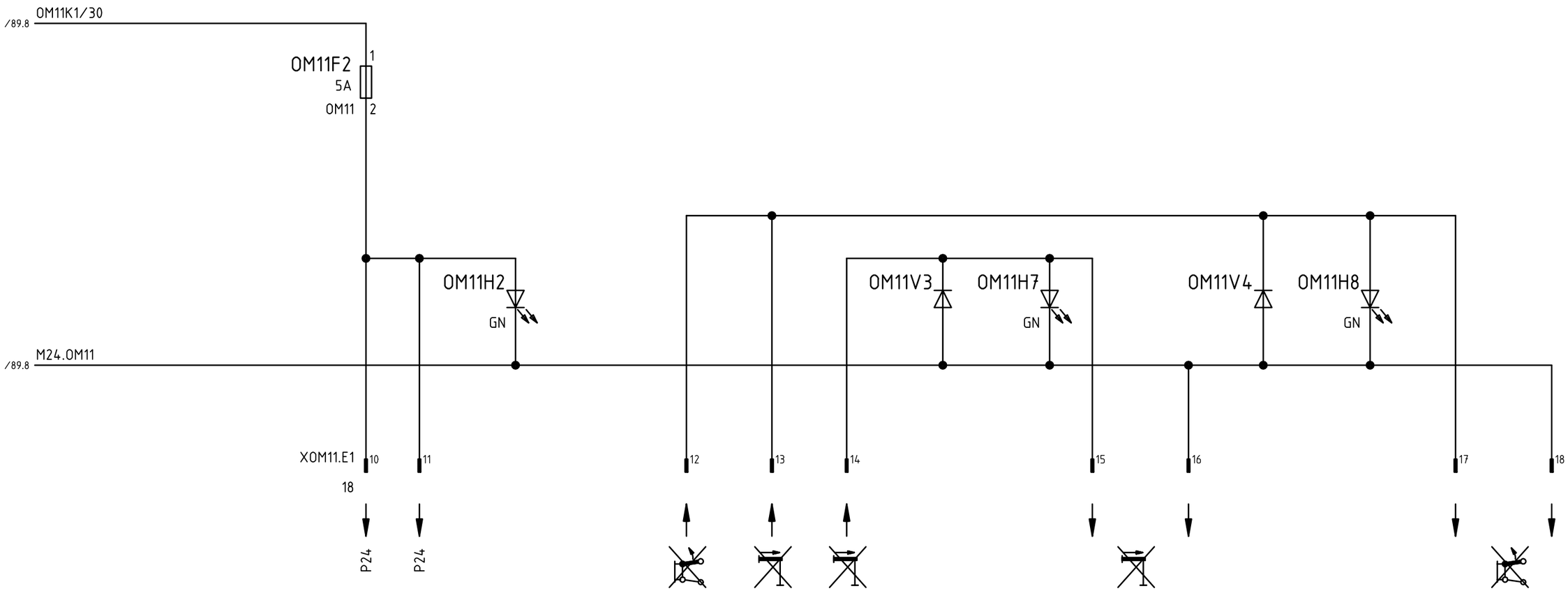

OPTIONSMODUL 11

OPTIONAL MODULE 11

MODULE OPTIONNEL 11

MODULO OPCIONAL 11

72A62

				Datum	07-01-24	08-03-14	PUTZMEISTER CONCRETE PUMPS GMBH D-72631 AICHTAL	CAD-Zeichnung Änderung nur über CAD	ZMS-EPS,24VDC,FFH10/FFH20,3.G. OPTIONSMODUL 11,INNENSCHALTUNG	Schutzvermerk nach DIN ISO 16016 Copyright reserved	=
d	47698	08-03-13	WOL	Bearb.	WOLFF						+
-		07-03-28	WOL	Geprüft	VON BÄUMEN					Art.-Nr.:482 502	KS-482502	Blatt 90
R.	Änderung	Datum	Name	Norm			Ursprung	Ersatz für	Ersatz durch			89/91 Bl.

Weitergabe sowie Vervielfältigung dieses Dokuments, Verwertung und Mitteilung seines Inhalts sind verboten, soweit nicht ausdrücklich gestattet. Zuwiderhandlungen verpflichten zu Schadenersatz. Alle Rechte für den Fall der Patent-, Gebrauchsmuster- oder Geschmacksmustereintragung vorbehalten.
The reproduction, distribution and utilization of this document as well as the communication of its contents to others without explicid authorization is prohibited. Offenders will be held liable for the payment of damages. All rights reserved in the event of grant of a patent, utility model or design.

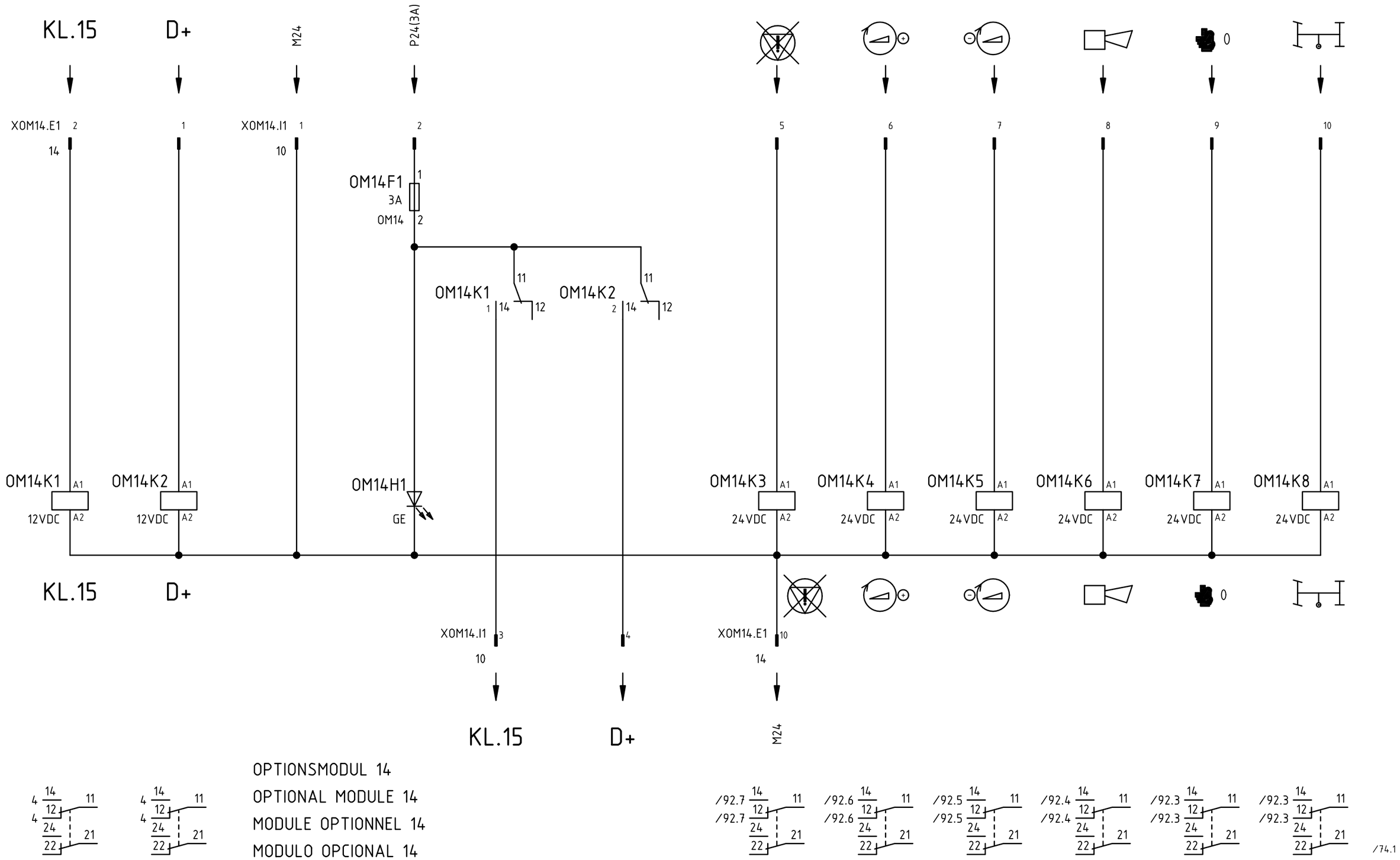

74A85

				Datum	07-01-24	08-03-14	PUTZMEISTER CONCRETE PUMPS GMBH D-72631 AICHTAL	CAD-Zeichnung Änderung nur über CAD	ZMS-EPS,24VDC,FFH10/FFH20,3.G. OPTIONSMODUL 14,INNENSCHALTUNG	Schutzvermerk nach DIN ISO 16016 Copyright reserved	=
d	47698	08-03-13	WOL	Bearb.	WOLFF						+
-		07-03-28	WOL	Geprüft	VON BÄUMEN					Art.-Nr.:482 502	KS-482502
R.	Änderung	Datum	Name	Norm			Ursprung	Ersatz für	Ersatz durch		Blatt 91 90/92 Bl.

Weitergabe sowie Vervielfältigung dieses Dokuments, Verwertung und Mitteilung seines Inhalts sind verboten, soweit nicht ausdrücklich gestattet. Zuwiderhandlungen verpflichten zu Schadenersatz. Alle Rechte für den Fall der Patent-, Gebrauchsmuster- oder Geschmacksmustereintragung vorbehalten.
The reproduction, distribution and utilization of this document as well as the communication of its contents to others without explicid authorization is prohibited. Offenders will be held liable for the payment of damages. All rights reserved in the event of grant of a patent, utility model or design.

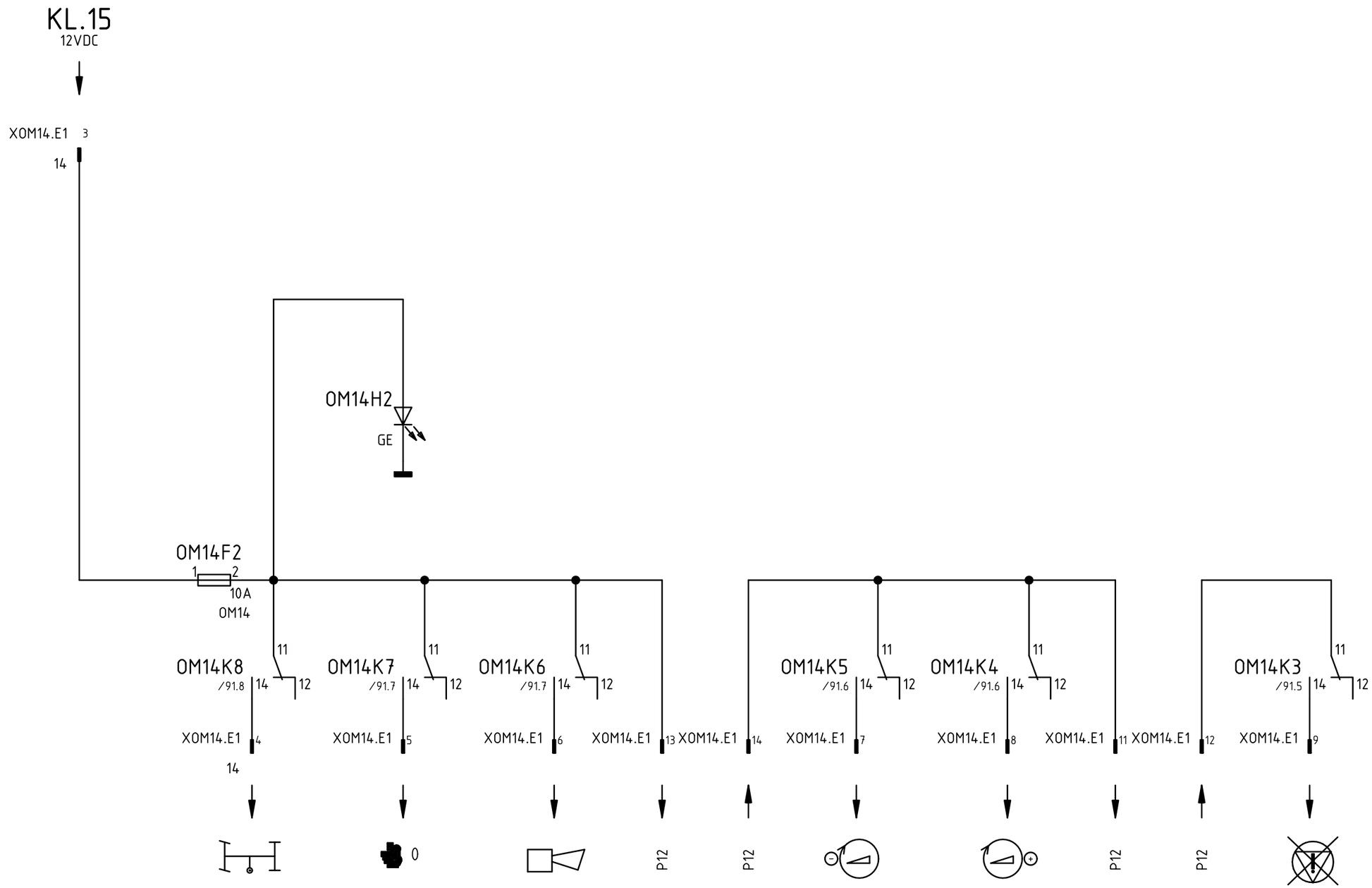

OPTIONSMODUL 14

OPTIONAL MODULE 14

MODULE OPTIONNEL 14

MODULO OPCIONAL 14

74A85

				Datum	07-01-24	08-03-14	PUTZMEISTER CONCRETE PUMPS GMBH D-72631 AICHTAL	CAD-Zeichnung Änderung nur über CAD	ZMS-EPS,24VDC,FFH10/FFH20,3.G. OPTIONSMODUL 14,INNENSCHALTUNG	Schutzvermerk nach DIN ISO 16016 Copyright reserved	=
d	47698	08-03-13	WOL	Bearb.	WOLFF						+
-		07-03-28	WOL	Geprüft	VON BÄUMEN					Art.-Nr.:482 502	KS-482502
R.	Änderung	Datum	Name	Norm			Ursprung	Ersatz für	Ersatz durch		Blatt 92 91/93 Bl.

Weitergabe sowie Vervielfältigung dieses Dokuments, Verwertung und Mitteilung seines Inhalts sind verboten, soweit nicht ausdrücklich gestattet. Zuwiderhandlungen verpflichten zu Schadenersatz. Alle Rechte für den Fall der Patent-, Gebrauchsmuster- oder Geschmacksmustereintragung vorbehalten.
The reproduction, distribution and utilization of this document as well as the communication of its contents to others without explicid authorization is prohibited. Offenders will be held liable for the payment of damages. All rights reserved in the event of grant of a patent, utility model or design.

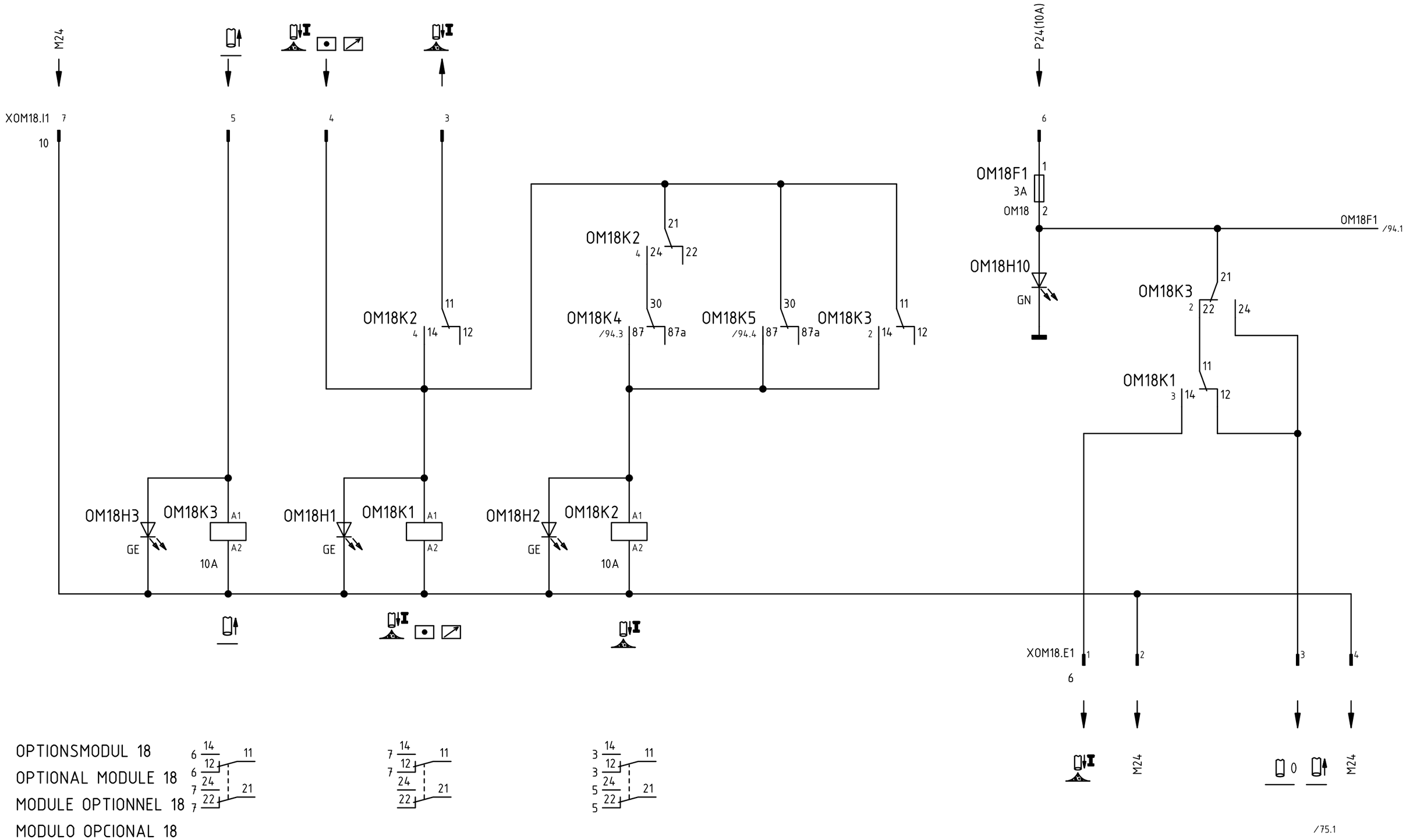

75A96

				Datum	07-01-24	08-03-14	PUTZMEISTER CONCRETE PUMPS GMBH D-72631 AICHTAL	CAD-Zeichnung Änderung nur über CAD	ZMS-EPS,24VDC,FFH10/FFH20,3.G. OPTIONSMODUL 18,INNENSCHALTUNG	Schutzvermerk nach DIN ISO 16016 Copyright reserved	=
d	47698	08-03-13	WOL	Bearb.	WOLFF						+
-		07-03-28	WOL	Geprüft	VON BÄUMEN					Art.-Nr.:482 502	KS-482502	Blatt 93
R.	Änderung	Datum	Name	Norm			Ursprung	Ersatz für	Ersatz durch			92/94 Bl.

Weitergabe sowie Vervielfältigung dieses Dokuments, Verwertung und Mitteilung seines Inhalts sind verboten, soweit nicht ausdrücklich gestattet. Zuwiderhandlungen verpflichten zu Schadenersatz. Alle Rechte für den Fall der Patent-, Gebrauchsmuster- oder Geschmacksmustereintragung vorbehalten.
The reproduction, distribution and utilization of this document as well as the communication of its contents to others without explicid authorization is prohibited. Offenders will be held liable for the payment of damages. All rights reserved in the event of grant of a patent, utility model or design.

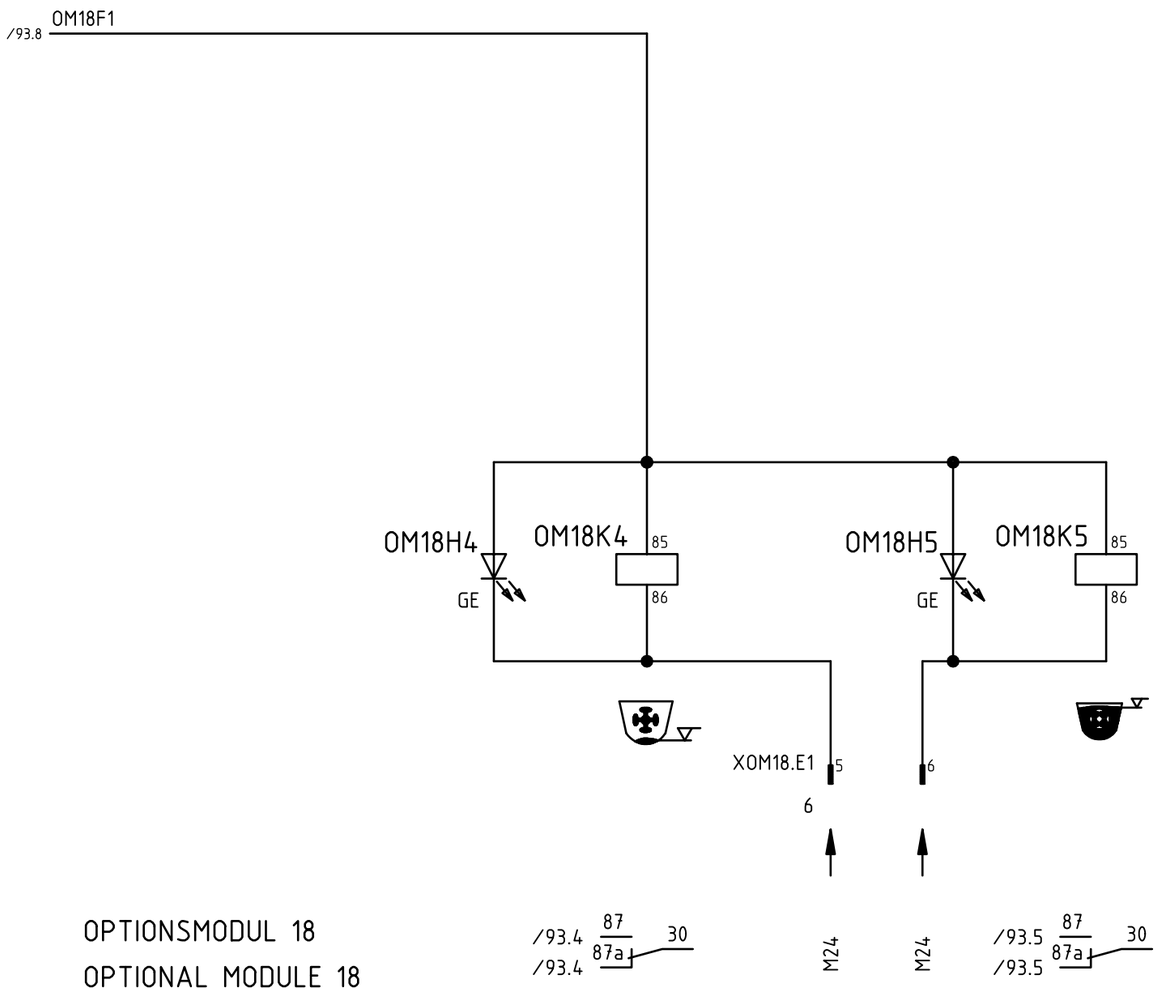

OPTIONSMODUL 18
OPTIONAL MODULE 18
MODULE OPTIONNEL 18
MODULO OPCIONAL 18

75A96

				Datum	07-01-24	08-03-14	PUTZMEISTER CONCRETE PUMPS GMBH D-72631 AICHTAL	CAD-Zeichnung Änderung nur über CAD	ZMS-EPS,24VDC,FFH10/FFH20,3.G. OPTIONSMODUL 18,INNENSCHALTUNG	Schutzvermerk nach DIN ISO 16016 Copyright reserved	=	
d	47698	08-03-13	WOL	Bearb.	WOLFF						+	
-		07-03-28	WOL	Geprüft	VON BÄUMEN					Art.-Nr.:482 502	KS-482502	Blatt 94
R.	Änderung	Datum	Name	Norm			Ursprung	Ersatz für	Ersatz durch			93/95 Bl.

Weitergabe sowie Vervielfältigung dieses Dokuments, Verwertung und Mitteilung seines Inhalts sind verboten, soweit nicht ausdrücklich gestattet. Zuwiderhandlungen verpflichten zu Schadenersatz. Alle Rechte für den Fall der Patent-, Gebrauchsmuster- oder Geschmacksmustereintragung vorbehalten.
The reproduction, distribution and utilization of this document as well as the communication of its contents to others without explicid authorization is prohibited. Offenders will be held liable for the payment of damages. All rights reserved in the event of grant of a patent, utility model or design.

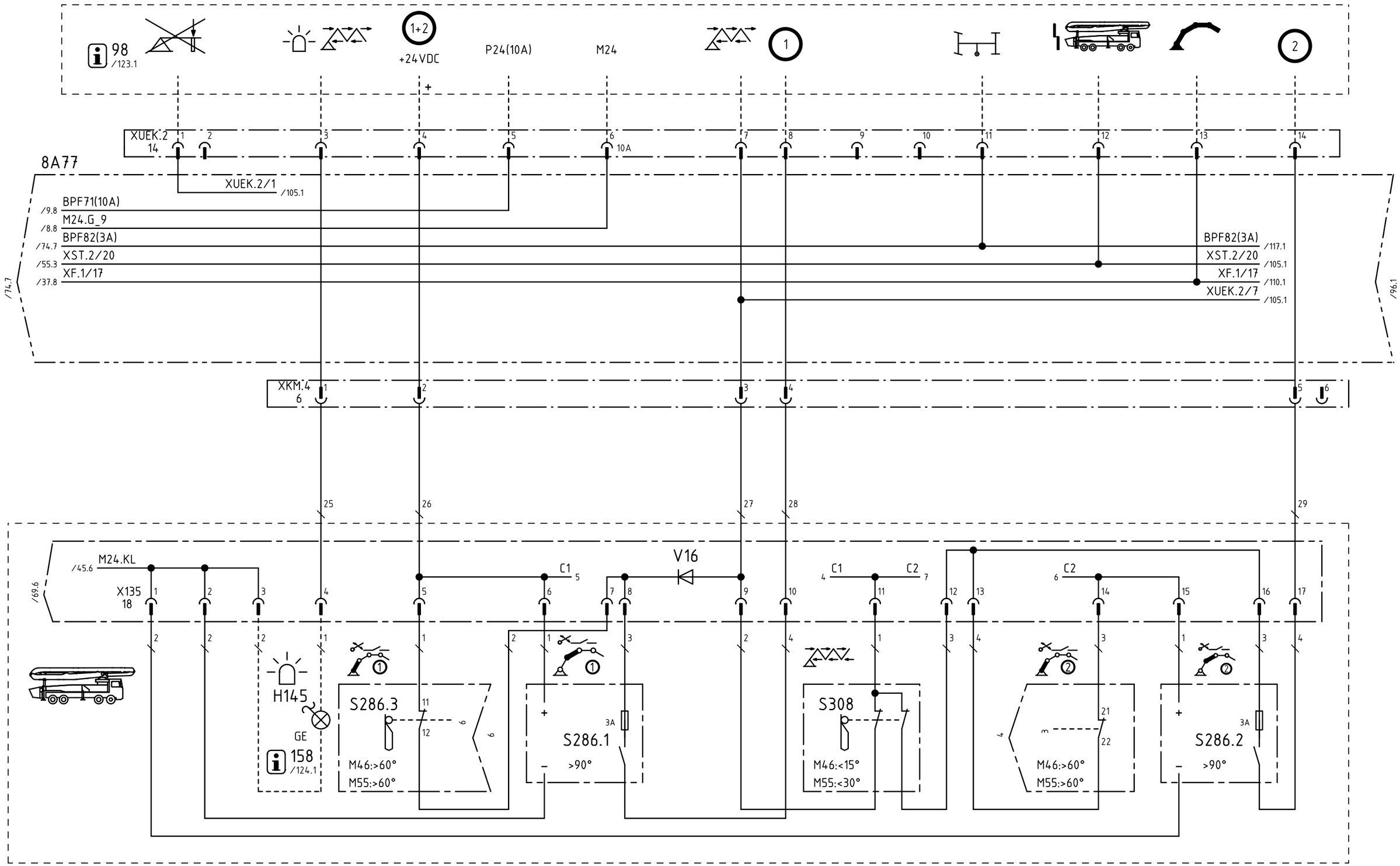

				Datum	07-01-24	08-03-14	PUTZMEISTER CONCRETE PUMPS GMBH D-72631 AICHTAL	CAD-Zeichnung Änderung nur über CAD	ZMS-EPS,24VDC,FFH10/FFH20,3.G. ÜBERROLLKOPFFALTER	Schutzvermerk nach DIN ISO 16016 Copyright reserved	=
d	47698	08-03-13	WOL	Bearb.	WOLFF						+
-		07-03-28	WOL	Geprüft	VON BÄUMEN					Art.-Nr.:482 502	KS-482502
R.	Änderung	Datum	Name	Norm			Ursprung	Ersatz für	Ersatz durch		Blatt 95 94/96 Bl.

Weitergabe sowie Vervielfältigung dieses Dokuments, Verwertung und Mitteilung seines Inhalts sind verboten, soweit nicht ausdrücklich gestattet. Zuwiderhandlungen verpflichten zu Schadenersatz. Alle Rechte für den Fall der Patent-, Gebrauchsmuster- oder Geschmacksmustereintragung vorbehalten.
The reproduction, distribution and utilization of this document as well as the communication of its contents to others without explicid authorization is prohibited. Offenders will be held liable for the payment of damages. All rights reserved in the event of grant of a patent, utility model or design.

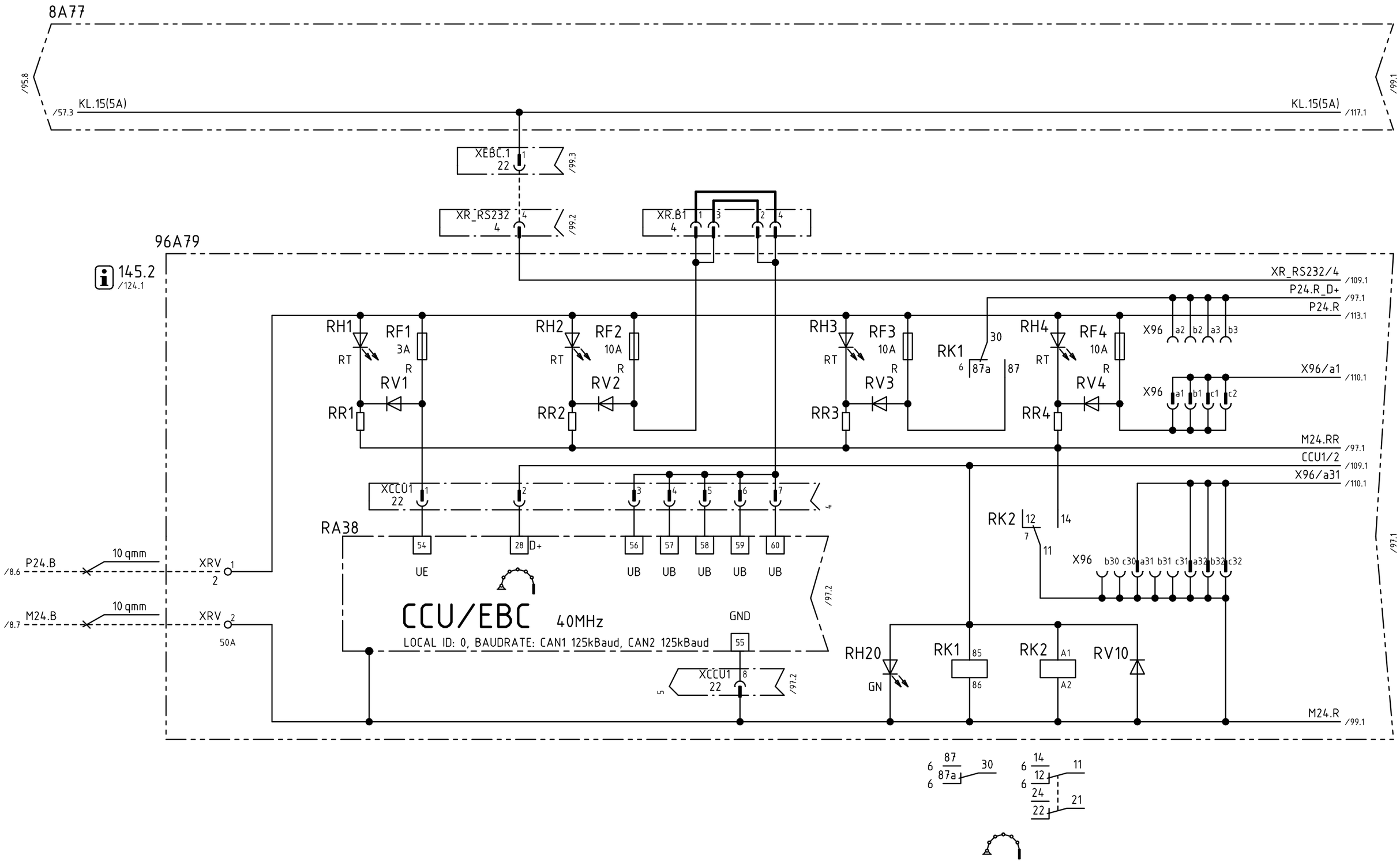

				Datum	07-01-24	08-03-14	PUTZMEISTER CONCRETE PUMPS GMBH D-72631 AICHTAL	CAD-Zeichnung Änderung nur über CAD	ZMS-EPS,24VDC,FFH10/FFH20,3.G. RECHNERMODUL EBC	Schutzvermerk nach DIN ISO 16016 Copyright reserved	=
d	47698	08-03-13	WOL	Bearb.	WOLFF						+
-		07-03-28	WOL	Geprüft	VON BÄUMEN					Art.-Nr.:482 502	KS-482502
R.	Änderung	Datum	Name	Norm			Ursprung	Ersatz für	Ersatz durch		Blatt 96 95/97 Bl.

Weitergabe sowie Vervielfältigung dieses Dokuments, Verwertung und Mitteilung seines Inhalts sind verboten, soweit nicht ausdrücklich gestattet. Zuwiderhandlungen verpflichten zu Schadenersatz. Alle Rechte für den Fall der Patent-, Gebrauchsmuster- oder Geschmacksmustereintragung vorbehalten.
The reproduction, distribution and utilization of this document as well as the communication of its contents to others without explicid authorization is prohibited. Offenders will be held liable for the payment of damages. All rights reserved in the event of grant of a patent, utility model or design.

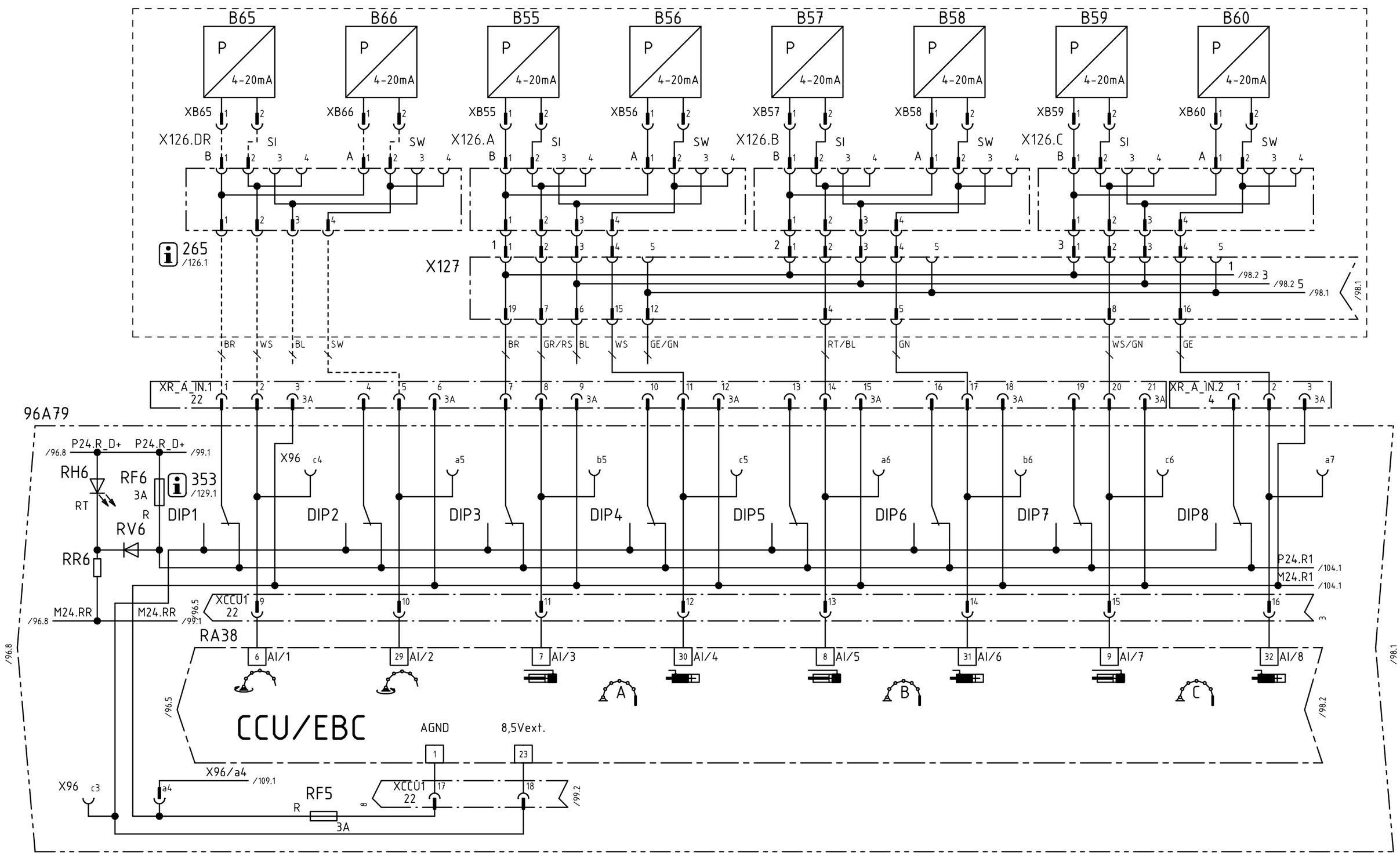

				Datum	07-01-24	08-03-14	PUTZMEISTER CONCRETE PUMPS GMBH D-72631 AICHTAL	CAD-Zeichnung Änderung nur über CAD	ZMS-EPS,24VDC,FFH10/FFH20,3.G. RECHNERMODUL EBC,DRUCKAUFNEHMER	Schutzvermerk nach DIN ISO 16016 Copyright reserved	=
d	47698	08-03-13	WOL	Bearb.	WOLFF						+
-		07-03-28	WOL	Geprüft	VON BÄUMEN					Art.-Nr.:482 502	KS-482502
R.	Änderung	Datum	Name	Norm			Ursprung	Ersatz für	Ersatz durch		Blatt 97 96/98 Bl.

Weitergabe sowie Vervielfältigung dieses Dokuments, Verwertung und Mitteilung seines Inhalts sind verboten, soweit nicht ausdrücklich gestattet. Zuwiderhandlungen verpflichten zu Schadenersatz. Alle Rechte für den Fall der Patent-, Gebrauchsmuster- oder Geschmacksmustereintragung vorbehalten.
The reproduction, distribution and utilization of this document as well as the communication of its contents to others without explicid authorization is prohibited. Offenders will be held liable for the payment of damages. All rights reserved in the event of grant of a patent, utility model or design.

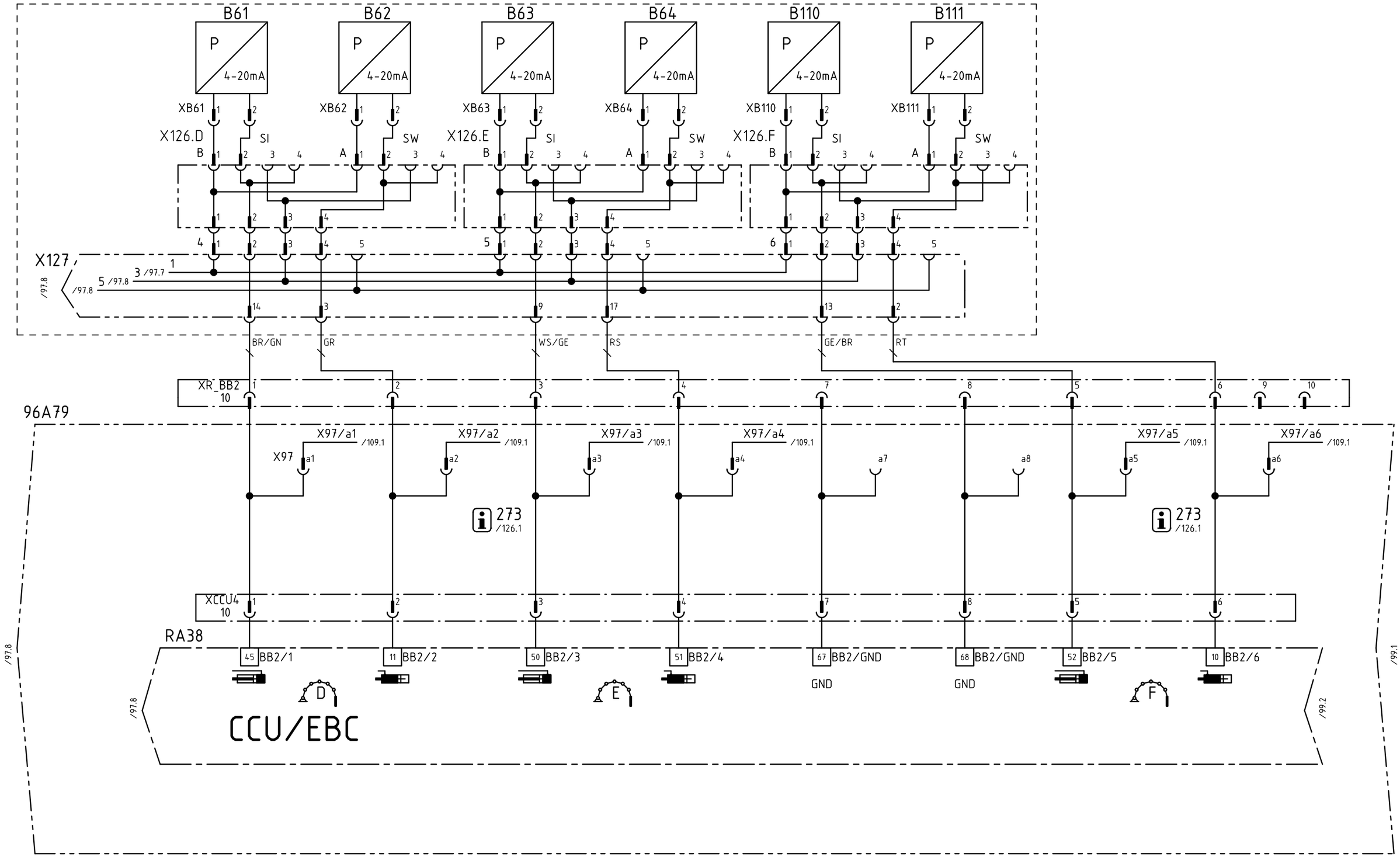

				Datum	07-01-24	08-03-14	PUTZMEISTER CONCRETE PUMPS GMBH D-72631 AICHTAL	CAD-Zeichnung Änderung nur über CAD	ZMS-EPS,24VDC,FFH10/FFH20,3.G. RECHNERMODUL EBC,DRUCKAUFNEHMER	Schutzvermerk nach DIN ISO 16016 Copyright reserved	=	
d	47698	08-03-13	WOL	Bearb.	WOLFF						+	
-		07-03-28	WOL	Geprüft	VON BÄUMEN					Art.-Nr.:482 502	KS-482502	Blatt 98
R.	Änderung	Datum	Name	Norm			Ursprung	Ersatz für	Ersatz durch			97/99 Bl.

Weitergabe sowie Vervielfältigung dieses Dokuments, Verwertung und Mitteilung seines Inhalts sind verboten, soweit nicht ausdrücklich gestattet. Zuwiderhandlungen verpflichten zu Schadenersatz. Alle Rechte für den Fall der Patent-, Gebrauchsmuster- oder Geschmacksmustereintragung vorbehalten.
The reproduction, distribution and utilization of this document as well as the communication of its contents to others without explicid authorization is prohibited. Offenders will be held liable for the payment of damages. All rights reserved in the event of grant of a patent, utility model or design.

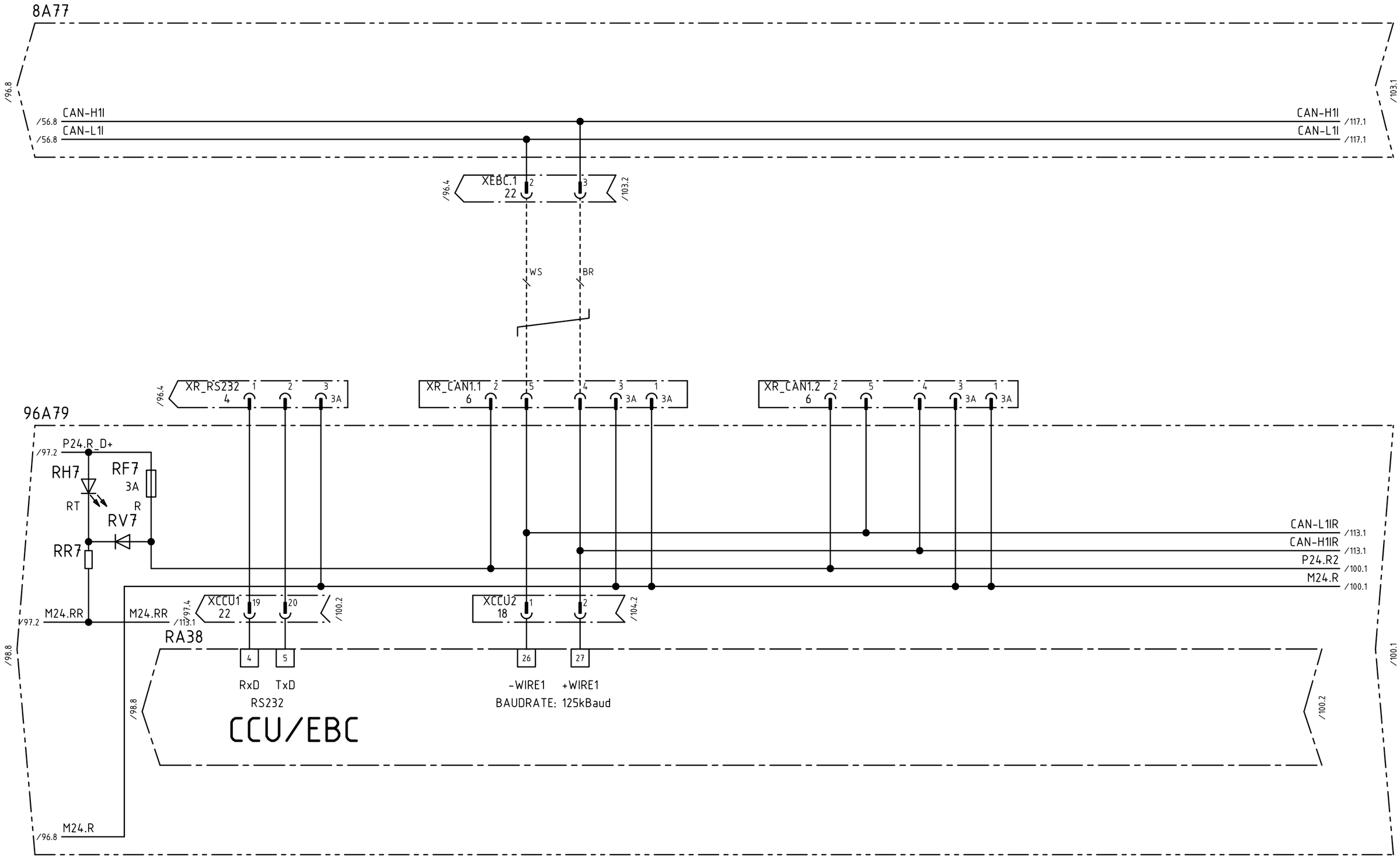

				Datum	07-01-24	08-03-14	PUTZMEISTER CONCRETE PUMPS GMBH D-72631 AICHTAL	CAD-Zeichnung Änderung nur über CAD	ZMS-EPS,24VDC,FFH10/FFH20,3.G. RECHNERMODUL EBC,CAN-BUS 1	Schutzvermerk nach DIN ISO 16016 Copyright reserved	=
d	47698	08-03-13	WOL	Bearb.	WOLFF						+
-		07-03-28	WOL	Geprüft	VON BÄUMEN					Art.-Nr.:482 502	KS-482502
R.	Änderung	Datum	Name	Norm			Ursprung	Ersatz für	Ersatz durch		Blatt 99 98/100 Bl.

Weitergabe sowie Vervielfältigung dieses Dokuments, Verwertung und Mitteilung seines Inhalts sind verboten, soweit nicht ausdrücklich gestattet. Zuwiderhandlungen verpflichten zu Schadenersatz. Alle Rechte für den Fall der Patent-, Gebrauchsmuster- oder Geschmacksmustereintragung vorbehalten.
The reproduction, distribution and utilization of this document as well as the communication of its contents to others without explicid authorization is prohibited. Offenders will be held liable for the payment of damages. All rights reserved in the event of grant of a patent, utility model or design.

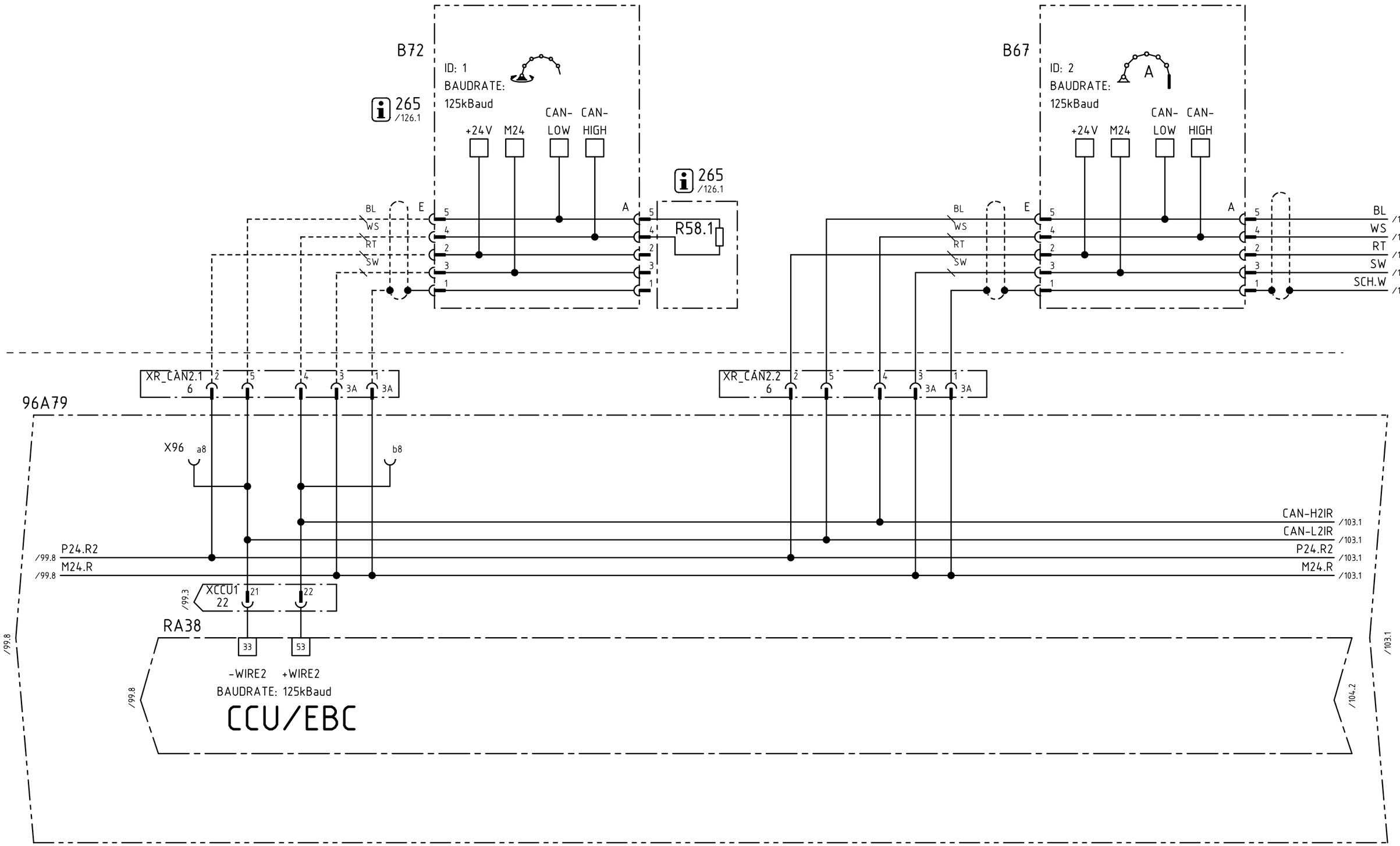

				Datum	07-01-25	08-03-14	PUTZMEISTER CONCRETE PUMPS GMBH D-72631 AICHTAL	CAD-Zeichnung Änderung nur über CAD	ZMS-EPS,24VDC,FFH10/FFH20,3.G. RECHNERMODUL EBC,DREH-/SAS-GEBER	Schutzvermerk nach DIN ISO 16016 Copyright reserved	=
d	47698	08-03-13	WOL	Bearb.	WOLFF						+
-		07-03-28	WOL	Geprüft	VON BÄUMEN					Art.-Nr.:482 502	KS-482502
R.	Änderung	Datum	Name	Norm			Ursprung	Ersatz für	Ersatz durch		Blatt 100 99/101 Bl.

Weitergabe sowie Vervielfältigung dieses Dokuments, Verwertung und Mitteilung seines Inhalts sind verboten, soweit nicht ausdrücklich gestattet. Zuwiderhandlungen verpflichten zu Schadenersatz. Alle Rechte für den Fall der Patent-, Gebrauchsmuster- oder Geschmacksmustereintragung vorbehalten.
The reproduction, distribution and utilization of this document as well as the communication of its contents to others without explicid authorization is prohibited. Offenders will be held liable for the payment of damages. All rights reserved in the event of grant of a patent, utility model or design.

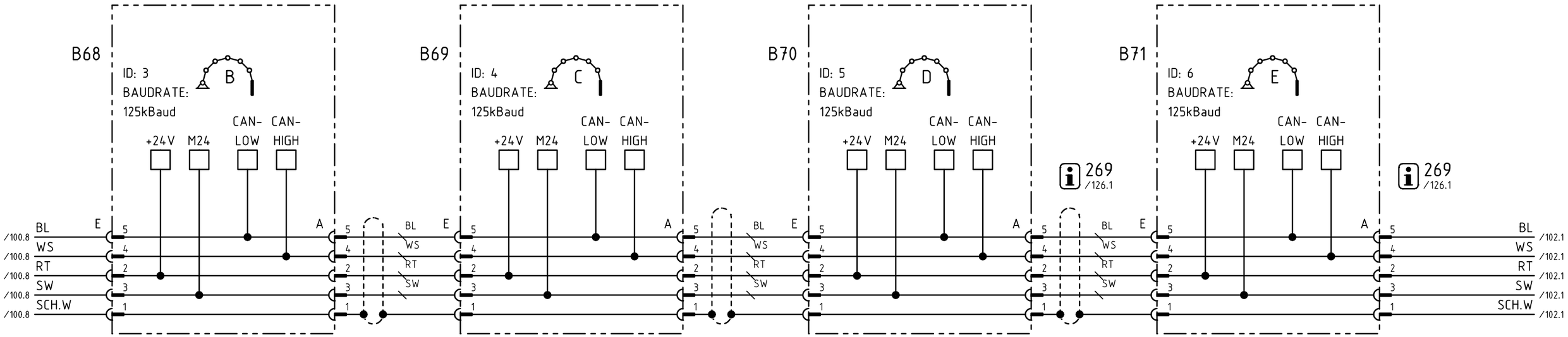

				Datum	07-01-25	08-03-14	PUTZMEISTER CONCRETE PUMPS GMBH D-72631 AICHTAL	CAD-Zeichnung Änderung nur über CAD	ZMS-EPS,24VDC,FFH10/FFH20,3.G. RECHNERMODUL EBC,SAS-GEBER	Schutzvermerk nach DIN ISO 16016 Copyright reserved		=	
d	47698	08-03-13	WOL	Bearb.	WOLFF							+	
-		07-03-28	WOL	Geprüft	VON BÄUMEN					Art.-Nr.:482 502	KS-482502	Blatt 101	
R.	Änderung	Datum	Name	Norm			Ursprung	Ersatz für	Ersatz durch			100/102	Bl.

Weitergabe sowie Vervielfältigung dieses Dokuments, Verwertung und Mitteilung seines Inhalts sind verboten, soweit nicht ausdrücklich gestattet. Zuwiderhandlungen verpflichten zu Schadenersatz. Alle Rechte für den Fall der Patent-, Gebrauchsmuster- oder Geschmacksmustereintragung vorbehalten.
The reproduction, distribution and utilization of this document as well as the communication of its contents to others without explicid authorization is prohibited. Offenders will be held liable for the payment of damages. All rights reserved in the event of grant of a patent, utility model or design.

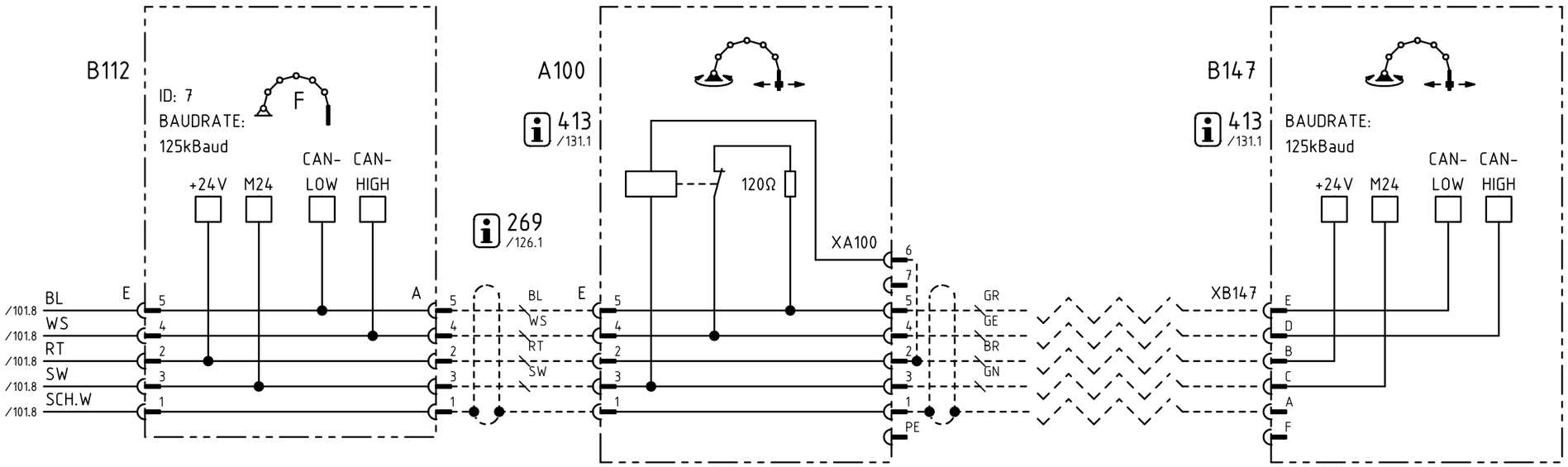

d	47698	08-03-13	WOL	Datum	07-01-25	08-03-14	PUTZMEISTER CONCRETE PUMPS GMBH D-72631 AICHTAL	CAD-Zeichnung Änderung nur über CAD	ZMS-EPS,24VDC,FFH10/FFH20,3.G. RECHNERMODUL EBC,SAS-GEBER,FOLLOW ME	Schutzvermerk nach DIN ISO 16016 Copyright reserved	=
b	45691	07-06-04	WOL	Bearb.	WOLFF						+
-		07-03-28	WOL	Geprüft	VON BÄUMEN					Art.-Nr.:482 502	KS-482502
R.	Änderung	Datum	Name	Norm			Ursprung	Ersatz für	Ersatz durch		Blatt 102 101/103 Bl.

Weitergabe sowie Vervielfältigung dieses Dokuments, Verwertung und Mitteilung seines Inhalts sind verboten, soweit nicht ausdrücklich gestattet. Zuwiderhandlungen verpflichten zu Schadenersatz. Alle Rechte für den Fall der Patent-, Gebrauchsmuster- oder Geschmacksmustereintragung vorbehalten.
The reproduction, distribution and utilization of this document as well as the communication of its contents to others without explicid authorization is prohibited. Offenders will be held liable for the payment of damages. All rights reserved in the event of grant of a patent, utility model or design.

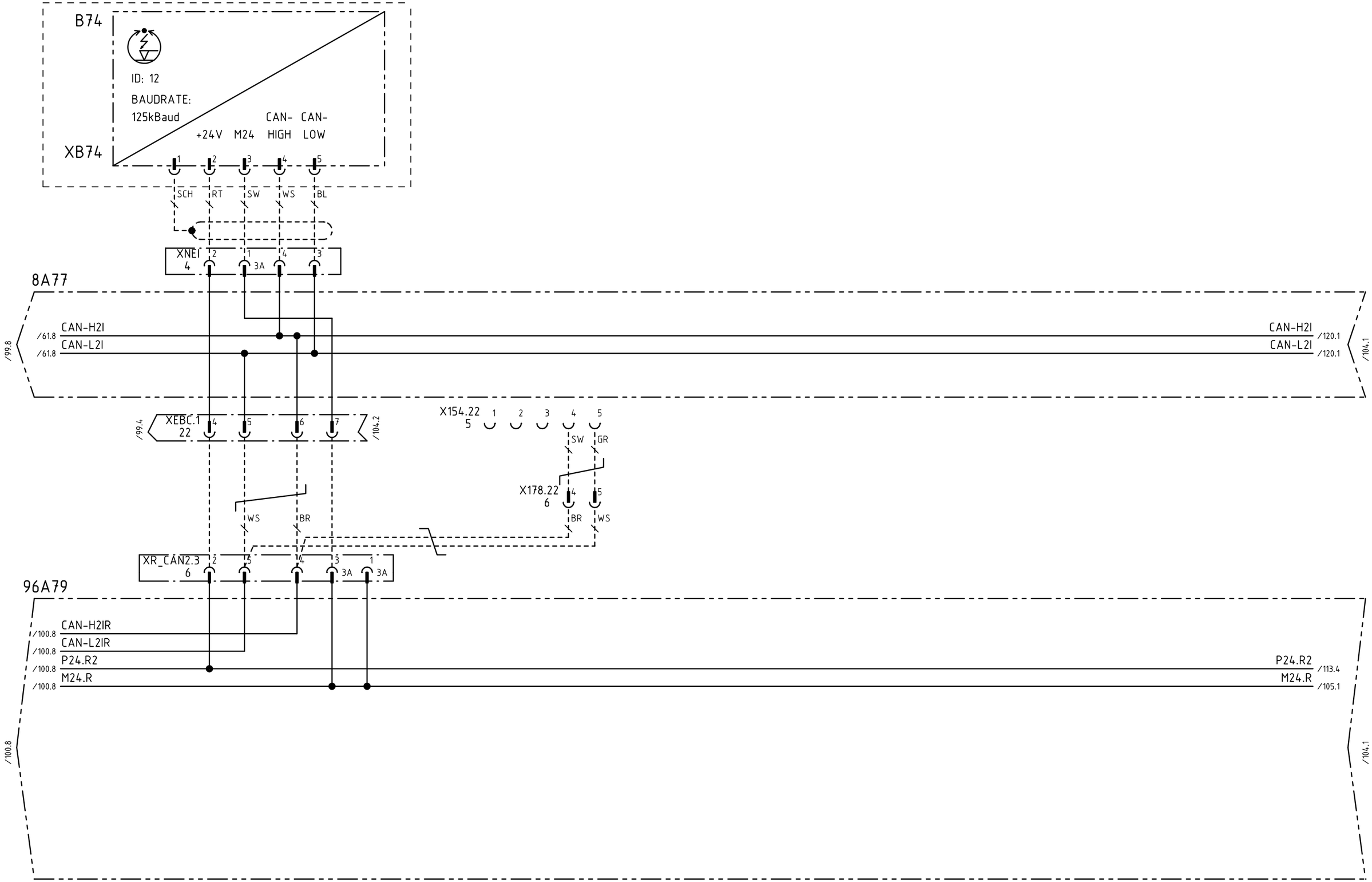

				Datum	07-01-25	08-03-14	PUTZMEISTER CONCRETE PUMPS GMBH D-72631 AICHTAL	CAD-Zeichnung Änderung nur über CAD	ZMS-EPS,24VDC,FFH10/FFH20,3.G. RECHNERMODUL EBC,NEIGUNGSGEBER	Schutzvermerk nach DIN ISO 16016 Copyright reserved	=	
d	47698	08-03-13	WOL	Bearb.	WOLFF						+	
-		07-03-28	WOL	Geprüft	VON BÄUMEN					Art.-Nr.:482 502	KS-482502	Blatt 103
R.	Änderung	Datum	Name	Norm			Ursprung	Ersatz für	Ersatz durch			102/104 Bl.

Weitergabe sowie Vervielfältigung dieses Dokuments, Verwertung und Mitteilung seines Inhalts sind verboten, soweit nicht ausdrücklich gestattet. Zuwiderhandlungen verpflichten zu Schadenersatz. Alle Rechte für den Fall der Patent-, Gebrauchsmuster- oder Geschmacksmustereintragung vorbehalten.
The reproduction, distribution and utilization of this document as well as the communication of its contents to others without explicid authorization is prohibited. Offenders will be held liable for the payment of damages. All rights reserved in the event of grant of a patent, utility model or design.

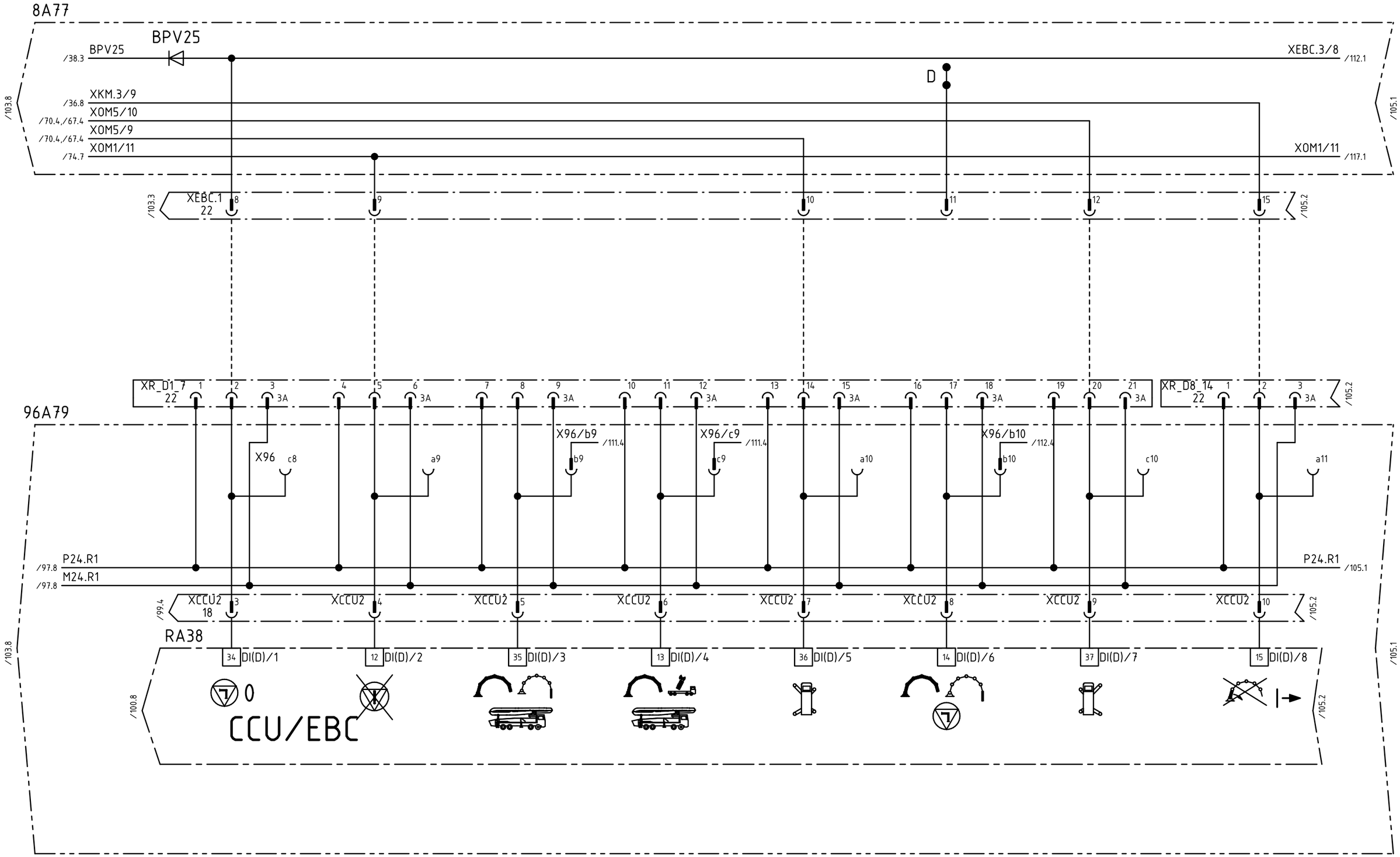

				Datum	07-01-25	08-03-14	PUTZMEISTER CONCRETE PUMPS GMBH D-72631 AICHTAL	CAD-Zeichnung Änderung nur über CAD	ZMS-EPS,24VDC,FFH10/FFH20,3.G. RECHNERMODUL EBC,EINGÄNGE	Schutzvermerk nach DIN ISO 16016 Copyright reserved	=
d	47698	08-03-13	WOL	Bearb.	WOLFF						+
-		07-03-28	WOL	Geprüft	VON BÄUMEN					Art.-Nr.:482 502	KS-482502
R.	Änderung	Datum	Name	Norm			Ursprung	Ersatz für	Ersatz durch		Blatt 104 103/105 Bl.

Weitergabe sowie Vervielfältigung dieses Dokuments, Verwertung und Mitteilung seines Inhalts sind verboten, soweit nicht ausdrücklich gestattet. Zuwiderhandlungen verpflichten zu Schadenersatz. Alle Rechte für den Fall der Patent-, Gebrauchsmuster- oder Geschmacksmustereintragung vorbehalten.
The reproduction, distribution and utilization of this document as well as the communication of its contents to others without explicid authorization is prohibited. Offenders will be held liable for the payment of damages. All rights reserved in the event of grant of a patent, utility model or design.

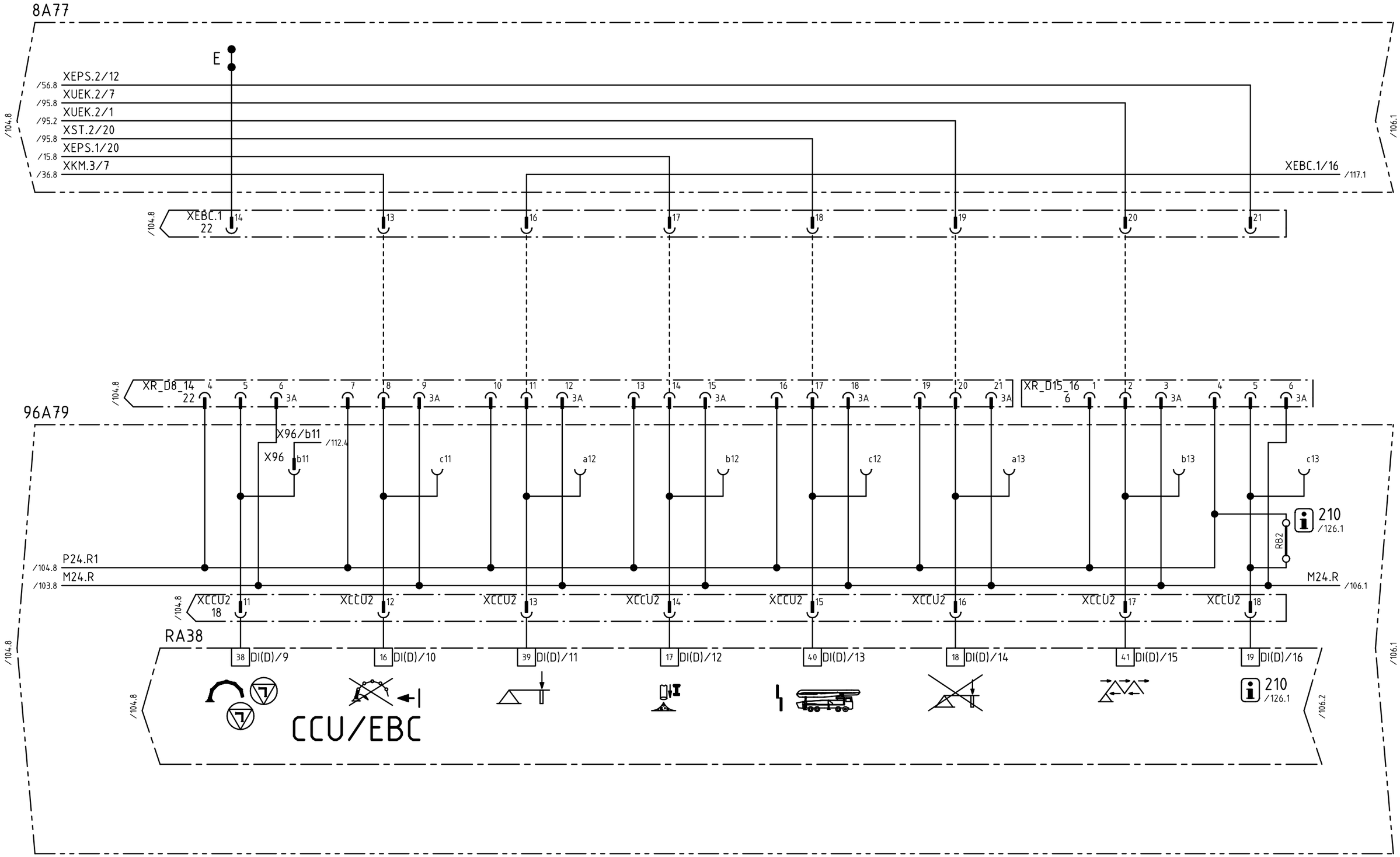

				Datum	07-01-25	08-03-14	PUTZMEISTER CONCRETE PUMPS GMBH D-72631 AICHTAL	CAD-Zeichnung Änderung nur über CAD	ZMS-EPS,24VDC,FFH10/FFH20,3.G. RECHNERMODUL EBC,EINGÄNGE	Schutzvermerk nach DIN ISO 16016 Copyright reserved		=
d	47698	08-03-13	WOL	Bearb.	WOLFF							+
-		07-03-28	WOL	Geprüft	VON BÄUMEN					Art.-Nr.:482 502	KS-482502	Blatt 105
R.	Änderung	Datum	Name	Norm			Ursprung	Ersatz für	Ersatz durch			104/106 Bl.

Weitergabe sowie Vervielfältigung dieses Dokuments, Verwertung und Mitteilung seines Inhalts sind verboten, soweit nicht ausdrücklich gestattet. Zuwiderhandlungen verpflichten zu Schadenersatz. Alle Rechte für den Fall der Patent-, Gebrauchsmuster- oder Geschmacksmustereintragung vorbehalten.
The reproduction, distribution and utilization of this document as well as the communication of its contents to others without explicid authorization is prohibited. Offenders will be held liable for the payment of damages. All rights reserved in the event of grant of a patent, utility model or design.

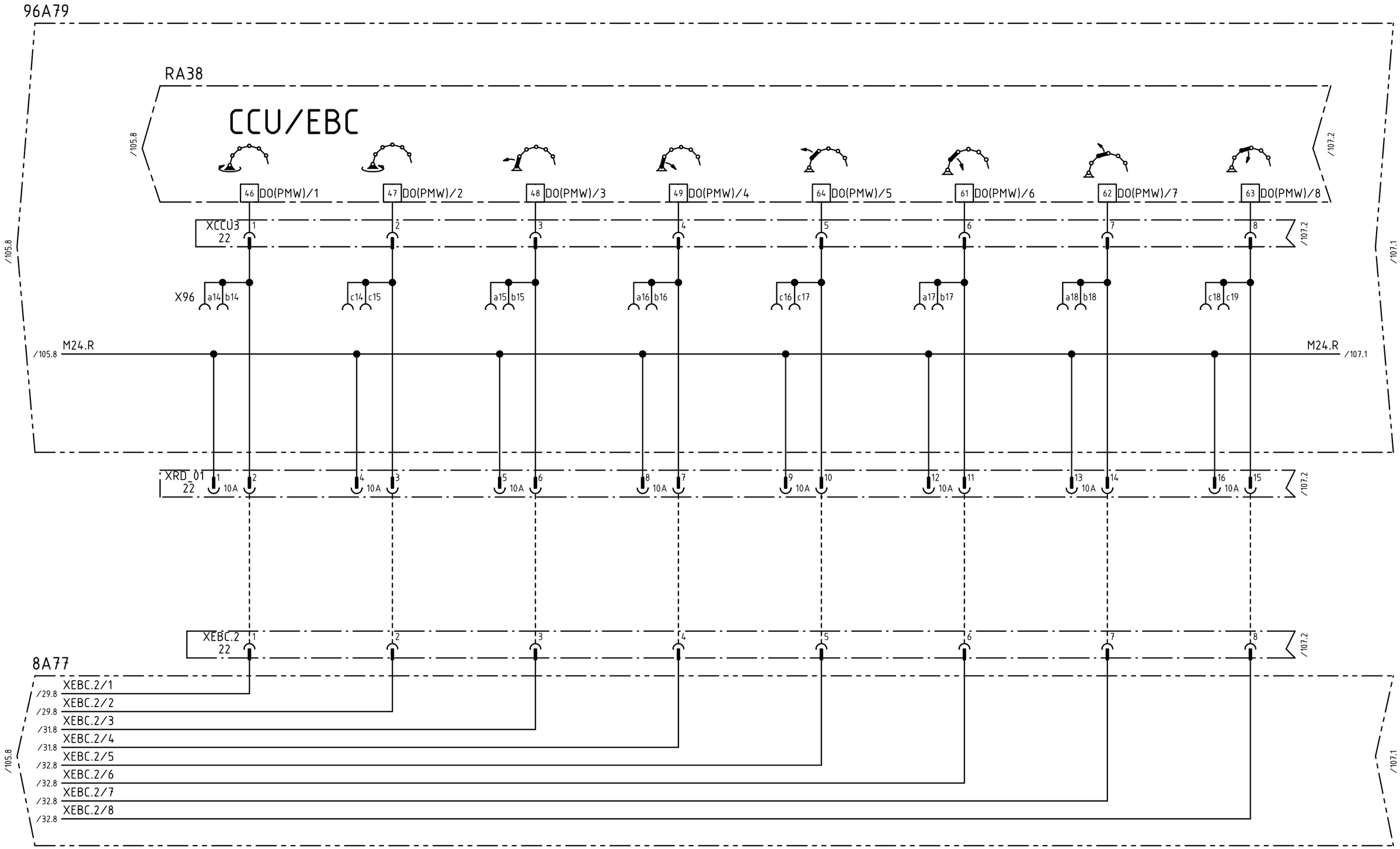

				Datum	07-01-25	08-03-14	PUTZMEISTER CONCRETE PUMPS GMBH D-72631 AICHTAL	CAD-Zeichnung Änderung nur über CAD	ZMS-EPS,24VDC,FFH10/FFH20,3.G. RECHNERMODUL EBC,AUSGÄNGE	Schutzvermerk nach DIN ISO 16016 Copyright reserved	=
d	47698	08-03-13	WOL	Bearb.	WOLFF						+
-		07-03-28	WOL	Geprüft	VON BÄUMEN					Art.-Nr.:482 502	KS-482502
R.	Änderung	Datum	Name	Norm			Ursprung	Ersatz für	Ersatz durch		Blatt 106 105/107 BL.

Weitergabe sowie Vervielfältigung dieses Dokuments, Verwertung und Mitteilung seines Inhalts sind verboten, soweit nicht ausdrücklich gestattet. Zuwiderhandlungen verpflichten zu Schadenersatz. Alle Rechte für den Fall der Patent-, Gebrauchsmuster- oder Geschmacksmustereintragung vorbehalten.
The reproduction, distribution and utilization of this document as well as the communication of its contents to others without explicid authorization is prohibited. Offenders will be held liable for the payment of damages. All rights reserved in the event of grant of a patent, utility model or design.

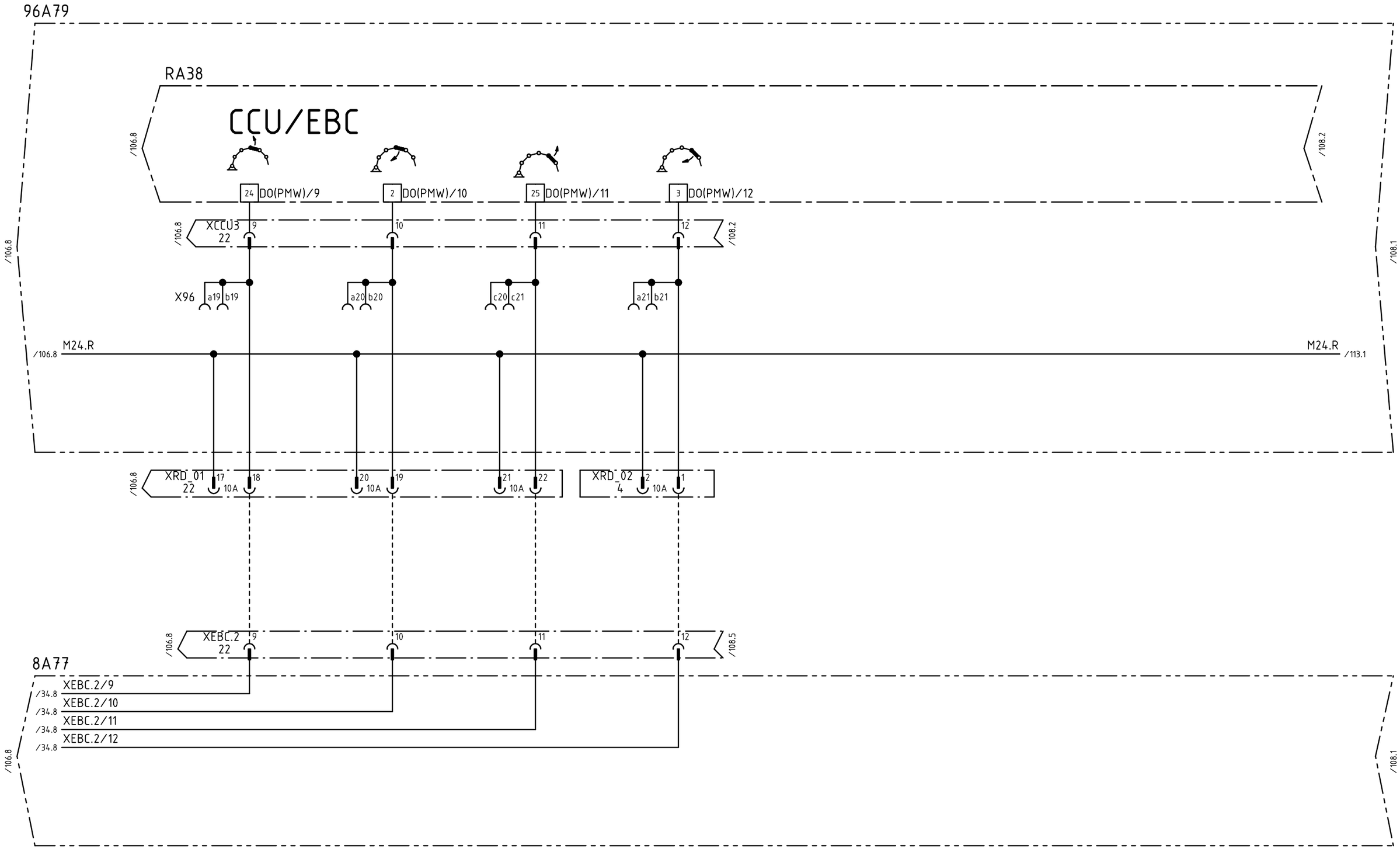

				Datum	07-01-25	08-03-14	PUTZMEISTER CONCRETE PUMPS GMBH D-72631 AICHTAL	CAD-Zeichnung Änderung nur über CAD	ZMS-EPS,24VDC,FFH10/FFH20,3.G. RECHNERMODUL EBC,AUSGÄNGE	Schutzvermerk nach DIN ISO 16016 Copyright reserved	=
d	47698	08-03-13	WOL	Bearb.	WOLFF						+
-		07-03-28	WOL	Geprüft	VON BÄUMEN					Art.-Nr.:482 502	KS-482502	Blatt 107
R.	Änderung	Datum	Name	Norm			Ursprung	Ersatz für	Ersatz durch			106/108 Bl.

Weitergabe sowie Vervielfältigung dieses Dokuments, Verwertung und Mitteilung seines Inhalts sind verboten, soweit nicht ausdrücklich gestattet. Zuwiderhandlungen verpflichten zu Schadenersatz. Alle Rechte für den Fall der Patent-, Gebrauchsmuster- oder Geschmacksmustereintragung vorbehalten.
The reproduction, distribution and utilization of this document as well as the communication of its contents to others without explicid authorization is prohibited. Offenders will be held liable for the payment of damages. All rights reserved in the event of grant of a patent, utility model or design.

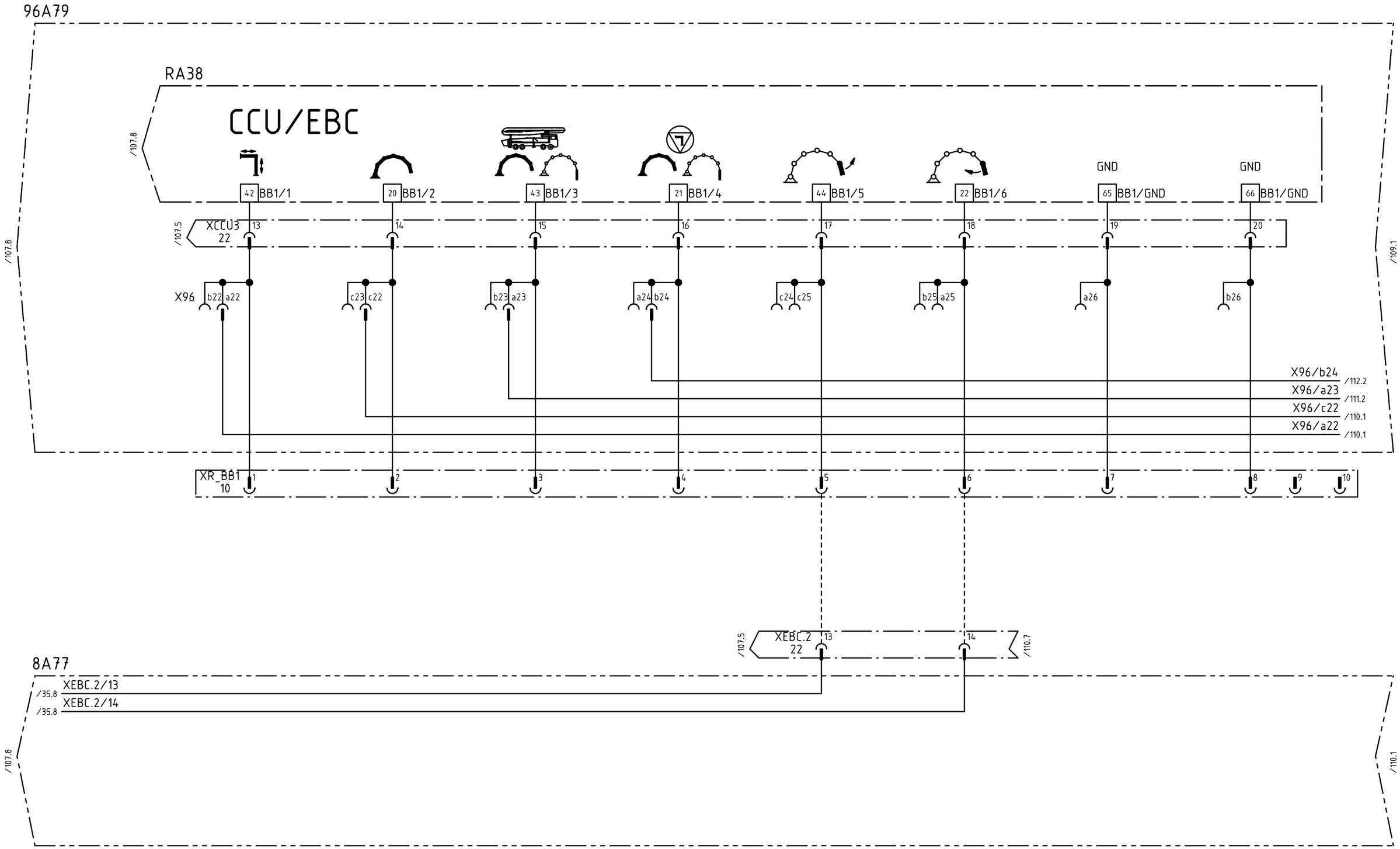

				Datum	07-01-25	08-03-14	PUTZMEISTER CONCRETE PUMPS GMBH D-72631 AICHTAL	CAD-Zeichnung Änderung nur über CAD	ZMS-EPS,24VDC,FFH10/FFH20,3.G. RECHNERMODUL EBC,AUSGÄNGE	Schutzvermerk nach DIN ISO 16016 Copyright reserved	=	
d	47698	08-03-13	WOL	Bearb.	WOLFF						+	
-		07-03-28	WOL	Geprüft	VON BÄUMEN					Art.-Nr.:482 502	KS-482502	Blatt 108
R.	Änderung	Datum	Name	Norm			Ursprung	Ersatz für	Ersatz durch			107/109 Bl.

Weitergabe sowie Vervielfältigung dieses Dokuments, Verwertung und Mitteilung seines Inhalts sind verboten, soweit nicht ausdrücklich gestattet. Zuwiderhandlungen verpflichten zu Schadenersatz. Alle Rechte für den Fall der Patent-, Gebrauchsmuster- oder Geschmacksmustereintragung vorbehalten.
The reproduction, distribution and utilization of this document as well as the communication of its contents to others without explicid authorization is prohibited. Offenders will be held liable for the payment of damages. All rights reserved in the event of grant of a patent, utility model or design.

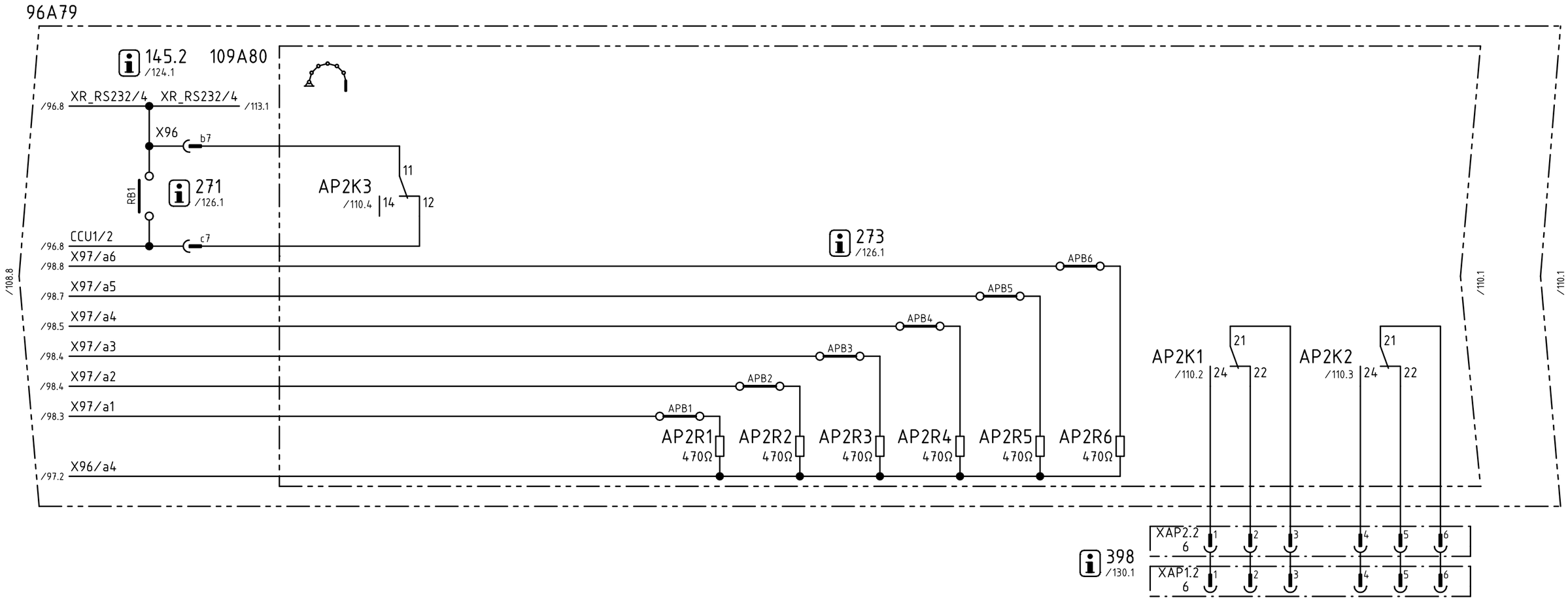

				Datum	07-01-25	08-03-14	PUTZMEISTER CONCRETE PUMPS GMBH D-72631 AICHTAL	CAD-Zeichnung Änderung nur über CAD	ZMS-EPS,24VDC,FFH10/FFH20,3.G. RECHNERMODUL EBC,ADAPTERPLATINE	Schutzvermerk nach DIN ISO 16016 Copyright reserved	=	
d	47698	08-03-13	WOL	Bearb.	WOLFF						+	
-		07-03-28	WOL	Geprüft	VON BÄUMEN					Art.-Nr.:482 502	KS-482502	Blatt 109
R.	Änderung	Datum	Name	Norm			Ursprung	Ersatz für	Ersatz durch			108/110 Bl.

Weitergabe sowie Vervielfältigung dieses Dokuments, Verwertung und Mitteilung seines Inhalts sind verboten, soweit nicht ausdrücklich gestattet. Zuwiderhandlungen verpflichten zu Schadenersatz. Alle Rechte für den Fall der Patent-, Gebrauchsmuster- oder Geschmacksmustereintragung vorbehalten.
The reproduction, distribution and utilization of this document as well as the communication of its contents to others without explicid authorization is prohibited. Offenders will be held liable for the payment of damages. All rights reserved in the event of grant of a patent, utility model or design.

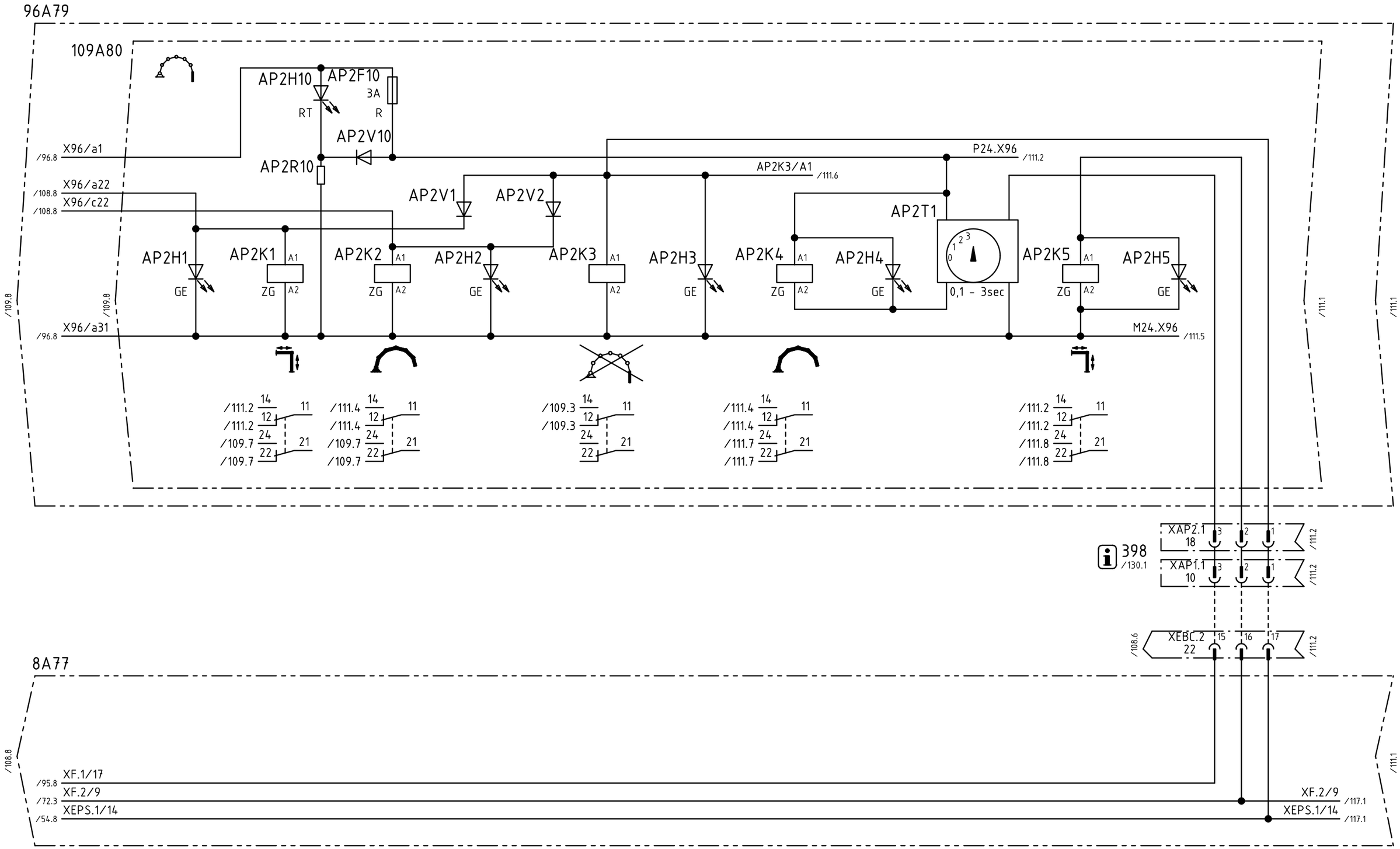

				Datum	07-01-25	08-03-14	PUTZMEISTER CONCRETE PUMPS GMBH D-72631 AICHTAL	CAD-Zeichnung Änderung nur über CAD	ZMS-EPS,24VDC,FFH10/FFH20,3.G. RECHNERMODUL EBC,ADAPTERPLATINE	Schutzvermerk nach DIN ISO 16016 Copyright reserved	=
d	47698	08-03-13	WOL	Bearb.	WOLFF						+
-		07-03-28	WOL	Geprüft	VON BÄUMEN					Art.-Nr.:482 502	KS-482502	Blatt 110
R.	Änderung	Datum	Name	Norm			Ursprung	Ersatz für	Ersatz durch			109/111 Bl.

Weitergabe sowie Vervielfältigung dieses Dokuments, Verwertung und Mitteilung seines Inhalts sind verboten, soweit nicht ausdrücklich gestattet. Zuwiderhandlungen verpflichten zu Schadenersatz. Alle Rechte für den Fall der Patent-, Gebrauchsmuster- oder Geschmacksmustereintragung vorbehalten.
The reproduction, distribution and utilization of this document as well as the communication of its contents to others without explicid authorization is prohibited. Offenders will be held liable for the payment of damages. All rights reserved in the event of grant of a patent, utility model or design.

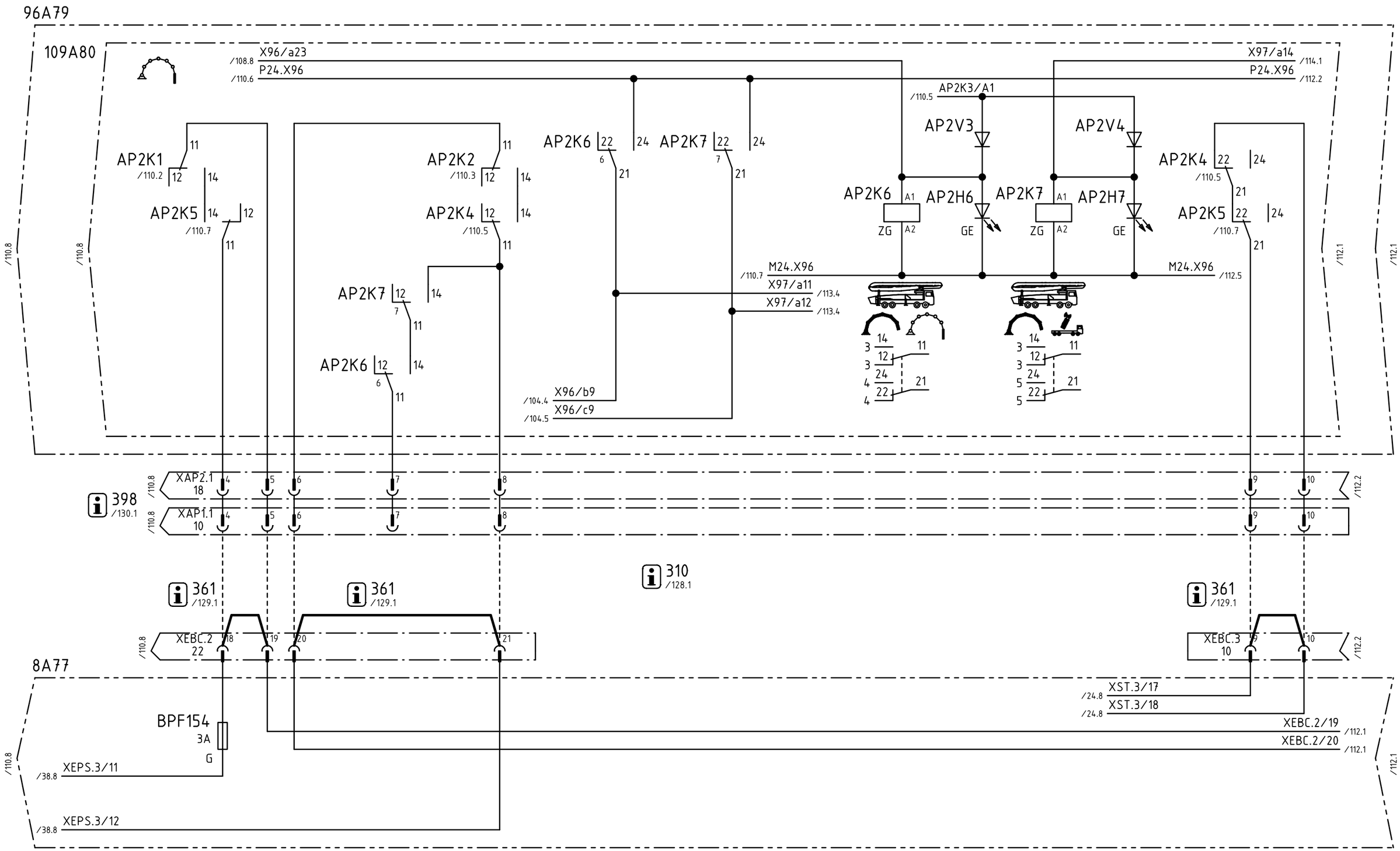

				Datum	07-01-25	08-03-14	PUTZMEISTER CONCRETE PUMPS GMBH D-72631 AICHTAL	CAD-Zeichnung Änderung nur über CAD	ZMS-EPS,24VDC,FFH10/FFH20,3.G. RECHNERMODUL EBC,ADAPTERPLATINE
d	47698	08-03-13	WOL	Bearb.	WOLFF				
-		07-03-28	WOL	Geprüft	VON BÄUMEN				
R.	Änderung	Datum	Name	Norm			Ursprung	Ersatz für	Ersatz durch

Schutzvermerk nach DIN ISO 16016
Copyright reserved

=
+

Art.-Nr.:482 502 | KS-482502 | Blatt 111 | 110/112 Bl.

Weitergabe sowie Vervielfältigung dieses Dokuments, Verwertung und Mitteilung seines Inhalts sind verboten, soweit nicht ausdrücklich gestattet. Zuwiderhandlungen verpflichten zu Schadenersatz. Alle Rechte für den Fall der Patent-, Gebrauchsmuster- oder Geschmacksmustereintragung vorbehalten.
The reproduction, distribution and utilization of this document as well as the communication of its contents to others without explicid authorization is prohibited. Offenders will be held liable for the payment of damages. All rights reserved in the event of grant of a patent, utility model or design.

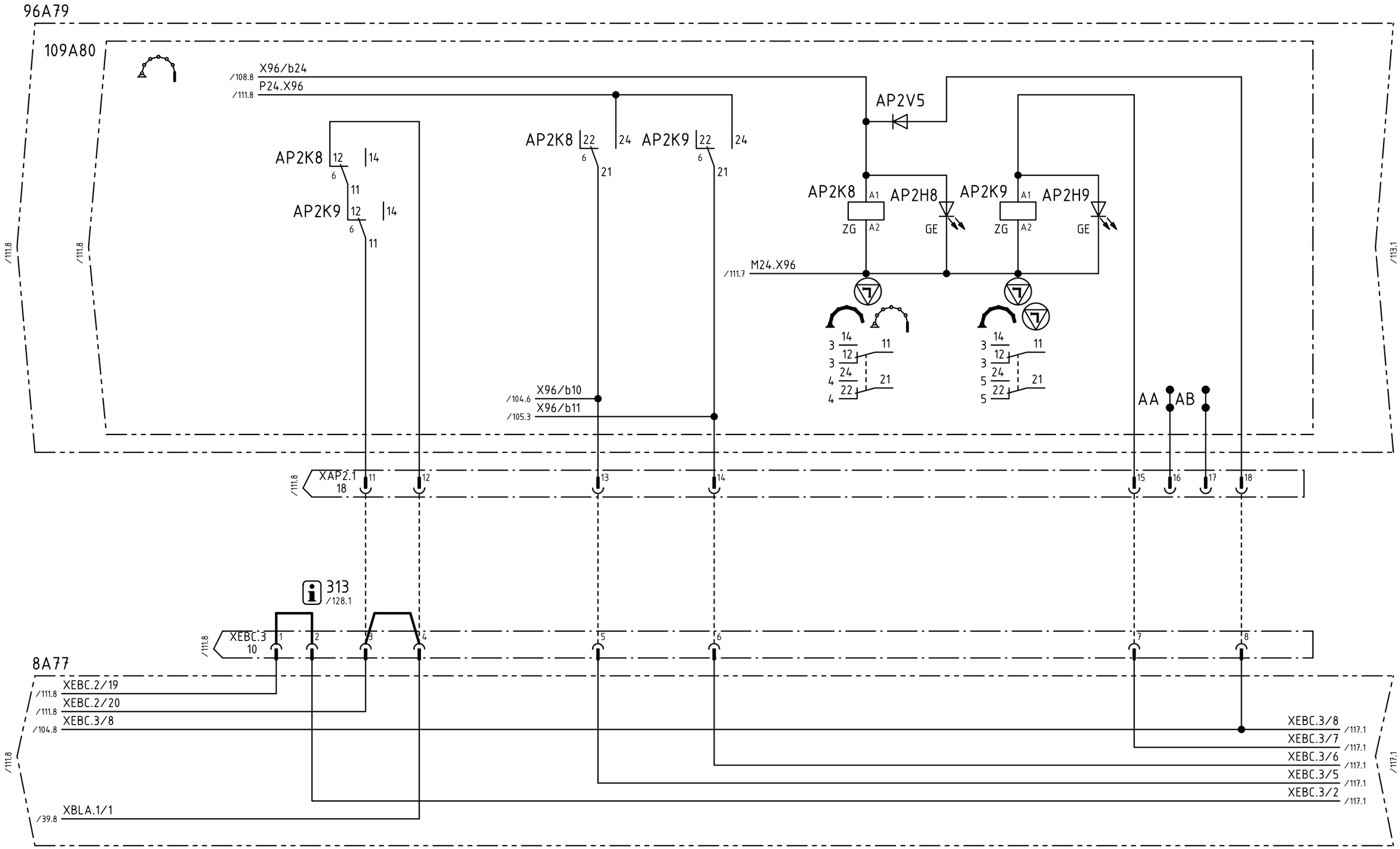

				Datum	07-01-25	08-03-14	PUTZMEISTER CONCRETE PUMPS GMBH D-72631 AICHTAL	CAD-Zeichnung Änderung nur über CAD	ZMS-EPS,24VDC,FFH10/FFH20,3.G. RECHNERMODUL EBC,ADAPTERPLATINE	Schutzvermerk nach DIN ISO 16016 Copyright reserved	=
d	47698	08-03-13	WOL	Bearb.	WOLFF						+
-		07-03-28	WOL	Geprüft	VON BÄUMEN					Art.-Nr.:482 502	KS-482502
R.	Änderung	Datum	Name	Norm			Ursprung	Ersatz für	Ersatz durch		Blatt 112 111/113 Bl.

Weitergabe sowie Vervielfältigung dieses Dokuments, Verwertung und Mitteilung seines Inhalts sind verboten, soweit nicht ausdrücklich gestattet. Zuwiderhandlungen verpflichten zu Schadenersatz. Alle Rechte für den Fall der Patent-, Gebrauchsmuster- oder Geschmacksmustereintragung vorbehalten.
The reproduction, distribution and utilization of this document as well as the communication of its contents to others without explicid authorization is prohibited. Offenders will be held liable for the payment of damages. All rights reserved in the event of grant of a patent, utility model or design.

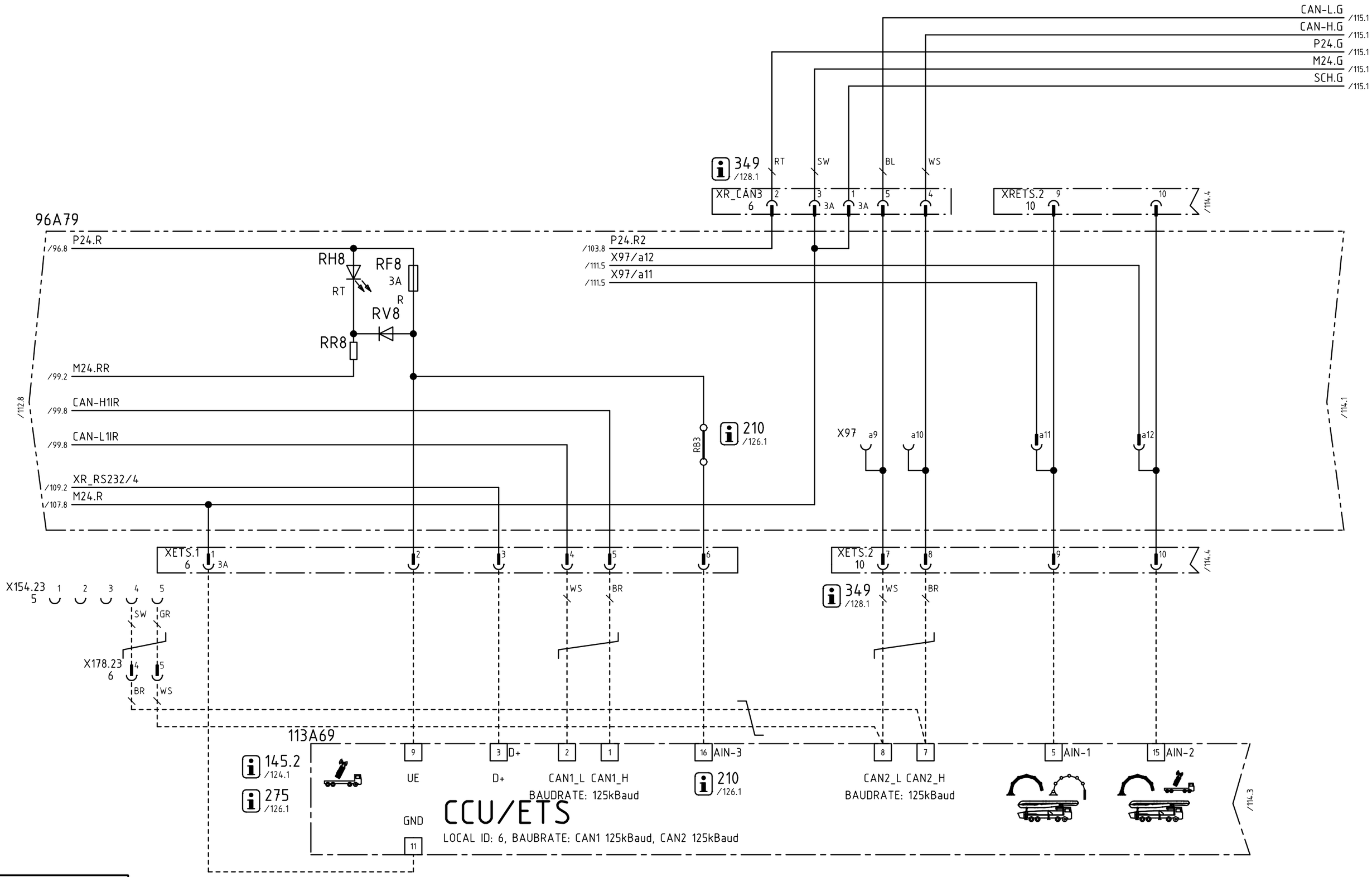

				Datum	07-01-25	08-03-14	PUTZMEISTER CONCRETE PUMPS GMBH D-72631 AICHTAL	CAD-Zeichnung Änderung nur über CAD	ZMS-EPS,24VDC,FFH10/FFH20,3.G. RECHNERMODUL EBC,TELESERVICE	Schutzvermerk nach DIN ISO 16016 Copyright reserved	=
d	47698	08-03-13	WOL	Bearb.	WOLFF						+
-		07-03-28	WOL	Geprüft	VON BÄUMEN					Art.-Nr.:482 502	KS-482502
R.	Änderung	Datum	Name	Norm			Ursprung	Ersatz für / Ersatz durch			Blatt 113 112/114 Bl.

Weitergabe sowie Vervielfältigung dieses Dokuments, Verwertung und Mitteilung seines Inhalts sind verboten, soweit nicht ausdrücklich gestattet. Zuwiderhandlungen verpflichten zu Schadenersatz. Alle Rechte für den Fall der Patent-, Gebrauchsmuster- oder Geschmacksmustereintragung vorbehalten.
The reproduction, distribution and utilization of this document as well as the communication of its contents to others without explicid authorization is prohibited. Offenders will be held liable for the payment of damages. All rights reserved in the event of grant of a patent, utility model or design.

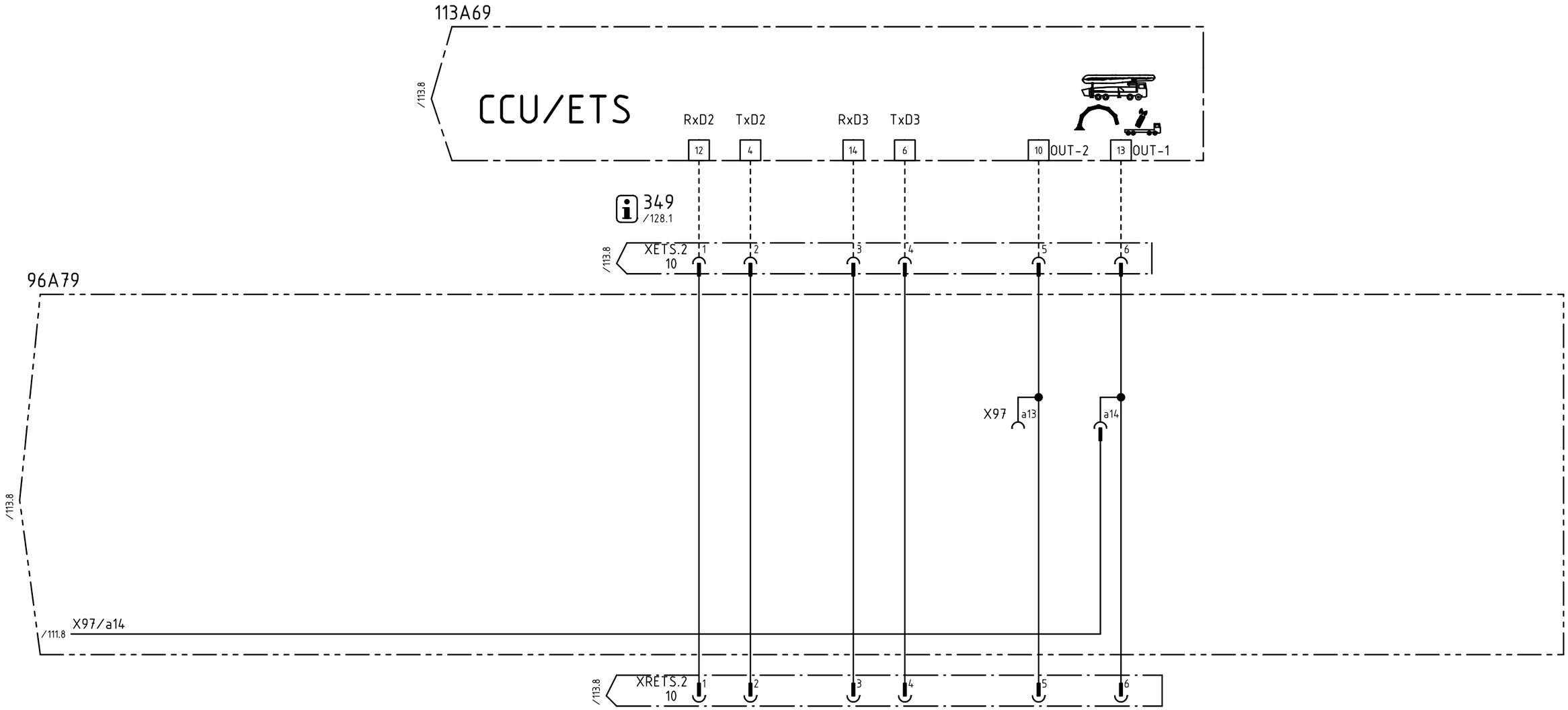

				Datum	07-01-25	08-03-14	PUTZMEISTER CONCRETE PUMPS GMBH D-72631 AICHTAL	CAD-Zeichnung Änderung nur über CAD	ZMS-EPS,24VDC,FFH10/FFH20,3.G. RECHNERMODUL EBC,TELESERVICE	Schutzvermerk nach DIN ISO 16016 Copyright reserved	=
d	47698	08-03-13	WOL	Bearb.	WOLFF						+
-		07-03-28	WOL	Geprüft	VON BÄUMEN					Art.-Nr.:482 502	KS-482502
R.	Änderung	Datum	Name	Norm			Ursprung	Ersatz für	Ersatz durch		Blatt 114 113/115 Bl.

Weitergabe sowie Vervielfältigung dieses Dokuments, Verwertung und Mitteilung seines Inhalts sind verboten, soweit nicht ausdrücklich gestattet. Zuwiderhandlungen verpflichten zu Schadenersatz. Alle Rechte für den Fall der Patent-, Gebrauchsmuster- oder Geschmacksmustereintragung vorbehalten.
The reproduction, distribution and utilization of this document as well as the communication of its contents to others without explicid authorization is prohibited. Offenders will be held liable for the payment of damages. All rights reserved in the event of grant of a patent, utility model or design.

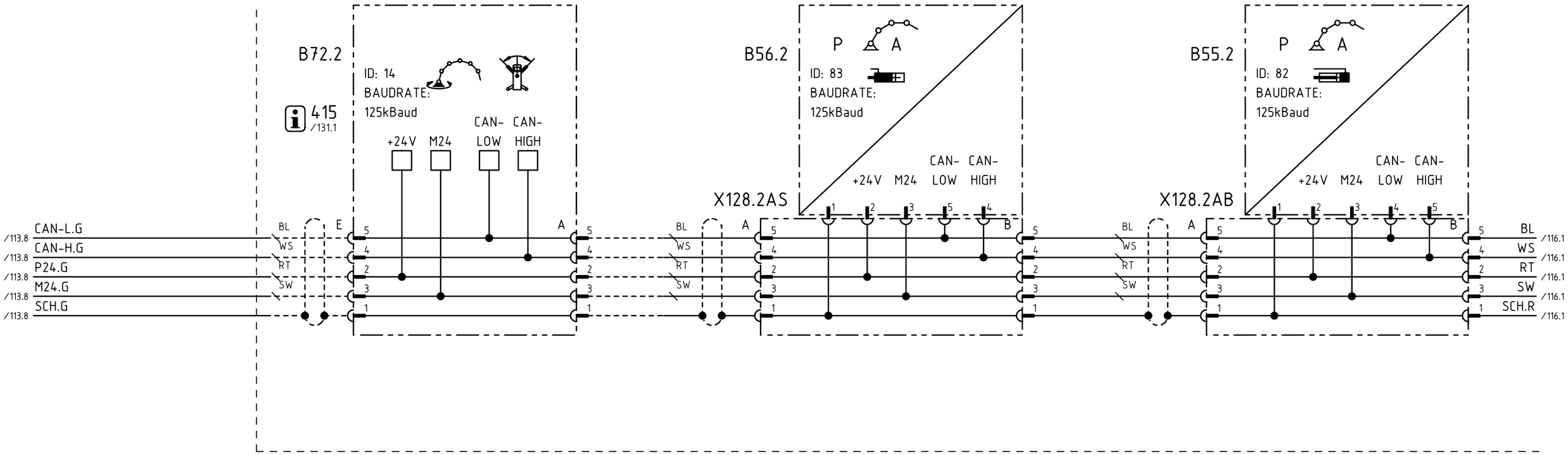

d	47698	08-03-13	WOL	Datum	07-01-25	08-03-14	PUTZMEISTER CONCRETE PUMPS GMBH D-72631 AICHTAL	CAD-Zeichnung Änderung nur über CAD	ZMS-EPS,24VDC,FFH10/FFH20,3.G. ÜBERROLLKOPFF.DRUCKAUFN.,DREH-GEBER EFS	Schutzvermerk nach DIN ISO 16016 Copyright reserved		=
b	45691	07-06-04	WOL	Bearb.	WOLFF							+
-		07-03-28	WOL	Geprüft	VON BÄUMEN					Art.-Nr.:482 502	KS-482502	Blatt 115
R.	Änderung	Datum	Name	Norm			Ursprung	Ersatz für	Ersatz durch			114/116 Bl.

Weitergabe sowie Vervielfältigung dieses Dokuments, Verwertung und Mitteilung seines Inhalts sind verboten, soweit nicht ausdrücklich gestattet. Zuwiderhandlungen verpflichten zu Schadenersatz. Alle Rechte für den Fall der Patent-, Gebrauchsmuster- oder Geschmacksmustereintragung vorbehalten.
The reproduction, distribution and utilization of this document as well as the communication of its contents to others without explicid authorization is prohibited. Offenders will be held liable for the payment of damages. All rights reserved in the event of grant of a patent, utility model or design.

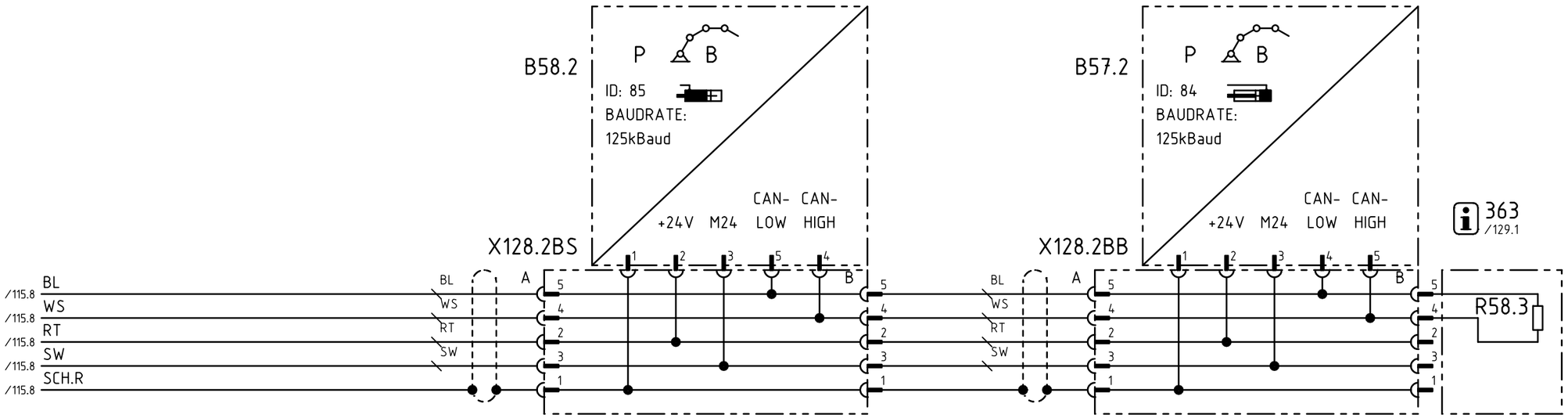

				Datum	07-01-25	08-03-14	PUTZMEISTER CONCRETE PUMPS GMBH D-72631 AICHTAL	CAD-Zeichnung Änderung nur über CAD	ZMS-EPS,24VDC,FFH10/FFH20,3.G. ÜBERROLLKOPFFALTER DRUCKAUFNEHMER	Schutzvermerk nach DIN ISO 16016 Copyright reserved	=
d	47698	08-03-13	WOL	Bearb.	WOLFF						+
-		07-03-28	WOL	Geprüft	VON BÄUMEN					Art.-Nr.:482 502	KS-482502
R.	Änderung	Datum	Name	Norm			Ursprung	Ersatz für	Ersatz durch		Blatt 116 115/117 Bl.

Weitergabe sowie Vervielfältigung dieses Dokuments, Verwertung und Mitteilung seines Inhalts sind verboten, soweit nicht ausdrücklich gestattet. Zuwiderhandlungen verpflichten zu Schadenersatz. Alle Rechte für den Fall der Patent-, Gebrauchsmuster- oder Geschmacksmustereintragung vorbehalten.
The reproduction, distribution and utilization of this document as well as the communication of its contents to others without explicid authorization is prohibited. Offenders will be held liable for the payment of damages. All rights reserved in the event of grant of a patent, utility model or design.

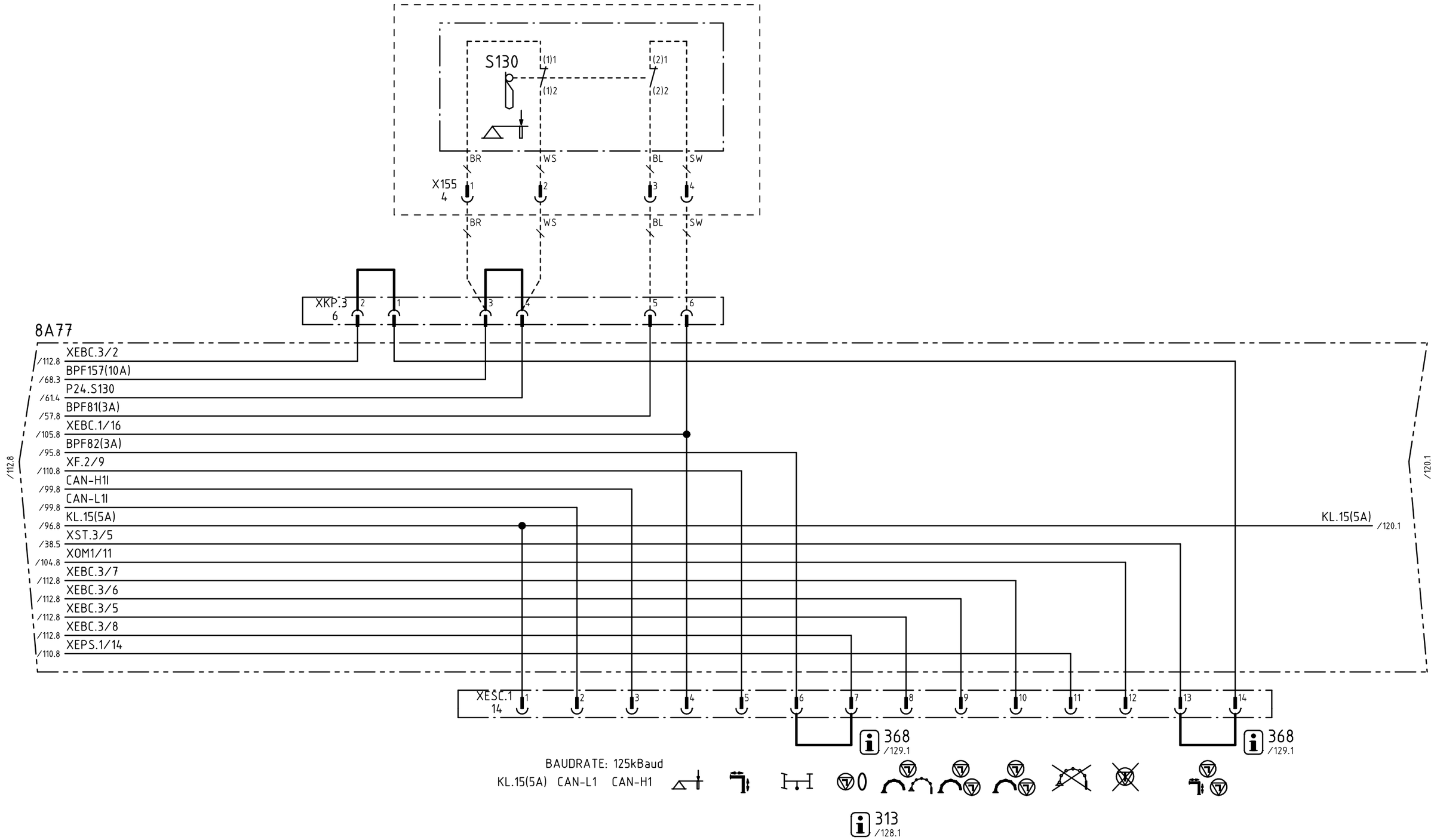

				Datum	07-01-25	08-03-14	PUTZMEISTER CONCRETE PUMPS GMBH D-72631 AICHTAL	CAD-Zeichnung Änderung nur über CAD	ZMS-EPS,24VDC,FFH10/FFH20,3.G. MASTAULAGESCHALTER	Schutzvermerk nach DIN ISO 16016 Copyright reserved	=	
d	47698	08-03-13	WOL	Bearb.	WOLFF						+	
-		07-03-28	WOL	Geprüft	VON BÄUMEN					Art.-Nr.:482 502	KS-482502	Blatt 117
R.	Änderung	Datum	Name	Norm			Ursprung	Ersatz für / Ersatz durch				116/118 Bl.

Weitergabe sowie Vervielfältigung dieses Dokuments, Verwertung und Mitteilung seines Inhalts sind verboten, soweit nicht ausdrücklich gestattet. Zuwiderhandlungen verpflichten zu Schadenersatz. Alle Rechte für den Fall der Patent-, Gebrauchsmuster- oder Geschmacksmustereintragung vorbehalten.
The reproduction, distribution and utilization of this document as well as the communication of its contents to others without explicid authorization is prohibited. Offenders will be held liable for the payment of damages. All rights reserved in the event of grant of a patent, utility model or design.

LEERBLATT

EMPTY SHEET

FEUILLE EN BLANC

HOJA VACIA

				Datum	07-01-25	08-03-14	PUTZMEISTER CONCRETE PUMPS GMBH D-72631 AICHTAL	CAD-Zeichnung Änderung nur über CAD	ZMS-EPS,24VDC,FFH10/FFH20,3.G. LEERBLATT	Schutzvermerk nach DIN ISO 16016 Copyright reserved	=
d	47698	08-03-13	WOL	Bearb.	WOLFF						+
-		07-03-28	WOL	Geprüft	VON BÄUMEN					Art.-Nr.:482 502	KS-482502
R.	Änderung	Datum	Name	Norm			Ursprung	Ersatz für	Ersatz durch		Blatt 118 117/119 Bl.

Weitergabe sowie Vervielfältigung dieses Dokuments, Verwertung und Mitteilung seines Inhalts sind verboten, soweit nicht ausdrücklich gestattet. Zuwiderhandlungen verpflichten zu Schadenersatz. Alle Rechte für den Fall der Patent-, Gebrauchsmuster- oder Geschmacksmustereintragung vorbehalten.
The reproduction, distribution and utilization of this document as well as the communication of its contents to others without explicid authorization is prohibited. Offenders will be held liable for the payment of damages. All rights reserved in the event of grant of a patent, utility model or design.

LEERBLATT

EMPTY SHEET

FEUILLE EN BLANC

HOJA VACIA

				Datum	07-01-25	08-03-14	PUTZMEISTER CONCRETE PUMPS GMBH D-72631 AICHTAL	CAD-Zeichnung Änderung nur über CAD	ZMS-EPS,24VDC,FFH10/FFH20,3.G. LEERBLATT	Schutzvermerk nach DIN ISO 16016 Copyright reserved	=
d	47698	08-03-13	WOL	Bearb.	WOLFF						+
-		07-03-28	WOL	Geprüft	VON BÄUMEN					Art.-Nr.:482 502	KS-482502
R.	Änderung	Datum	Name	Norm			Ursprung	Ersatz für	Ersatz durch		Blatt 119 118/120 Bl.

Weitergabe sowie Vervielfältigung dieses Dokuments, Verwertung und Mitteilung seines Inhalts sind verboten, soweit nicht ausdrücklich gestattet. Zuwiderhandlungen verpflichten zu Schadenersatz. Alle Rechte für den Fall der Patent-, Gebrauchsmuster- oder Geschmacksmustereinfragung vorbehalten.
The reproduction, distribution and utilization of this document as well as the communication of its contents to others without explicid authorization is prohibited. Offenders will be held liable for the payment of damages. All rights reserved in the event of grant of a patent, utility model or design.

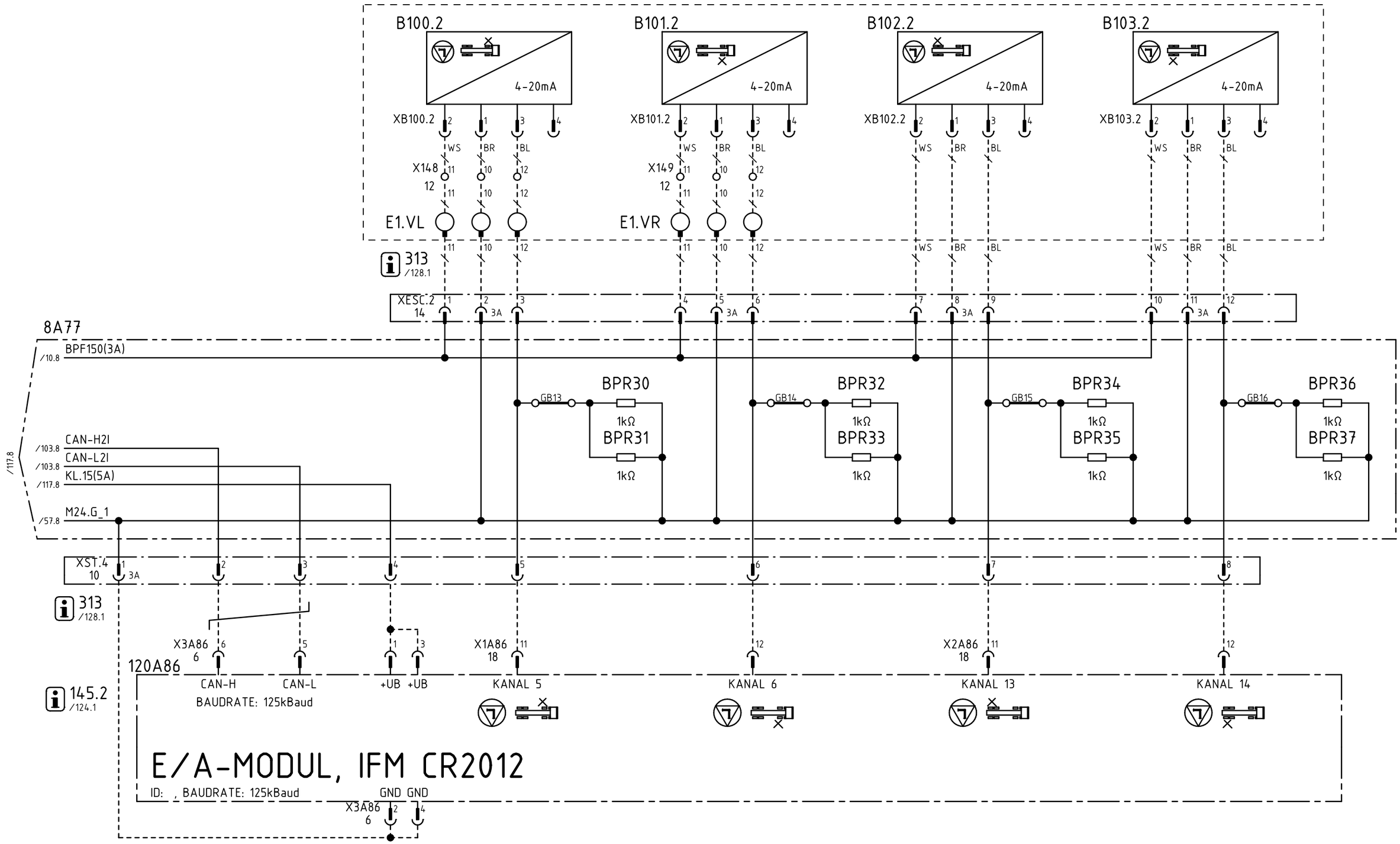

				Datum	07-01-25	08-03-14	PUTZMEISTER CONCRETE PUMPS GMBH D-72631 AICHTAL	CAD-Zeichnung Änderung nur über CAD	ZMS-EPS,24VDC,FFH10/FFH20,3.G. EVSC,KRAFTAUFNEHMER	Schutzvermerk nach DIN ISO 16016 Copyright reserved	=
d	47698	08-03-13	WOL	Bearb.	WOLFF						+
-		07-03-28	WOL	Geprüft	VON BÄUMEN					Art.-Nr.:482 502	KS-482502
R.	Änderung	Datum	Name	Norm			Ursprung	Ersatz für	Ersatz durch		Blatt 120 119/121 Bl.

Weitergabe sowie Vervielfältigung dieses Dokuments, Verwertung und Mitteilung seines Inhalts sind verboten, soweit nicht ausdrücklich gestattet. Zuwiderhandlungen verpflichten zu Schadenersatz. Alle Rechte für den Fall der Patent-, Gebrauchsmuster- oder Geschmacksmustereintragung vorbehalten.
The reproduction, distribution and utilization of this document as well as the communication of its contents to others without explicid authorization is prohibited. Offenders will be held liable for the payment of damages. All rights reserved in the event of grant of a patent, utility model or design.

LEERBLATT

EMPTY SHEET

FEUILLE EN BLANC

HOJA VACIA

				Datum	07-01-25	08-03-14	PUTZMEISTER CONCRETE PUMPS GMBH D-72631 AICHTAL	CAD-Zeichnung Änderung nur über CAD	ZMS-EPS,24VDC,FFH10/FFH20,3.G. LEERBLATT	Schutzvermerk nach DIN ISO 16016 Copyright reserved	=
d	47698	08-03-13	WOL	Bearb.	WOLFF						+
-		07-03-28	WOL	Geprüft	VON BÄUMEN					Art.-Nr.:482 502	KS-482502
R.	Änderung	Datum	Name	Norm			Ursprung	Ersatz für	Ersatz durch		Blatt 121 120/122 Bl.

Weitergabe sowie Vervielfältigung dieses Dokuments, Verwertung und Mitteilung seines Inhalts sind verboten, soweit nicht ausdrücklich gestattet. Zuwiderhandlungen verpflichten zu Schadenersatz. Alle Rechte für den Fall der Patent-, Gebrauchsmuster- oder Geschmacksmustereintragung vorbehalten.
The reproduction, distribution and utilization of this document as well as the communication of its contents to others without explicid authorization is prohibited. Offenders will be held liable for the payment of damages. All rights reserved in the event of grant of a patent, utility model or design.

LEERBLATT
EMPTY SHEET
FEUILLE EN BLANC
HOJA VACIA

				Datum	07-01-25	08-03-14	PUTZMEISTER CONCRETE PUMPS GMBH D-72631 AICHTAL	CAD-Zeichnung Änderung nur über CAD	ZMS-EPS,24VDC,FFH10/FFH20,3.G. LEERBLATT	Schutzvermerk nach DIN ISO 16016 Copyright reserved	=
d	47698	08-03-13	WOL	Bearb.	WOLFF						+
-		07-03-28	WOL	Geprüft	VON BÄUMEN					Art.-Nr.:482 502	KS-482502
R.	Änderung	Datum	Name	Norm			Ursprung	Ersatz für	Ersatz durch		Blatt 122 121/123 Bl.

Weitergabe sowie Vervielfältigung dieses Dokuments, Verwertung und Mitteilung seines Inhalts sind verboten, soweit nicht ausdrücklich gestattet. Zuwiderhandlungen verpflichten zu Schadenersatz. Alle Rechte für den Fall der Patent-, Gebrauchsmuster- oder Geschmacksmustereintragung vorbehalten.
The reproduction, distribution and utilization of this document as well as the communication of its contents to others without explicid authorization is prohibited. Offenders will be held liable for the payment of damages. All rights reserved in the event of grant of a patent, utility model or design.

	DEUTSCH ENGLISH	FRANCAIS ESPANOL
17 /36.4 /36.7	ENDSCHALTER FAHRERHAUSSCHUTZ LIMIT SWITCH DRIVER'S CAB PROTECTION.	FIN DE COURSE PROTECTION DE LA CABINE. INTERRUPTOR DE FINAL DE CARRERA DE PROTECCION DE LA CABINA.
67 /8.8	SCHALTSCHRANK-GEHÄUSE UND TÜR MIT MASSE-POTENTIAL VERBINDEN. CONNECT CONTROL CABINET HOUSING AND DOOR TO EARTH POTENTIAL.	RELIER LE BOITIER DE L'ARMOIRE DE COMMANDE ET LA PORTE A LA MASSE. CONECTAR CARCASA Y PUERTA DEL CUADRO ELECTRICO A TOMA DE TIERRA.
70 /15.4 /15.5	S238 NACHRÜSTUNG BEI BEDARF: BRÜCKE BEI NIVELLIERSTEUERUNG ENTFERNEN. S238 RETROFIT IF REQUIRED: JUMPER IN CONNECTOR, REMOVE FOR LEVEL CONTROL.	S238 RATTRAPAGE EN CAS DE BESOIN: ENLEVER LE PONT A LA COMMANDE. S238 MODIFICACION POSTERIOR EN CASO NECESARIO: ELIMINAR PUENTE DEL CONTROL.
76 /54.7	NACHRÜSTUNG BEI BEDARF: RÜTTLER VON DER FERNSTEUERUNG. RETROFIT IF REQUIRED: VIBRATOR FROM REMOTE CONTROL.	RATTRAPAGE EN CAS DE BESOIN: VIBREUR DE LA TELECOMMANDE. MODIFICACION POSTERIOR EN CASO NECESARIO: VIBRADOR DEL TELMANDO.
84 /45.6	ANSCHLUSS KABELBAUM RÜCKLEUCHTEN RECHTS. CONNECTED TO RIGHT REAR LIGHTING WIRING LOOM.	CONNEXION FAISCEAU ELECTRIQUE FEUX ARRIERE A DROITE. CONEXION MAZO DE CABLES PARA LAS LUCES TRASERAS DEL LADO DERECHO.
97 /44.5	NÄHERUNGSSCHALTER AM SCHMIERMITTELVERTEILER MAST. PROXIMITY SWITCH ON BOOM LUBRICANT DISTRIBUTOR.	DETECTEUR DE PROXIMITE AU DISTRIBUTEUR DE LUBRIFICANT DE LA FLECHE. FIN DE CARRERA EN DISTRIBUIDOR DE LUBRICANTE DE LA PLUMA.
98 /31.1 /32.2 /34.2 /95.1	ANSCHLUß MASTSTEUERSCHRANK FÜR MAST M46/M55/M58. CONNECTION OF BOOM CONTROL CABINET FOR M46/M55/M58 BOOM.	CONNEXION ARMOIRE DE COMMANDE DE LA FLECHE POUR FLECHE M46/M55/M58. CONEXION CAJA DE MANDOS DE LA PLUMA M46/M55/58.
103 /45.5	ANSCHLUß Z.B. PILZTASTER FÜR HUPE MASTSPITZE ODER ANDERES BETÄTIGUNGSELEMENT. CONNECTION OF, FOR EXAMPLE, MUSHROOM-HEAD BUTTON FOR BOOM TIP	CONNEXION P.EX. BOUTON-CHAMPINON POUR L'EXTREMITE DE FLECHE OU UN PARA COECTAR POR EJEMPLO EL BOTON FUNGIFORME PARA EL EXTREMO DE LA PLUMA
120 /60.5 /79.3	MIT BRÜCKE XOM2.E1/5 UND 6: DIE MAGAZINMARKIERUNGSLEUCHTEN BLINKEN UNABHÄNGIG VOM NEBENABTRIEB. OHNE BRÜCKE: DIE MAGAZINMARKIERUNGSLEUCHTEN BLINKEN NUR WENN DER NEBENABTRIEB EIN IST. WITH JUMPER XOM2.E1/5 AND 6: THE MAGAZINE MARKER LIGHTS FLASH INDEPENDENTLY OF THE POWER TAKE-OFF. WITHOUT JUMPER: THE MAGAZINE MARKER LAMPS FLASH ONLY WHEN THE POWER TAKE-OFF IS ON.	AVEC PONT XOM2.E1/5 ET 6: LES FEUX DE DELIMITATION DU COFFRE CLIGNOTENT INDEPENDAMMENT DE LA PRISE DE FORCE. SANS PONT: LES FEUX DE DELIMITATION DU COFFRE CLIGNOTENT UNIQUEMENT LORSQUE LA PRISE DE FORCE EST ENCLENCHEE. CON PUENTE XOM2.E1/5 Y 6: LOS PILOTOS INTERMITENTES DEL CAJON DE ALMACENAJE SE ACCIONAN INDEPENDIENTEMENTE DEL TOMAFUERZAS/TRANSFER. SIN PUENTE: LOS PILOTOS INTERMITENTES SOLO SE ACCIONAN CON EL TOMAFUERZAS/TRANSFER CONECTADO.
125 /15.3 /48.5 /49.3 /59.3 /60.3 /67.2 /70.2	TÜRMODUL OPTIONAL. DOOR MODULE IS OPTIONAL.	MODULE DE PORTE EN OPTION. MODULO PUERTA OPCIONAL.

d	47698	08-03-13	WOL	Datum	07-01-25	08-03-14	PUTZMEISTER CONCRETE PUMPS GMBH D-72631 AICHTAL	CAD-Zeichnung Änderung nur über CAD	ZMS-EPS,24VDC,FFH10/FFH20,3.G. INFOTEXTE
c	46179	07-08-20	WOL	Bearb.	WOLFF				
b	45691	07-06-04	WOL	Geprüft	VON BÄUMEN				
R.	Änderung	Datum	Name	Norm			Ursprung	Ersatz für	Ersatz durch

Schutzvermerk nach DIN ISO 16016
Copyright reserved

Art.-Nr.:482 502 | KS-482502 | Blatt 123 | 122/124 Bl.

	DEUTSCH ENGLISH	FRANCAIS ESPANOL
131 /30.2 /30.6 /66.3 /68.3	ANSCHLUSS OPTIONSMODUL. CONNECTION FOR OPTION MODULE.	RACCORD DU MODULE OPTIONNEL. CONEXION MODULO OPCIONAL.
139 /45.2	NÄHERUNGSSCHALTER AM SCHMIERMITTELVERTEILER S-ROHR. PROXIMITY SWITCH ON S TRANSFER TUBE LUBRICANT DISTRIBUTOR.	DETECTEUR DE PROXIMITE AU GRAISSEUR DU TUYAU EN S. DETECTOR DE PROXIMIDAD EN EL DISTRIBUIDOR DE LUBRICANTE DEL TUBO S.
142 /48.6 /48.6 /48.7 /48.7 /48.7 /48.8	NACHRÜSTUNG BEI BEDARF: ARBEITSSCHEINWERFER. RETROFIT IF REQUIRED: WORKING LIGHT.	RATTRAPAGE EN CAS DE BESOIN: PROJECTEUR DE TRAVAIL. MODIFICACION POSTERIOR EN CASO NECESARIO: FAROS DE TRABAJO.
143 /59.4 /59.4	S221 UND Y74 NACHRÜSTUNG BEI BEDARF: SERVICEBETRIEB. S221 AND Y74 RETROFIT IF REQUIRED: SERVICE OPERATION.	S221 ET Y74 RATTRAPAGE EN CAS DE BESOIN: FONCTIONNEMENT ENTRETIEN. S221 Y Y74 MODIFICACION POSTERIOR EN CASO NECESARIO: FUNCIONAMIENTO DE SERVICIO.
145 /59.1 /60.1 /63.1 /64.1 /65.1 /66.1 /67.1 /75.1 145.1 /68.1 /69.1 /70.1 /71.1 /72.1 /73.1 /74.1 145.2 /61.1 /62.1 /96.1 /109.2 /113.2 /120.1	NACHRÜSTUNG BEI BEDARF: OPTIONSMODULE. RETROFIT IF REQUIRED: OPTIONAL MODULES.	RATTRAPAGE EN CAS DE BESOIN: MODULES OPTIONNEL. MODIFICACION POSTERIOR EN CASO NECESARIO: MODULO OPCIONAL.
151 /60.4	BRÜCKE BEI EINSATZ VON S339 ENTFERNEN. REMOVE JUMPER IF S339 IS USED.	ENLEVER LE PONT LORS DU FONCTIONNEMENT DE S339. UTILIZANDO S339, DEBE ELIMINARSE EL PUENTE.
152 /29.2 /29.6	BRÜCKE BEI EINSATZ VON S26.1 UND S26.2 ENTFERNEN. REMOVE JUMPER IF S26.1 AND S26.2 ARE USED.	ENLEVER LE PONT EN CAS DE SERVICE DE S26.1 ET S26.2. UTILIZANDO S26.1 Y 26.2, DEBE ELIMINARSE EL PUENTE.
158 /95.2	H145 NACHRÜSTUNG BEI BEDARF: RUNDUMLEUCHTE. H145 RETROFIT IF RIQUIRED: OMNIDIRECTIONAL LIGHT.	H145 RATTRAPAGE EN CAS DE BESOIN: PHARE TOURNANT DE SIGNALISATION. H145 MODIFICASION POSTERIOR EN CASO NECESARIO: LAMPARA DE IDENTIFICACION

Weitergabe sowie Vervielfältigung dieses Dokuments, Verwertung und Mitteilung seines Inhalts sind verboten, soweit nicht ausdrücklich gestattet. Zuwiderhandlungen verpflichten zu Schadenersatz. Alle Rechte für den Fall der Patent-, Gebrauchsmuster- oder Geschmacksmustereintragung vorbehalten.
The reproduction, distribution and utilization of this document as well as the communication of its contents to others without explicid authorization is prohibited. Offenders will be held liable for the payment of damages. All rights reserved in the event of grant of a patent, utility model or design.

Weitergabe sowie Vervielfältigung dieses Dokuments, Verwertung und Mitteilung seines Inhalts sind verboten, soweit nicht ausdrücklich gestattet. Zuwiderhandlungen verpflichten zu Schadenersatz. Alle Rechte für den Fall der Patent-, Gebrauchsmuster- oder Geschmacksmustereintragung vorbehalten.
The reproduction, distribution and utilization of this document as well as the communication of its contents to others without explicid authorization is prohibited. Offenders will be held liable for the payment of damages. All rights reserved in the event of grant of a patent, utility model or design.

	DEUTSCH ENGLISH	FRANCAIS ESPANOL
161 /8.1 /8.6 /9.2	BEI EINSATZ EINES KONVERTERS SIND DIE ADERN 3,4 UND 5 ZU ENTFERNEN. ANSTATT DESSEN SIND DIE GESTRICHELTEN VERBINDUNGEN ZU VERDRAHTEN. REMOVE LEADS 3,4 AND 5 WHEN INSTALLING A CONVERTER. CONNECT THE BROKEN LINE CONNECTIONS INSTEAD.	EN CAS D'UTILISATION D'UN CONVERTISSEUR DE TENSION, ENLEVER LES FILS 3,4 ET 5 A LA PLACE, CABLER LES LIAISONS MARQUEES PAR UN TRAIT INTERROMPU. UTILIZANDO UN TRANSFORMADOR TENSION DEBEN ELIMINARSE LOS CONDUCTORES 3,4 Y5 EN SU LUGAR DEBEN CABLEARSE LAS CONEXIONES TRAZADOS.
180 /8.5 /21.2 /24.5 /25.6 /25.7 /26.7	ANSCHLUSS SEPARATMOTOR INDEPENDENT POWER UNIT CONNECTION.	RACCORDEMENT D'UN MOTEUR SEPARE. CONEXION PARA MOTOR INDIVIDUAL.
183 /29.2 /29.6 /29.7 /29.7 /49.4	WAHLWEISE OPTIONAL	AU CHOIX OPCIONAL
190 /44.8	ZEITEINSTELLUNG FÜR STEUERPLATINE-ZENTRALSCHMIERUNG MAST: VORWAHL ZEITBEREICH: - JUMPER 1-15 h GESTECKT. EINSTELLUNG PAUSENZEIT: - DREHSCHALTER BLAU IN STELLUNG 4 (4 Std). ÜBERWACHUNGSZEIT: - FEST EINGESTELLT AUF 30 min. TIME SETTING FOR THE BOOM CENTRAL LUBRICATION SYSTEM CONTROLLER CARD: TIME RANGE PRESELECTION: - JUMPER CONNECTED 1-15 hrs. INTERVAL TIME SETTING: - BLUE ROTARY SWITCH IN POSITION 4 (4 hrs). MONITORING TIME: - PERMANENTLY SET TO 30 mins.	REGLAGE DU TEMPS POUR LA PLATINE DE COMMANDE DE LA CENTRALE DE GRAISSAGE DE LA FLECHE: PRESELECTION PLAGE DE TEMPS: - CAVALIER 1-15 h CONNECTE. EGLAGE TEMPS DE COUPURE: - BOUTON ROTATIF BLEU EN POSITION 4 (4 h). EMPS DE SURVEILLANCE: - REGLE FIXE A 30 min. PROGRAMACION DE TIEMPO PARA LUBRICACION CENTRAL PLUMA: PRESELECCION TIEMPO: - PUENTE 1-15 h CONECTADO. PROGRAMACION TIEMPO DESCANSO: - INTERRUPTOR GIRATORIO AZUL EN POSICION 4 (4 h). TIEMPO DE CONTROL: - AJUSTE FIJO A 30 min.
195 /45.4	ZEITEINSTELLUNG FÜR STEUERPLATINE-ZENTRALSCHMIERUNG S-ROHR: VORWAHL ZEITBEREICH: - JUMPER 4-60 min GESTECKT. EINSTELLUNG PAUSENZEIT: - DREHSCHALTER BLAU IN STELLUNG 8 (32 min). ÜBERWACHUNGSZEIT: - FEST EINGESTELLT AUF 30 min. TIME SETTING FOR THE S TRANSFER TUBE CENTRAL LUBRICATION SYSTEM CONTROLLER CARD: TIME RANGE PRESELECTION: - JUMPER CONNECTED 4-60 mins. INTERVAL TIME SETTING: - BLUE ROTARY SWITCH IN POSITION 8 (32 mins). MONITORING TIME: - PERMANENTLY SET TO 30 mins.	REGLAGE DU TEMPS POUR LA PLATINE DE COMMANDE DE LA CENTRALE DE GRAISSAGE DU TUYAU EN S: PRESELECTION PLAGE DE TEMPS: - CAVALIER 4-60 min CONNECTE. EGLAGE TEMPS DE COUPURE: - BOUTON ROTATIF BLEU EN POSITION 8 (32 min). EMPS DE SURVEILLANCE: - REGLE FIXE A 30 min. PROGRAMACION DE TIEMPO PARA LUBRICACION CENTRAL TUBO S: PRESELECCION TIEMPO: - PUENTE 4-60 min CONECTADO. PROGRAMACION TIEMPO DESCANSO: - INTERRUPTOR GIRATORIO AZUL EN POSICION 8 (32 min). TIEMPO DE CONTROL: - AJUSTE FIJO A 30 min.
201 /49.2	ANSCHLUSS STECKDOSEN SANIMA. CONNECTION FOR PLUG SOCKETS SANIMA.	RACCORD PLOTS DE PRISE SANIMA. CONEXION SOCKETES DEL ENCHUFE SANIMA.

Weitergabe sowie Vervielfältigung dieses Dokuments, Verwertung und Mitteilung seines Inhalts sind verboten, soweit nicht ausdrücklich gestattet. Zuwiderhandlungen verpflichten zu Schadenersatz. Alle Rechte für den Fall der Patent-, Gebrauchsmuster- oder Geschmacksmustereintragung vorbehalten.
The reproduction, distribution and utilization of this document as well as the communication of its contents to others without explicid authorization is prohibited. Offenders will be held liable for the payment of damages. All rights reserved in the event of grant of a patent, utility model or design.

	DEUTSCH ENGLISH	FRANCAIS ESPANOL
210 /19.5 /19.5 /105.8 /105.8 /113.5 /113.5	DIE BRÜCKE WIRD NUR BEI BEDARF WÄHREND DER INBETRIEBNAHME EINGELEGT. THE BRIDGE IS ONLY CONNECTED AS REQUIRED WHILE THE MACHINE IS BEING SET UP.	LE PONT N'EST MIS EN PLACE QU'EN CAS DE BESOIN LORS DE LA MISE EN SERVICE. SOLO EN CASO NECESARIO, SE CONECTA EL PUENTE DURANTE LA PUESTA EN MARCHA.
218 /20.2	DIE VENTILE Y4 UND Y5 SCHALTEN NUR DIE ROHRWEICHE UM. VALVES Y4 AND Y5 ONLY CHANGE OVER THE TRANSFER TUBE.	LES VANNES Y4 ET Y5 NE COMMUTENT QUE LE REPARTITEUR. LAS VALVULAS Y4 E Y5 DIRIGEN SOLAMENTE EL CAMBIO DEL TUBO OSCILANTE.
225 /54.5	IN DER STELLUNG "I" WIRD +24VDC AUF EINEN OPTOKOPPLEREINGANG GESCHALTET. DIE PWM-AUSGÄNGE FÜR DEN MAST WERDEN DABEI FREIGESCHALTET. DER SCHLÜSSEL KANN IN DER 0- UND I-STELLUNG ABGEZOGEN WERDEN. IN POSITION "I" +24VDC IS SWITCHED TO AN OPTOCOUPLER INPUT. THE PMW OUTPUTS FOR THE BOOM ARE ACTIVATED. THE KEY CAN BE REMOVED IN POSITIONS 0 AND I.	EN POSITION "I" SONT APPLIQUES +24VDC SUR UNE ENTREE D'OPTOCOUPLEUR. LES SORTIES MIL POUR LA FLECHE SONT ALORS MISES HORS TENSION. LA CLE PEUT ETRE RETIREE EN POSITION 0 ET I. EN LA POSICION "I" SE CONMUTA +24VDC A UNA ENTRADA DE OPTOACOPLADOR. CON ESTO SE LIBERAN LAS SALIDAS PWM PARA LA PLUMA. LA LLA VE PUEDE SACARSE EN LA POSICION "0" E "I".
265 /97.2 /100.3 /100.5	DER DREHGEBER UND DIE DRUCKAUFNEHMER AM DREHWERK WERDEN NUR BEI BEDARF EINGESETZT. BEI ANSCHLUSS EINES DREHGEBERS UND/ODER VON DRUCKAUFNEHMERN MUSS AM AUSGANG EIN ABSCHLUSSWIDERSTAND INSTALLIERT WERDEN. THE ROTATION TRANSDUCER AND THE PRESSURE ABSORBERS AT THE TURNING WORK ARE ONLY IF NECESSARY USED. WHEN CONNECTING A RTATION TRANSDUCER AND/OR BY PRESSURE ABSORBERS A TERMINAL RESISTANCE MUST BE INSTALLED AT THE EXIT.	LE CAPTEUR DE ROTATION ET LES AMORTISSEURS DE PRESSION AU TRAVAIL DE ROTATION SEULEMENT AU BESOIN SONT EMPLOYES. EN RELIANT UN CAPTEUR DE ROTATION ET/OU PAR DES AMORTISSEURS DE PRESSION UNE RESISTANCE TERMINALE DOIT ETRE EL TRANSDUCTOR DE LA ROTACION Y LOS AMORTIGUADORES DE PRESION EN EL TRABAJO QUE DA VUELTA SOLAMENTE EN CASO DE NECESIDAD SE UTLILIZAN. AL CONECTAR UN TRANSDUCTOR DE LA ROTACION Y/O POR LOS AMORTIGUADORES DE PRESION UNA RESISTENCIA TERMINAL SE DEBE INSTALAR EN LA SALIDA.
269 /101.6 /101.8 /102.3	DER ABSCHLUSSWIDERSTAND MUSS JE NACH 4-/5-/6-ARM MAST AM AUSGANG DES LETZTEN DREHGEBERS/SAS-GEBERS INSTALLIERT WERDEN. THE TERMINAL RESISTANCE MUST BE INSTALLED DEPENDING UPON 4-/5-/6-ARM BOOM AT THE EXIT OF THE LAST ROTATION TRANSDUCER/SAS SENSOR.	LA RESTANCE TERMINALE DOIT ETRE DEPENDRE INSTALLE DU MAT DE 4-/5-/6-BRAS A LA SORTIE DU DERNIER CAPTEUR DE ROTATION/SONDE SAS. LA RESISTENCIA TERMINAL DEBE SER EL DEPENDER INSTALADO DE MASTIL DE LOS 4-/5-/6-BRAZOS EN LA SALIDA DEL TRANSD.PASADO DE LA ROTACION/SENSOR SAS.
271 /109.2	THE BRÜCKE "RB1" ÖFFNEN WENN DER RECHNER ÜBER DEN KONTAKT VOM RELAIS "AP1K3" ABGESCHALTET WERDEN SOLL. THE BRIDGE "RB1" OPEN IF THE COMPUTER OVER THE CONTACT BY THE RELAY "AP1K3" TO BE SWITCHED OFF IS.	LE PONT "RB1" S'OUVRENT SI L'ORDINATEUR AU-DESSUS DU CONTACT PAR LE RELAIS "AP1K3" A COMMUTER AU LOIN EST. El PUENTE "RB1" SE ABRE SI ES LA COMPUTADORA SOBRE EL CONTACTO POR EL RELAIS "AP1K3" QUE SE APAGARA.
273 /98.3 /98.7 /109.5	BEI EINSATZ VON SENSOREN MIT 4-20mA SIGNAL SIND DIE BRÜCKEN ZU SCHLIESSEN. WITH USE OF SENSORS WITH 4-20mA SIGNAL THE BRIDGES ARE TO BE CLOSED.	AVEC L'UTILISATION DES SONDES AVEC LE SIGNAL 4-20mA LES PONTS DOIVENT ETRE FERMES. CON EL USO DE SENSORES CON LA SENAL 4-20mA LOS PUENTES DEBEN SER CERRADOS.
275 /113.2 /141.2	NACHRÜSTUNG BEI BEDARF: TELESERVICE. RETROFIT IF REQUIRED: TELESERVICE.	RATTRAPAGE EN CAS DE BESOIN: TELESERVICE. MODIFICASION POSTERIOR EN CASO NECESARIO: TELESERVICE.

Weitergabe sowie Vervielfältigung dieses Dokuments, Verwertung und Mitteilung seines Inhalts sind verboten, soweit nicht ausdrücklich gestattet. Zuwiderhandlungen verpflichten zu Schadenersatz. Alle Rechte für den Fall der Patent-, Gebrauchsmuster- oder Geschmacksmustereintragung vorbehalten.
The reproduction, distribution and utilization of this document as well as the communication of its contents to others without explicid authorization is prohibited. Offenders will be held liable for the payment of damages. All rights reserved in the event of grant of a patent, utility model or design.

	DEUTSCH ENGLISH	FRANCAIS ESPANOL
277 /141.1	ANSCHLUSS IM STEUERSCHRANK. CONNECTION IN THE CONTROL CABINET.	RACCORDEMENT DANS LE COFFRET DE COMMANDE. CONEXION EN EL GABINETE De CONTROL.
278 /61.1	BEI EINSATZ DER OPTION EBC WIRD DIE ELEKTRISCHE STÜTZBEINBETÄTIGUNG MIT DEM OPTIONSMODUL 3/1 EINGESETZT; SONST WIRD DAS OPTIONSMODUL 3 EINGESETZT. WITH EMPLOYMENT OF THE OPTION EBC THE ELECTRICAL SUPPORTING LEG MANIPULATION WITH THE OPTION MODULE 3/1 IS USED; OTHERWISE THE OPTION MODULE 3 IS USED.	AVEC L'EMPLOI DE L'OPTION EBC LA MANIPULATION DE SUPPORT ELECTRIQUE DE JAMBE AVEC LE MODULE 3/1 D'OPTION EST EMPLOYEE; AUTREMENT LE MODULE 3 D'OPTION EST UTILISE. CON EL EMPLEO DE LA OPCION EBC LA MANIPULACION DE SOPORTE ELECTRICA DE LA PIERNA CON EL MODULO 3/1 DE LA OPCION SE UTILIZA; SI NO EL MODULO 3 DE LA OPCION
294 /39.3	BEI FAHRZEUGEN MIT LIFTACHSE MUSS DIE BRÜCKE 1-2 ENTFERNT WERDEN UND DIE MASCHINE ENTSPRECHEND VERDRAHTET WERDEN. WITH VEHICLES WITH ELEVATOR AXLE THE BRIDGE 1-1 MUST BE REMOVED AND THE MACHINE TO BE ACCORDINGLY WIRED.	AVEC DES VEHICULES AVEC L'AXE D'ASCENSEUR LE PONT 1-2 DOIT ETRE ENLEVE ET LA MACHINE A CABLER EN CONSEQUENCE. CON LOS VEHICULOS CON EL ARBOL DEL ELEVADOR EL PUENTE 1-2 SE DEBE QUITAR Y LA MAQUINA QUE SE ATARA CON ALAMBRE POR CONSIGUIENTE.
296 /8.6	WAHLWEISE WIRD DER STEUERSCHRANK DIREKT VON DER BATTERIE VERSORGT ODER ÜBER EINEN KONVERTER BEI 12VDC MASCHINEN. THE CONTROL CABINET IS SUPPLIED ALTERNATIVELY DIRECTLY BY THE BATTERY OR VIA A CONVERTER WITH 12VDC MACHINES.	LE COFFRET DE COMMANDE EST FOURNI ALTERNATIVEMENT DIRECTEMENT PAR LA BATTERIE OU PAR L'INTERMEDIAIRE D'UN CONVERTISSEUR AVEC LES MACHINES 12VDC. EL GABINETE DE CONTROL ES PROVISTO ALTERNATIVOMENTE DIRECTAMENTE POR LA BATERIA O VIA UN CONVERTIDOR DE LAS MAQUINAS 12 VDC.
299 /17.4	BEI ANSCHLUSS EINES 2. ÖLKÜHLERS DAS RELAIS K40.2 EINSTECKEN. WHEN CONNECTING 2. OIL COOLER THE RELAY K40.2 PUTTING IN.	EN RELIANT 2. RADIATEUR D'HUILE LE RELAIS K40.2 METTANT DEDANS. AL CONECTAR 2. REFRIGERADOR DE ACEITE EL RELAIS K40.2 QUE PONE ADENTRO.
300 /18.5	WENN DIE FAHRZEUGHUPE MINUSSCHALTEND IST, BRÜCKE 1-2 ENTFERNEN UND DIE PINS 1-3 ÜBERBRÜCKEN. IF THE VEHICLE HORN IS SWITCHED TO NEGATIVE, REMOVE JUMPER 1-2 AND BRIDGE PINS 1-3.	LORSQUE LE KLAXON DU VEHICULE S'ENCLENCHE NEGATIVEMENT, ENLEVER LE PONT 1-2 ET PONTER LES BROCHES 1-3. SI LA BOCINA DEL VEHICULO ESTA EN CONEXION NEGATIVA, ELIMINAR EL PUENTE 1-2 Y PUENTEAR LOS PINS 1-3.
302 /22.5 /48.3 /52.5	RELAIS K181 NUR BEI BEDARF EINSTECKEN. ANSTELLE VON X7 UND S7 BLINDSTOPFEN EINSETZEN. K181, S7 UND X7 SIND IM RÜTTLERNACHRÜSTSATZ (12V PM NO.: 278 498.004, 24V PM NO.: 278 499.003) ENTHALTEN. RELAY K181 INSERT ONLY IF NECESSARY. USE PLUGS IN PLACE OF X7 AND S7. K181, S7 AND X7 ARE INCLUDED IN RETROFITTING PARTS SET (12V PM NO.: 278 498.004, 24V PM NO.: 278 499.003).	RELAIS K181 FICHER K181 UNIQUEMENT EN CAS DE BESOIN. INSER DES TAMPONS BORGNES A LA PLACE DE X7 ET S7. K181, S7 ET X7 SONT COMPRIS DANS LE KIT DE RATTRAPAGE POUR VEBREUR (12V PM NO.: 278 498.004, 24V PM NO.: 278 499.003). RELE K181 CONECTAR SOLO EN CASO NECESARIO. INTRODUCIR LOS TAPONES ROSCADOS EN VEZ DE X7 Y S7. K181, S7 Y X7 ESTAN INCLUIDOS EN EL KIT DE CUMPLIMENTACION DE ORDEN TCNICA DEL VIBRADOR (PM DE 12V NO.:278 498.004, PM DE 24V NO.:278 499.003)
305 /25.6	NACHRÜSTUNG BEI BEDARF: START-SPERRRELAIS K25. RETROFIT IF REQUIRED: STARTING CHECK RELAY K25.	RATTRAPAGE EN CAS DE BESOIN: MISE EN MARCHE DU RELAIS DE CONTROLE K25. MODIFICACION POSTERIOR EN CASO NECESARIO: ENCENDER EL RELAIS DEL CHEQUE K25.

Weitergabe sowie Vervielfältigung dieses Dokuments, Verwertung und Mitteilung seines Inhalts sind verboten, soweit nicht ausdrücklich gestattet. Zuwiderhandlungen verpflichten zu Schadenersatz. Alle Rechte für den Fall der Patent-, Gebrauchsmuster- oder Geschmacksmustereintragung vorbehalten.
The reproduction, distribution and utilization of this document as well as the communication of its contents to others without explicid authorization is prohibited. Offenders will be held liable for the payment of damages. All rights reserved in the event of grant of a patent, utility model or design.

	DEUTSCH ENGLISH	FRANCAIS ESPANOL
306 /25.7	BEI EINSATZ EINES START-SPERRRELAIS IST DIE BRÜCKE 19-22 ZU ENTFERNEN. WITH EMPLOYMENT OF A STARTING CHECK RELAY THE BRIDGE 19-22 IS TO REMOVING.	AVEC L'EMPLOI DE A METTANT EN MARCHE LE RELAIS DE CONTROLE LE PONT 19-22 EST A L'ENLEVEMENT. CON EI EMPLEO DE A ENCENDIENDO EI RELAIS DEL CHEQUE EI PUENTE 19-22 ESTA A QUITAR.
308 /54.5 /55.6	BEI EINSATZ EINES TASTERS FÜR DIE SPÜLWASSERPUMPE IST DIE BRÜCKE 3-4 ZU ENTFERNEN. JUMPER 3-4 MUST BE REMOVED IF A MOMENTARY-CONTACT SWITCH IS USED FOR THE FLUSHING WATER PUMP.	EN CAS D'UTILISATION D'UN INTERRUPTEUR POUR LA POMPE DE LAVAGE, IL FAUT ENLEVER LE PONT 3-4. UTILIZANDO UN PULSADOR PARA LA BOMBA DE AGUA, DEBE ELIMINARSE EL PUENTE 3-4.
310 /111.4	BEI MASCHINEN MIT ÜBERKOPFROLLFALTER OHNE ZUSÄTZLICHEN STEUERSCHRANK IST DIE VERBINDUNG XAP1/8-XEBC.2/10 ZU ENTFERNEN UND DIE KONTAKTE XAP1/7-XEBC.2/10 ZU BRÜCKEN. With MACHINES WITH OVERHEAD ROLL-AND-FOLD BOOM WITHOUT ADDITIONAL CONTROL CABINET THE CONNECTION XAP1/8-XEBC.2/10 IS TO REMOVE AND THE CONTACTS XAP1/7-XEBC.2/10 ARE TO BE BRIDGED.	AVEC DES MACHINES AVEC FLECHE A PLIAGE ENROULE AU-DESSUS DE LA CABINE SANS COFFRET DE COMMANDE ADDITIONNEL LE RECCORDEMENT XAP1/8-XEBC.2/10 DOIT ENLEVER ET LES CONTACTS XAP1/7-XEBC.2/10 DOIVENT PONT. CON LAS MAQUINAS CON PLUMA DE PLEGADO ENROLLADO ELEVADO SIN EL GABINETE DE CONTROL ADICIONAL LA CONEXION XAP1/8-XEBC.2/10 ES QUITAR Y LOS CONTACTOS XAP1/7-XEBC.2/10 DEBEN SER TENDIDOS UN PUENTE SOBRE.
313 /112.3 /117.5 /120.1 /120.3	NACHRÜSTUNG BEI BEDARF: STANDSICHERHEITSÜBERWACHUNG. RETROFIT IF REQUIRED: STABILITY MONITORING.	RATTRAPAGE EN CAS DE BESOIN: SURVEILLANCE DE STABILITE. MODIFICACION POSTERIOR EN CASO NECESARIO: SUPERVISION DE LA ESTABILDAD.
333 /31.3 /36.2	BEI 6-ARM MASCHINEN IST DIESER BEDIENHEBEL DOPPELT BELEGT. WITH 6-ARM MASCHINES THIS JOYSTICK IS DOUBLY OCCUPIED.	AVEC LES 6-BRAS MASCHINES CE MANCHE EST DOUBLEMENT OCCUPE. CON LOS 6-BRAZOS MASCHINES ESTA PALANCA DE MANDO SE OCUPA DOBLE.
334 /31.6	BEI 6-ARM MASCHINEN WIRD DIESER BEDIENHEBEL MIT DEM F-ARM BELEGT. WITH 6-ARM MASCHINES THIS JOYSTICK IS OCCUPIED WITH THE F-ARM.	AVEC LES 6-BRAS MASCHINES CE MANCHE EST OCCUPE AVEC LE F-BRAS. CON LOS 6-BRAZOS MASCHINES ESTA PALANCA DE MANDO SE OCUPA CON EL F-BRAZO.
335 /31.6	BEI 3-/4-/5-ARM MASCHINEN: DIE KONTAKTE XBR.2/1-2 UND XBR.2/4-5 BRÜCKEN. WITH 3-/4-/5-ARM MASCHINES: THE CONTACTS XBR.2/1-2 AND XBR.2/4-5 BRIDGES.	AVEC LES 3-/4-/5-BRAS MASCHINES: LES PONTS XBR.2/1-2 ET XBR.2/4-5 DE CONTACTS. CON LOS 3-/4-/5-BRAZOS MASCHINES: LOS PUENTES XBR.2/1-2 Y XBR.2/4-5 DE LOS CONTACTOS.
337 /31.8	BEI 6-ARM MASCHINEN: DIE KONTAKTE XBR.2/1-3 UND XBR.2/4-6 BRÜCKEN. WITH 6-ARM MASCHINES: THE CONTACTS XBR.2/1-3 UND XBR.2/4-6 BRIDGES.	AVEC LES 6-BRAS MASCHINES: LES PONTS XBR.2/1-3 UND XBR.2/4-6 DE CONTACTS. CON LOS 6-BRAZOS MASCHINES: LOS PUENTES XBR.2/1-3 UND XBR.2/4-6 DE LOS CONTACTOS.
349 /31.2 /32.7 /34.2 /113.5 /113.5 /114.4	ANSCHLUß MASTSTEUERSCHRANK FÜR MAST M46/M55/M58 MIT SOFTWARE ÜBERWACHUNG. CONNECTION OF BOOM CONTROL CABINET FOR M46/M55/M58 BOOM WITH SOFTWARE CONTROL.	CONNEXION ARMOIRE DE COMMANDE DE LA FLECHE POUR FLECHE M46/M55/M58 AVEC LA COMMANDE DE LOGICIEL. CONEXION CAJA DE MANDOS DE LA PLUMA M46/M55/M58 CON CONTROL DEL SOFTWARE.

Weitergabe sowie Vervielfältigung dieses Dokuments, Verwertung und Mitteilung seines Inhalts sind verboten, soweit nicht ausdrücklich gestattet. Zuwiderhandlungen verpflichten zu Schadenersatz. Alle Rechte für den Fall der Patent-, Gebrauchsmuster- oder Geschmacksmustereintragung vorbehalten.
The reproduction, distribution and utilization of this document as well as the communication of its contents to others without explicid authorization is prohibited. Offenders will be held liable for the payment of damages. All rights reserved in the event of grant of a patent, utility model or design.

	DEUTSCH ENGLISH	FRANCAIS ESPANOL
353 /97.2	DIE DIP-SCHALTER SIND ENTSPRECHEND DER BENÖTIGTEN SPANNUNGSVERSORGUNG DER SENSOREN AUF 8,5V ODER 24 V ZU SETZEN. THE DIP SWITCHES ARE ACCORDING TO THE NECESSARY VOLTAGE SUPPLY OF THE SENSORS ON 8,5V OR 24V TO SETTING.	LES CONTACTS DIP SONT SELON L'APPROVISIONNEMENT NECESSAIRE DE TENSION EN SONDES SUR 8,5V OU 24V AU REGLAGE. LOS INTERRUPTORES DIP ESTAN SEGUN LA FUENTE NECESARIA DEL VOLTAJE DE LOS SENSORES EN 8,5V O 24V A FIJAR.
357 /60.3	S339 NACHRÜSTUNG BEI BEDARF: STÜTZBEINMARKIERUNGSLEUCHTEN BLINKEN EIN. S339 RETROFIT IF REQUIRED: FLASHING SUPPORT LEG MARKER LIGHTS ON.	S339 RATTRAPAGE EN CAS DE BESOIN: MARCHE CLIGNOTEMENT AVERTISSEURS LUMINEUX STABILISATEURS. S339 MODIFICASION POSTERIOR EN CASO NECESARIO: PILOTOS INTERMITENTES PARA PATAS DE APOYO CONECTADOS.
359 /22.2	Y195 NACHRÜSTUNG BEI BEDARF: BEI ZYLINDERSPERRE MIT CARTRIDGE ODER BEIBODENSEITIGEM AUSGLEICH ÜBER NG6. Y195 RETROFIT IF REQUIRED: WITH CYLINDER BARRIER WITH CARTRIDGE OR WITH BOTTOM RECONCILIATION OVER NG6.	Y195 RATTRAPAGE EN CAS DE BESOIN: AVEC LA BARRIERE DE CYLINDRE AVEC LA CARTOUCHE OU AVEC LA RECONCILIATION INFERIEURE NG6. Y195 MODIFICASION POSTERIOR EN CASO NECESARIO: CON LA BARRERA DEL CILINDRO CON EL CARTUCHO O CON LA RECONCILIACION INFERIOR NG6.
361 /111.2 /111.3 /111.7	BEI EINSATZ EINER EBC-STEUERUNG SIND DIE BRÜCKEN AUF DEN STECKERN XEBC.2/XEBC.3 ZU ENTFERNEN. WITH EMPLOYMENT OF A EBC CONTROL THE BRIDGES ON THE PLUGS XEBC.2/XEBC.3 ARE TO BE REMOVED.	AVEC L'EMPLOI D'UNE COMMANDE D'EBC LES PONTS SUR LES PRISES XEBC.2/ XEBC.3 DOIVENT ETRE ENLEVES. CON EL EMPLEO DE UN CONTROL DE EBC LOS PUENTES EN LOS ENCHUFES XEBC.2/XEBC.3 DEBEN SER QUITADOS.
363 /116.7	ABSCHLUSSWIDERSTAND VORSEHEN. TERMINAL RESISTANCE PLANNING.	PLANIFICATION TERMINALE DE RESISTANCE. PLANEAMIENTO TERMINAL DE LA RESISTENCIA.
368 /117.5 /117.7	BEI EINSATZ EINES KABELBAUMES FÜR DIE STÜTZBEIN-STEUERBOXEN BZW. VON EVSC ENTFALLEN DIE BRÜCKEN. WITH EMPLOYMENT OF A WIRING HARNESS FOR THE SUPPORTING LEG EXPENSIVE BOXES AND/OR. OF EVSC BEING VOID THE BRIDGES.	AVEC L'EMPLOI D'UN HARNAIS DE CBLAGE POUR LES BOTES CHRES DE SUPPORT DE JAMBE ET/OU. D'EVSC ÉTANT VIDE LES PONTS. CON El EMPLEO DE UN ARNÉS DE CABLEADO PARA LAS CAJAS COSTOSAS DE SOPORTE DE LA PIERNA Y/O. DE EVSC QUE ES VACO LOS PUENTES.
374 /54.5	DER SCHLÜSSELSCHALTER BEFINDET SICH WAHLWEISE IM FUNKEMPFÄNGER ODER EXTERN AN DER MASCHINE. THE KEY SWITCH IS ALTERNATIVELY IN THE RECEIVER OF THE REMOTE CONTROL OR EXTERNAL AT THE MACHINE.	LE COMMUTATEUR PRINCIPAL EST ALTERNATIVEMENT DANS LE RECEPTEUR DE LA TELECOMMANDE OU DE L'EXTERNAL A LA MACHINE. EL INTERRUPTOR DOMINANTE ESTA ALTERNATIVOMENTE EN EL RECEPTOR DEL MANDO A DISTANCIA O DEL EXTERNAL EN LA MAQUINA.
379 /19.3 /25.7 /45.8 /74.5	ENTSPRECHEND DEM FAHRGESTELL MIT 12VDC ODER MIT 24VDC SIND DIE SIGNALE UND DIE SPANNUNGSVERSORGUNG ZU VERDRAHTEN. ACCORDING TO THE CHASSIS WITH 12VDC OR WITH 24VDC THE SIGNALS AND VOLTAGE SUPPLY ARE TO WIRING.	SELON LE CHASSIS AVEC 12VDC OU AVEC 24VDC LES SIGNAUX ET L'APPROVISIONNEMENT DE TENSION SONT AU CABLAGE. SEGUN EL CHASIS CON 12VDC O CON 24VDC LAS SENALES Y LA FUENTE DEL VOLTAJE ESTAN AL CABLEADO.

Weitergabe sowie Vervielfältigung dieses Dokuments, Verwertung und Mitteilung seines Inhalts sind verboten, soweit nicht ausdrücklich gestattet. Zuwiderhandlungen verpflichten zu Schadenersatz. Alle Rechte für den Fall der Patent-, Gebrauchsmuster- oder Geschmacksmustereintragung vorbehalten.
The reproduction, distribution and utilization of this document as well as the communication of its contents to others without explicid authorization is prohibited. Offenders will be held liable for the payment of damages. All rights reserved in the event of grant of a patent, utility model or design.

	DEUTSCH ENGLISH	FRANCAIS ESPANOL
386 /20.1 /20.3 /41.8	BEI MASCHINEN MIT FFH10 SIND DIE NOT-AUS KONTAKTE ZWISCHEN XPNOZ/1-2 UND XPNOZ/3-4 ZU VERDRAHTEN. WITH MACHINES WITH FFH10 THE CONTACTS OF EMERGENCY STOP BETWEEN XPNOZ/1-2 AND XPNOZ/3-4 ARE TO BE WIRED.	AVEC DES MACHINES AVEC FFH10 LES CONTACTS DE L'ARRET D'URGENCE ENTRE XPNOZ/1-2 ET XPNOZ/3-4 DOIVENT ETRE CABLES. CON LAS MAQUINAS CON FFH10 LOS CONTACTOS DE LA PARADA DE EMERGENCIA ENTRE XPNOZ/1-2 Y XPNOZ/3-4 DEBEN SER ATADOS CON ALAMBRE.
388 /41.3	DAS VENTIL Y165 WIRD NUR BEI MASCHINEN MIT FFH20 BENÖTIGT. THE VALVE Y165 IS NEEDED ONLY WITH MACHINES WITH FFH20.	LA VALVE Y165 EST NECESSAIRE SEULEMENT AVEC DES MACHINES AVEC FFH20. LA VALVULA Y165 SE NECESITA SOLAMENTE CON LAS MAQUINAS CON FFH20.
390 /59.2	BEI VERWENDUNG DES ENTSPRECHENDEN OPTIONSMODULS IST DIE BRÜCKE/WIDERSTAND ZU ENTFERNEN. IN THE CASE OF USE OF THE APPROPRIATE OPTION MODULE THE BRIDGE/RESISTANCE IS TO BE REMOVED.	LORS DE L'UTILISATION DU MODULE D'OPTION CORRESPONDANT, LE PONT/RESISTANCE DOIT ETRE ELIMINES. EN EL CASO DEL USO DEL MODULO APRODIADO DE LA OPCION EL BRIDGE/RESISTANCE DEBE SER QUITADO.
392 /12.3 /12.7	DIE MASCHINE WIRD WAHLWEISE MIT 2 ODER 4 SENSOREN UMGESTEUERT. THE MACHINE IS CHANGED OVER ALTERNATIVELY WITH 2 OR 4 SENSORS.	LA MACHINE EST CHANGE PLUS D'ALTERNATIVEMENT AVEC 2 OU 4 SONDES. LA MAQUINA SE CAMBIA ENCIMA ALTERNATIVOMENTE CON 2 O 4 SENSORES.
398 /109.6 /110.7 /111.1	ES KOENNEN 2 UNTERSCHIEDLICHE ADAPTERPLATINEN AUF DEM RECHNERMODUL EINGESETZT WERDEN. BEI STANDARD EBC DIE STECKVERBINDUNGEN: XAP1.1, XAP1.2, BEI EBC MIT EVSC DIE STECKVERBINDUNGEN: XAP2.1, XAP2.2. 2 DIFFERENT ADAPTER PLATES CAN BE USED ON THE COMPUTER MODULE. WITH STANDARD EBC CONNECTORS: XAP1.1, XAP1.2, WITH EBC AND EVSC CONNECTORS: XAP2.1, XAP2.2.	2 PLAQUES ADAPTRICES DIFFERENTES PEUVENT ETRE UTILISEES SUR LE MODULE D' ORDINATEUR. AVEC LE CONNECTEUR STANDARD EBC: XAP1.1, XAP1.2, AVEC LE CONNECTEUR EBC ET EVSC: XAP2.1, XAP2.2. 2 DIVERSAS PLACAS DE ADAPTADORSE PUEDEN UTILIZAR EN EL MODULO DE LA COMPUTADORA. CON EL CONECTADOR ESTANDAR DE EBC: XAP1.1, XAP1.2, CON EL CONECTADOR DE EBC DE EVSC: XAP2.1, XAP2.2.
402 /17.6	KÜHLERMOTOR WAHLWEISE ELEKTRISCH ODER HYDRAULISCH ANGETRIEBEN. RADIATOR ENGINE ALTERNATIVELY ELECTRICAL OR HYDRAULIC POWERED.	MOTEUR DE RADIATEUR ALTERNATIVEMENT ELECTRIQUE OU HYDRAULIQUE ACTIONNE. MOTOR DEL RADIADOR ALTERNATIVOMENTE ELECTRICO O HIDRAULICO ACCIONADO.
403 /66.1 /68.1	ES WIRD WAHLWEISE NUR DAS OPTIONSMODUL 5 ODER DAS OPTIONSMODUL 5/2 EINGESETZT. ALTERNATIVELY ONLY THE OPTION MODULE 5 OR THE OPTION MODULE 5/2 IS USED.	ALTERNATIVEMENT SEULEMENT LE MODULE 5 D'OPTION OU LE MODULE 5/2 D'OPTION EST UTILISE. ALTERNATIVEMENTE SOLAMENTE SE UTILIZA EL MODULO 5 DE LA OPCION O EL MODULO 5/2 DE LA OPCION.
405 /69.3	BEI EINSATZ DES OPTIONSMODULS 5/2 IST DIE BRÜCKE XOM5.I3 ZWISCHEN PIN 1 UND 2 ZU ENTFERNEN. WITH EMPLOYMENT OF THE OPTION MODULE 5/2 THE BRIDGE XOM5.I3 BETWEEN PIN 1 AND 2 IS TO BE REMOVED.	AVEC L'EMPLOI DU 5/2 DU PONT XOM5.I3 DE MODULE D'OPTION ENTRE LA BORNE 1 ET 2 EST ETRE ENLEVE. CON EL EMPLEO DE LA OPCION DEL PUENTE XOM5.I3 DEL MODULO EL 5/2 ENTRE EL PERNO 1 Y 2 ESTA SER QUITADO.

1	2	3	4	5	6	7	8

	DEUTSCH ENGLISH	FRANCAIS ESPANOL
407 /20.4	BEI BODENSEITIG ANGETRIEBENEN ZYLINDERN SIND DIE BRÜCKEN GB5 UND GB8 ZU SCHLIESSEN SOWIE DIE GB6 UND GB7 ZU ÖFFNEN UND BEI STANGENSEITIG ANGETRIEBENEN ZYLINDERN SIND DIE BRÜCKEN GB6 UND GB7 ZU SCHLIESSEN SOWIE DIE BRÜCKEN GB5 UND GB8 ZU ÖFFNEN. WITH AT THE BOTTOM PROPELLED CYLINDERS THE BRIDGES GB5 AND GB8 ARE TO CLOSE AS WELL AS THE GB6 AND GB7 ARE TO OPEN AND WITH BAR LATERALLY PROPELLED CYLINDERS THE BRIDGES GB6 AND GB7 ARE TO CLOSE AS WELL AS THE BRIDGES GB5 AND GB8 ARE TO OPEN.	AVEC AUX CYLINDRES PROPULSES INFERIEURS LES PONTS GB5 ET GB8 SONT DE SE FERMER COMME LE GB6 ET GB7 SONT S'OUVRIR ET AVEC LES CYLINDRES PROPULSES PAR BARRE-LATERAL LES PONTS GB6 ET GB7 SONT DE SE FERMER COMME LES PONTS GB5 ET GB8 SONT S'OUVRIR. CON EN LOS CILINDROS PROPULSADOS INFERIORES LOS PUENTES GB5 Y GB8 SON CERRARSE TAN BIEN COMO EL GB6 Y GB7 ESTA ABRIRSE Y CON LOS CILINDROS PROPULSADOS BARRA-LATERAL LOS PUENTES GB6 y GB7 SON CERRARSE TAN BIEN COMO LOS PUENTES GB5 Y GB8 ESTA ABRIRSE.
411 /35.4	KOLLISIONSSCHUTZ FÜR M52. DER ARM 5 KANN NICHT ABGEFAHREN WERDEN WENN DER WINKEL ZWISCHEN DEM ARM 3 UND 4 KLEINER 15° IST. COLLISION PROTECTION FOR M52. THE ARM 5 CANNOT BE DRIVEN DOWN IF THE ANGLE BETWEEN THE ARM 3 AND 4 IS SMALLER THAN 15°.	PROTECTION DE COLLISION POUR M52. LE BRAS 5 NE PEUT PAS ETRE ENTRAINE UNE REDUCTION SI L'ANGLE ENTRE LE BRAS 3 ET 4 EST PLUS PETIT QUE 15°. PROTECCION DE LA COLISION PARA M52. EL BRAZO 5 NO PUEDE SER CONDUCIDO ABAJO SI EL ANGULO ENTRE EL BRAZO 3 Y 4 ES MAS PEQUENO QUE 15°.
413 /102.3 /102.5	DER ANSCHLUSS VON FOLLOW ME ERFOLGT IMMER ANSTATT DES ABSCHLUSSWIDERSTANDES AM LETZTEN SAS-GEBER DES MASTES. THE CONNECTION OF FOLLOW ME ALWAYS TAKES PLACE INSTEAD OF THE TERMINAL RESISTANCE AT THE LAST SAS SENSOR OF THE BOOM.	LE RACCORDEMENT DE ME SUIVENT A LIEU TOUJOURS AU LIEU DE LA RESISTANCE TERMINALE A LA DERNIERE SONDE DE SAS DE LA PERCHE. LA CONEXION DE ME SIGUE OCCURE SIEMPRE EN VEZ DE LA RESISTENCIA TERMINAL EN EL SENSOR PASADO DEL SAS DEL AUGE.
415 /115.2	NACHRÜSTUNG BEI BEDARF: ERGONIC FLEXIBLE ABSTÜTZUNG. RETROFIT IF REQUIRED: ERGONIC FLEXIBLE SUPPORT.	RATTRAPAGE EN CAS DE BESOIN: ERGONIC APPUI FLEXIBLE. MODIFICACION POSTERIOR EN CASO NECESARIO: ERGONIC AYUDA FLEXIBLE.

Weitergabe sowie Vervielfältigung dieses Dokuments, Verwertung und Mitteilung seines Inhalts sind verboten, soweit nicht ausdrücklich gestattet. Zuwiderhandlungen verpflichten zu Schadenersatz. Alle Rechte für den Fall der Patent-, Gebrauchsmuster- oder Geschmacksmustereintragung vorbehalten.
The reproduction, distribution and utilization of this document as well as the communication of its contents to others without explicid authorization is prohibited. Offenders will be held liable for the payment of damages. All rights reserved in the event of grant of a patent, utility model or design.

Weitergabe sowie Vervielfältigung dieses Dokuments, Verwertung und Mitteilung seines Inhalts sind verboten, soweit nicht ausdrücklich gestattet. Zuwiderhandlungen verpflichten zu Schadenersatz. Alle Rechte für den Fall der Patent-, Gebrauchsmuster- oder Geschmacksmustereintragung vorbehalten.
The reproduction, distribution and utilization of this document as well as the communication of its contents to others without explicid authorization is prohibited. Offenders will be held liable for the payment of damages. All rights reserved in the event of grant of a patent, utility model or design.

LEERBLATT
EMPTY SHEET
FEUILLE EN BLANC
HOJA VACIA

				Datum	07-01-25	08-03-14	PUTZMEISTER CONCRETE PUMPS GMBH D-72631 AICHTAL	CAD-Zeichnung Änderung nur über CAD	ZMS-EPS,24VDC,FFH10/FFH20,3.G. LEERBLATT	Schutzvermerk nach DIN ISO 16016 Copyright reserved	=
d	47698	08-03-13	WOL	Bearb.	WOLFF						+
-		07-03-28	WOL	Geprüft	VON BÄUMEN					Art.-Nr.:482 502	KS-482502
R.	Änderung	Datum	Name	Norm			Ursprung	Ersatz für	Ersatz durch		Blatt 132 131/133 Bl.

Weitergabe sowie Vervielfältigung dieses Dokuments, Verwertung und Mitteilung seines Inhalts sind verboten, soweit nicht ausdrücklich gestattet. Zuwiderhandlungen verpflichten zu Schadenersatz. Alle Rechte für den Fall der Patent-, Gebrauchsmuster- oder Geschmacksmustereintragung vorbehalten.
The reproduction, distribution and utilization of this document as well as the communication of its contents to others without explicid authorization is prohibited. Offenders will be held liable for the payment of damages. All rights reserved in the event of grant of a patent, utility model or design.

LEERBLATT
EMPTY SHEET
FEUILLE EN BLANC
HOJA VACIA

				Datum	07-01-25	08-03-14	PUTZMEISTER CONCRETE PUMPS GMBH D-72631 AICHTAL	CAD-Zeichnung Änderung nur über CAD	ZMS-EPS,24VDC,FFH10/FFH20,3.G. LEERBLATT	Schutzvermerk nach DIN ISO 16016 Copyright reserved	=
d	47698	08-03-13	WOL	Bearb.	WOLFF						+
-		07-03-28	WOL	Geprüft	VON BÄUMEN					Art.-Nr.:482 502	KS-482502
R.	Änderung	Datum	Name	Norm			Ursprung	Ersatz für	Ersatz durch		Blatt 133 132/134 Bl.

Weitergabe sowie Vervielfältigung dieses Dokuments, Verwertung und Mitteilung seines Inhalts sind verboten, soweit nicht ausdrücklich gestattet. Zuwiderhandlungen verpflichten zu Schadenersatz. Alle Rechte für den Fall der Patent-, Gebrauchsmuster- oder Geschmacksmustereintragung vorbehalten.
The reproduction, distribution and utilization of this document as well as the communication of its contents to others without explicid authorization is prohibited. Offenders will be held liable for the payment of damages. All rights reserved in the event of grant of a patent, utility model or design.

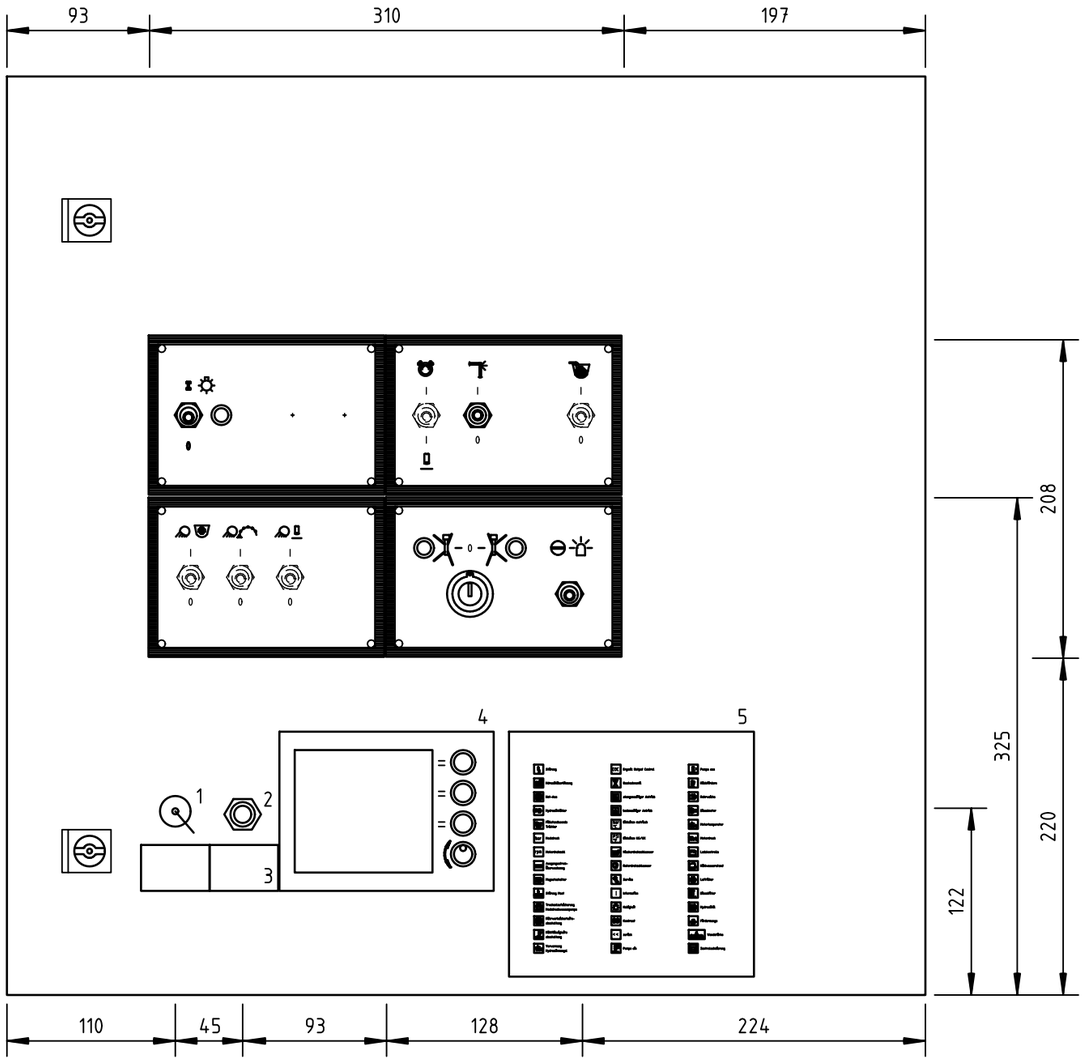

Schaltschrankgehäuse: 600mm x 600mm x 300mm

DEUTSCH INFORMATION NUR FÜR DEN SCHALTSCHRANKHERSTELLER !

ENGLISH INFORMATION FOR CONTROL BOX MANUFACTURER ONLY !

FRANCAIS INFORMATION UNIQUEMENT POUR LE FABRICANT DE L'ARMOIRE ÉLECTRIQUE !

ESPANOL ESTA INFORMACION SOLO ES RELEVANTE PARA EL FABRICANTE DE LA CAJA DE CONEXION !

ACHTUNG !

- SÄMTLICHE SCHRAUBANSCHLÜSSE SIND MIT SICHERUNGSLACK ZU SICHERN.
- SÄMTLICHE TEILE IM STEUERSCHRANK SIND WIE IM STROMLAUFPLAN ZU BEZEICHNEN.
- SÄMTLICHE KABEL VOM STEUERSCHRANK ABGEHEND AN DEN ENDEN MIT UNVERLIERBAREN BEZEICHNUNGSRINGEN VERSEHEN, DIE DEN ANSCHLUSS KENNZEICHNEN.
- NICHT ANGEGEBENE LEITUNGSQUERSCHNITTE 1,0qmm.
- DIE KABEL ZUR SCHALTSCHRANKTÜR MÜSSEN IM SCHALTSCHRANK ZUGENTLASTET WERDEN.
- ADERFARBEN AUßER BEI KABELN: PLUSLEITUNG = DUNKELBLAU, MINUSLEITUNG = BRAUN.
- SCHUTZART VOM STEUERSCHRANK IP 55.
- DEN GEWINDEBOLZEN VOM GUMMIPUFFER ZUR BEFESTIGUNG AM SCHALTSCHRANK VERWENDEN.
- DIE CAN-H UND CAN-L ADERN MÜSSEN MITEINANDER VERDRILLT SEIN.
- KABELBINDER UND WICKELSCHLÄUCHE MÜSSEN IN SCHWARZER FARBE AUSGEFÜHRT SEIN.
- DAS SCHILD SICHERUNGSÜBERSICHT AUF KUNSTOFFABDECKUNG MITTIG/QUER VORSEHEN, DIE BMK BEZEICHNUNG MUSS NACH OBEN ZEIGEN.
- BEI DER BEFESTIGUNG DER KUNSTSTOFFABDECKUNG KEINE ZAHNSCHEIBEN EINSETZEN.

				Datum	07-01-25	08-03-14	PUTZMEISTER CONCRETE PUMPS GMBH D-72631 AICHTAL	CAD-Zeichnung Änderung nur über CAD	ZMS-EPS,24VDC,FFH10/FFH20,3.G. MECH. ÜBERSICHT FRONTPLATTE	Schutzvermerk nach DIN ISO 16016 Copyright reserved	=
d	47698	08-03-13	WOL	Bearb.	WOLFF						+
-		07-03-28	WOL	Geprüft	VON BÄUMEN					Art.-Nr.:482 502	KS-482502
R.	Änderung	Datum	Name	Norm			Ursprung	Ersatz für	Ersatz durch		Blatt 134 133/135 Bl.

Weitergabe sowie Vervielfältigung dieses Dokuments, Verwertung und Mitteilung seines Inhalts sind verboten, soweit nicht ausdrücklich gestattet. Zuwiderhandlungen verpflichten zu Schadenersatz. Alle Rechte für den Fall der Patent-, Gebrauchsmuster- oder Geschmacksmustereintragung vorbehalten.
The reproduction, distribution and utilization of this document as well as the communication of its contents to others without explicid authorization is prohibited. Offenders will be held liable for the payment of damages. All rights reserved in the event of grant of a patent, utility model or design.

DEUTSCH INFORMATION NUR FÜR DEN SCHALTSCHRANKHERSTELLER !

ENGLISH INFORMATION FOR CONTROL BOX MANUFACTURER ONLY !

FRANCAIS INFORMATION UNIQUEMENT POUR LE FABRICANT DE L'ARMOIRE ÉLECTRIQUE !

ESPANOL ESTA INFORMACION SOLO ES RELEVANTE PARA EL FABRICANTE DE LA CAJA DE CONEXION !

POS.	BMK	BENENNUNG	
1	X154.1	ERGONIC DIAGNOSTIC SYSTEM, EDS	
2	24S44	SCHALTER ORT-0-FERN, VERRIEGELT	
3	—	SYMBOLSCHILD ART.-NR.: 483 192	
4	56A72	ERGONIC GRAFIK DISPLAY, EGD	
5	—	KURZBESCHREIBUNG DER SYMBOLIK AUF DEM EGD,MEHRSPRACHIG	PM-MONTAGE
6	—	BOHRUNG FÜR GEWINDE M8 EINSCHLIESSLICH GUMMIPUFFER ⌀ = 40x30mm	
7	—	ENTWÄSSERUNGSBOHRUNG ⌀ = 4mm	
8	—	WINKEL-VERSCHRAUBUNG M 32 MIT REDUZIERUNG UND VERSCHRAUBUNG M 25	
9	—	BOHRUNG FÜR VERSCHRAUBUNG M 40	
10	—	POLYURETHAN-LEITUNG 34 x 0,5qmm	
11	X81	SOCKELGEHÄUSE MIT BUCHSENEINSÄTZE UND DECKEL, 32pol.	
12	—	VERSCHRAUBUNG M 25	
13	—	BLINDSTOPFEN/VERSCHRAUBUNG M 16	OPTION
14	—	GEGENMUTTER M16	OPTION
15	—	ANTENNE FÜR TELESERVICE	OPTION

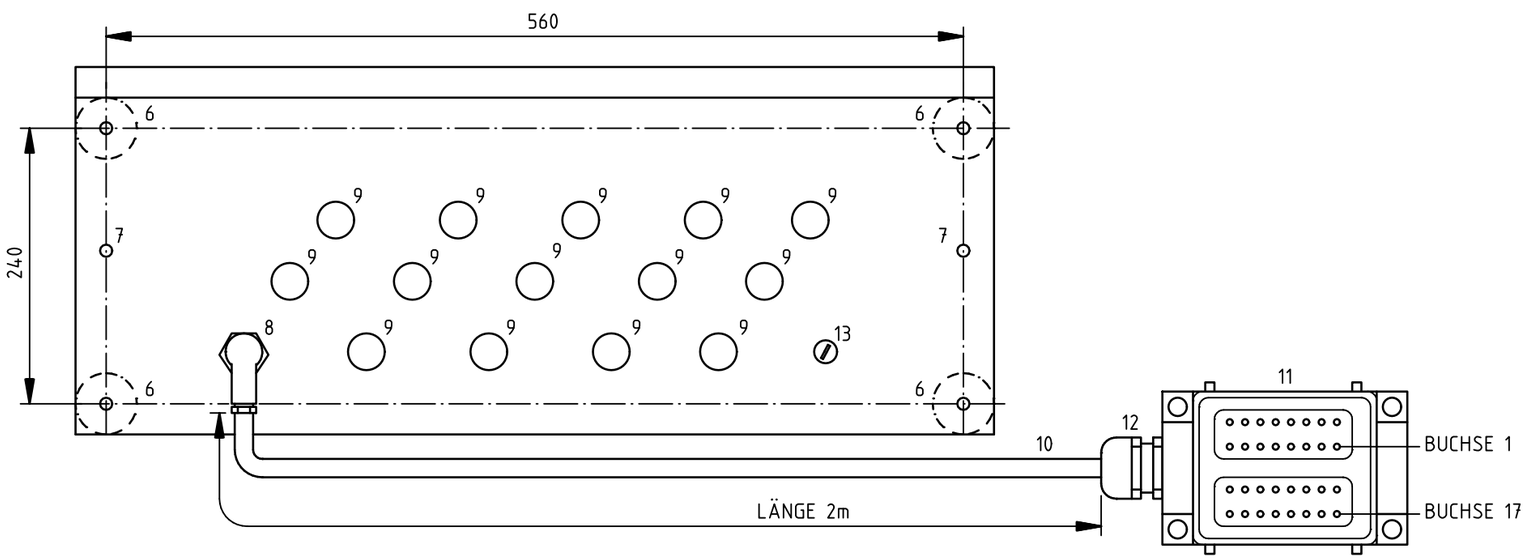

				Datum	07-01-25	08-03-14	PUTZMEISTER CONCRETE PUMPS GMBH D-72631 AICHTAL	CAD-Zeichnung Änderung nur über CAD
d	47698	08-03-13	WOL	Bearb.	WOLFF			
-		07-03-28	WOL	Geprüft	VON BÄUMEN			
R.	Änderung	Datum	Name	Norm			Ursprung	Ersatz für / Ersatz durch

ZMS-EPS,24VDC,FFH10/FFH20,3.G.
MECH. ÜBERSICHT BODENPLATTE

Schutzvermerk nach DIN ISO 16016
Copyright reserved

Art.-Nr.:482 502 KS-482502

Blatt 135
134/136 Bl.

Weitergabe sowie Vervielfältigung dieses Dokuments, Verwertung und Mitteilung seines Inhalts sind verboten, soweit nicht ausdrücklich gestattet. Zuwiderhandlungen verpflichten zu Schadenersatz. Alle Rechte für den Fall der Patent-, Gebrauchsmuster- oder Geschmacksmustereintragung vorbehalten.
The reproduction, distribution and utilization of this document as well as the communication of its contents to others without explicid authorization is prohibited. Offenders will be held liable for the payment of damages. All rights reserved in the event of grant of a patent, utility model or design.

DEUTSCH INFORMATION NUR FÜR DEN SCHALTSCHRANKHERSTELLER !

ENGLISH INFORMATION FOR CONTROL BOX MANUFACTURER ONLY !

FRANCAIS INFORMATION UNIQUEMENT POUR LE FABRICANT DE L'ARMOIRE ÉLECTRIQUE !

ESPANOL ESTA INFORMACION SOLO ES RELEVANTE PARA EL FABRICANTE DE LA CAJA DE CONEXION !

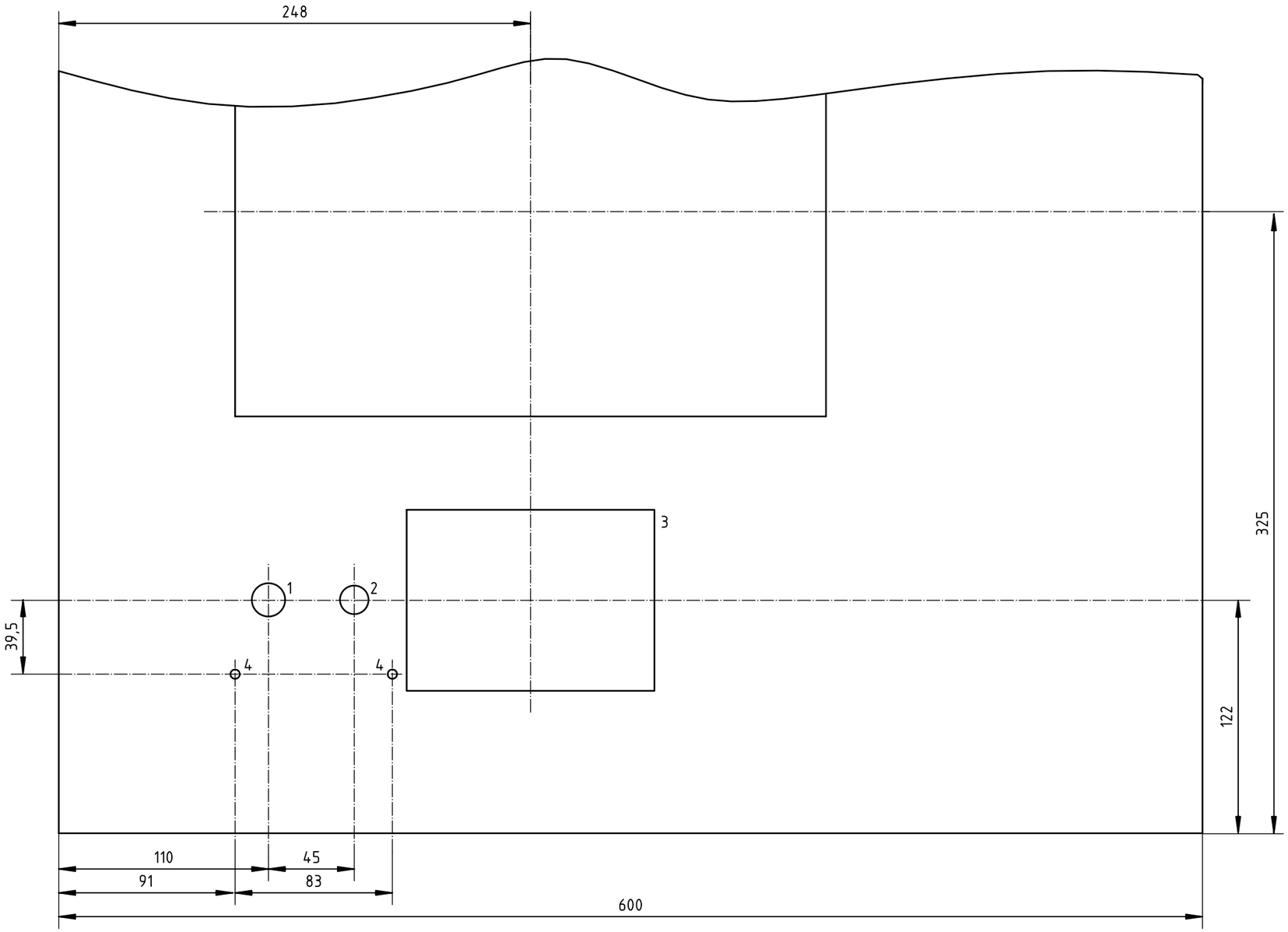

ANSICHT SCHALTSCHRANKTÜR

ACHTUNG!

- DIE MAßE BEZIEHEN SICH AUF DAS LACKIERTE STEUERSCHRANKGEHÄUSE.

Pos.	Bohrung	Ausschnitt
1	ø = 15,5 mm	———
2	ø = 12,6 mm	———
3	———	130,5x95,5 mm
4	ø = 2,5 mm	———

				Datum	07-01-25	08-03-14	
d	47698	08-03-13	WOL	Bearb.	WOLFF		
-		07-03-28	WOL	Geprüft	VON BÄUMEN		
R.	Änderung	Datum	Name	Norm			

PUTZMEISTER CONCRETE PUMPS GMBH
D-72631 AICHTAL

CAD-Zeichnung
Änderung nur über CAD

Ursprung | Ersatz für | Ersatz durch

ZMS-EPS,24VDC,FFH10/FFH20,3.G.
MECH. ÜBERSICHT FRONTPLATTE

Schutzvermerk nach DIN ISO 16016
Copyright reserved

=
+

Art.-Nr.:482 502

KS-482502

Blatt 136
135/137 Bl.

Weitergabe sowie Vervielfältigung dieses Dokuments, Verwertung und Mitteilung seines Inhalts sind verboten, soweit nicht ausdrücklich gestattet. Zuwiderhandlungen verpflichten zu Schadenersatz. Alle Rechte für den Fall der Patent-, Gebrauchsmuster- oder Geschmacksmustereintragung vorbehalten.
The reproduction, distribution and utilization of this document as well as the communication of its contents to others without explicid authorization is prohibited. Offenders will be held liable for the payment of damages. All rights reserved in the event of grant of a patent, utility model or design.

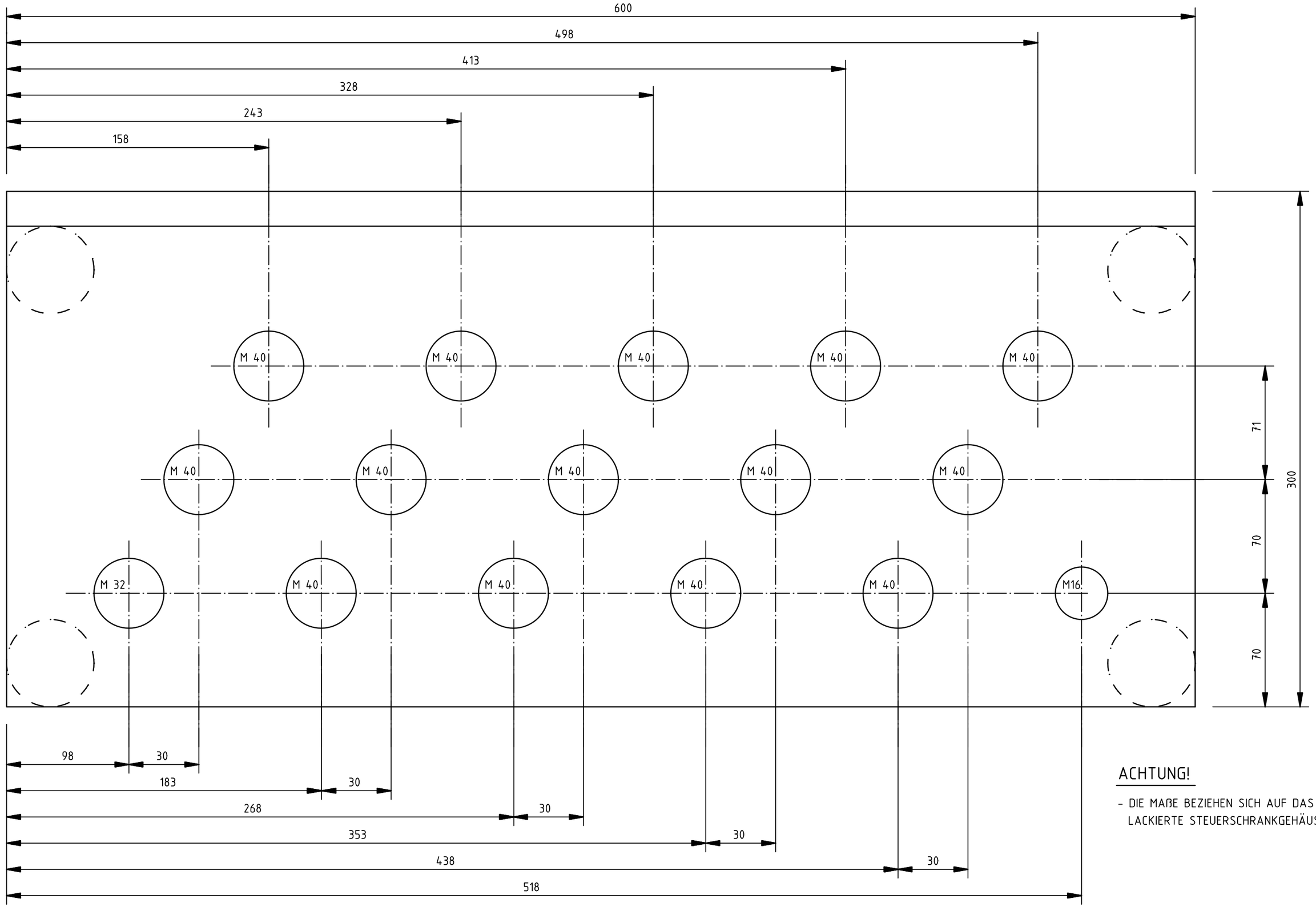

ACHTUNG!

- DIE MAßE BEZIEHEN SICH AUF DAS LACKIERTE STEUERSCHRANKGEHÄUSE.

				Datum	07-01-25	08-03-14	PUTZMEISTER CONCRETE PUMPS GMBH D-72631 AICHTAL	CAD-Zeichnung Änderung nur über CAD	ZMS-EPS,24VDC,FFH10/FFH20,3.G. MECH. ÜBERSICHT BODENPLATTE	Schutzvermerk nach DIN ISO 16016 Copyright reserved	=
d	47698	08-03-13	WOL	Bearb.	WOLFF						+
-		07-03-28	WOL	Geprüft	VON BÄUMEN					Art.-Nr.:482 502	KS-482502	Blatt 137
R.	Änderung	Datum	Name	Norm			Ursprung	Ersatz für	Ersatz durch			136/138 Bl.

Weitergabe sowie Vervielfältigung dieses Dokuments, Verwertung und Mitteilung seines Inhalts sind verboten, soweit nicht ausdrücklich gestattet. Zuwiderhandlungen verpflichten zu Schadenersatz. Alle Rechte für den Fall der Patent-, Gebrauchsmuster- oder Geschmacksmustereintragung vorbehalten.
The reproduction, distribution and utilization of this document as well as the communication of its contents to others without explicid authorization is prohibited. Offenders will be held liable for the payment of damages. All rights reserved in the event of grant of a patent, utility model or design.

DEUTSCH INFORMATION NUR FÜR DEN SCHALTSCHRANKHERSTELLER !

ENGLISH INFORMATION FOR CONTROL BOX MANUFACTURER ONLY !

FRANCAIS INFORMATION UNIQUEMENT POUR LE FABRICANT DE L'ARMOIRE ÉLECTRIQUE !

ESPANOL ESTA INFORMACION SOLO ES RELEVANTE PARA EL FABRICANTE DE LA CAJA DE CONEXION !

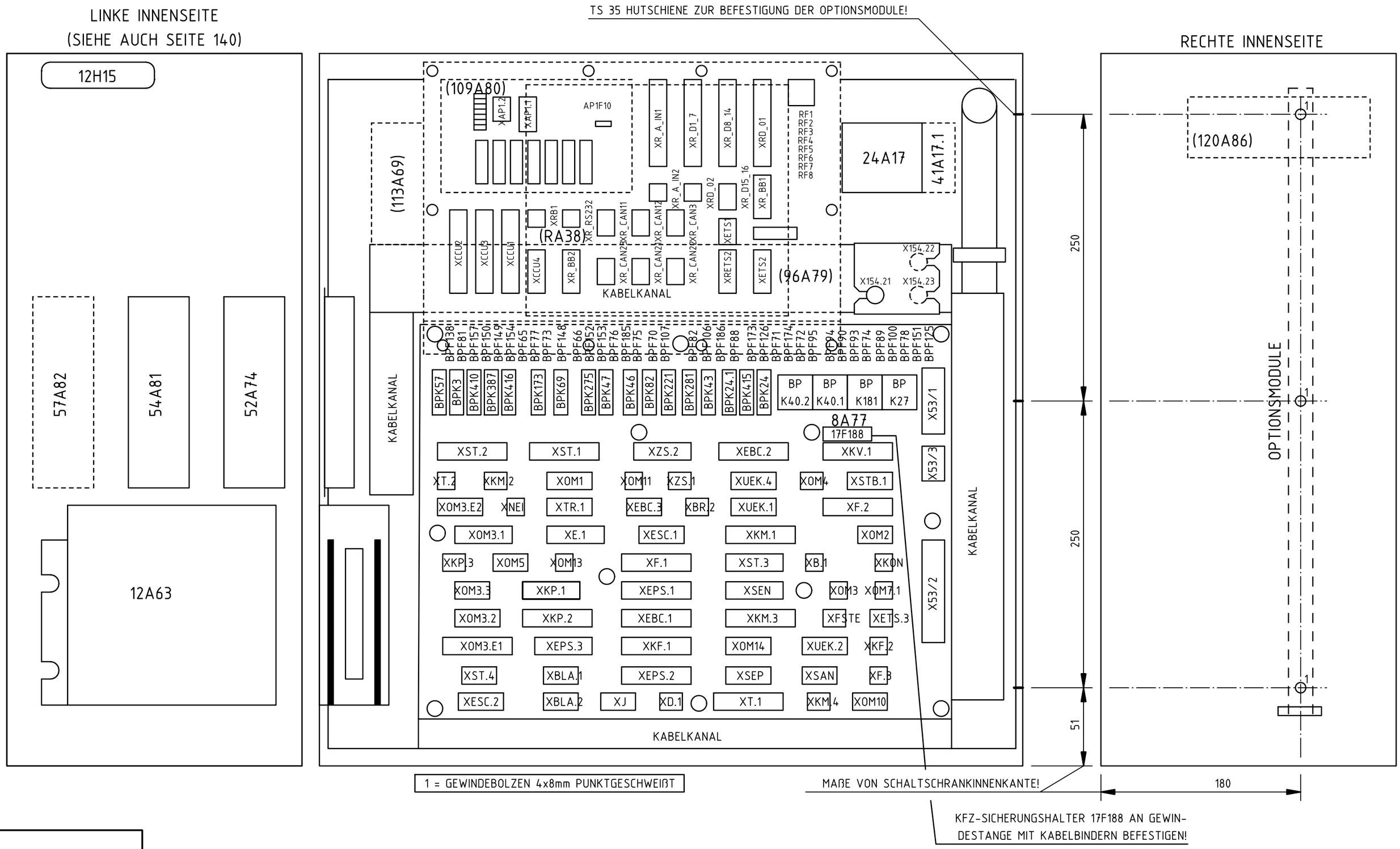

				Datum	07-01-25	08-03-14	PUTZMEISTER CONCRETE PUMPS GMBH D-72631 AICHTAL	CAD-Zeichnung Änderung nur über CAD	ZMS-EPS,24VDC,FFH10/FFH20,3.G. INNENANSICHT STEUERSCHRANK	Schutzvermerk nach DIN ISO 16016 Copyright reserved	=
d	47698	08-03-13	WOL	Bearb.	WOLFF						+
-		07-03-28	WOL	Geprüft	VON BÄUMEN					Art.-Nr.:482 502	KS-482502
R.	Änderung	Datum	Name	Norm			Ursprung	Ersatz für / Ersatz durch			Blatt 138 137/139 Bl.

Weitergabe sowie Vervielfältigung dieses Dokuments, Verwertung und Mitteilung seines Inhalts sind verboten, soweit nicht ausdrücklich gestattet. Zuwiderhandlungen verpflichten zu Schadenersatz. Alle Rechte für den Fall der Patent-, Gebrauchsmuster- oder Geschmacksmustereintragung vorbehalten.
The reproduction, distribution and utilization of this document as well as the communication of its contents to others without explicid authorization is prohibited. Offenders will be held liable for the payment of damages. All rights reserved in the event of grant of a patent, utility model or design.

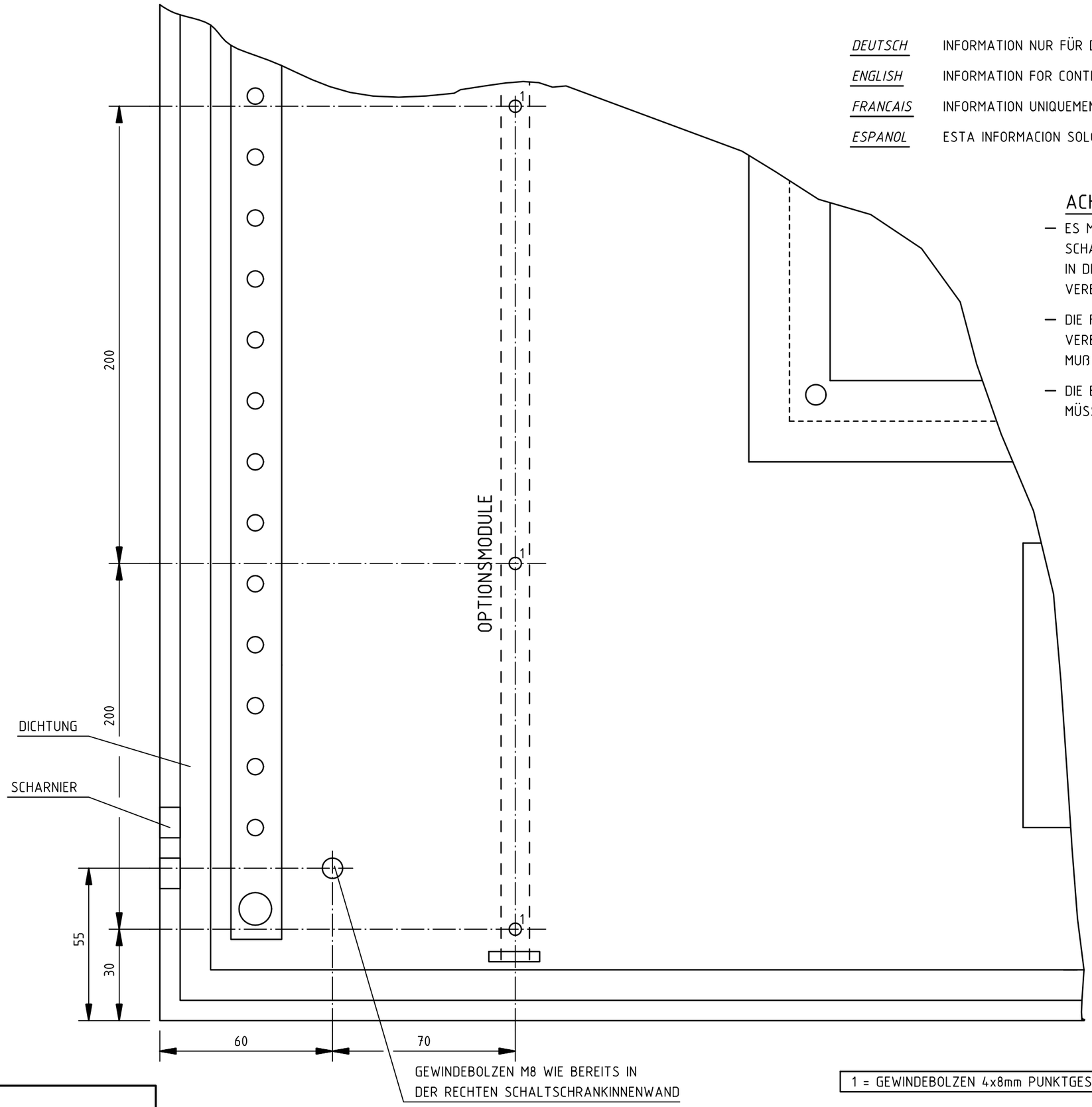

DEUTSCH	INFORMATION NUR FÜR DEN SCHALTSCHRANKHERSTELLER !
ENGLISH	INFORMATION FOR CONTROL BOX MANUFACTURER ONLY !
FRANCAIS	INFORMATION UNIQUEMENT POUR LE FABRICANT DE L'ARMOIRE ÉLECTRIQUE !
ESPANOL	ESTA INFORMACION SOLO ES RELEVANTE PARA EL FABRICANTE DE LA CAJA DE CONEXION !

ACHTUNG !

- ES MUß EIN MASSEBAND (A.N. 417 626) VOM SCHALTSCHRANKGEHÄUSE ZUR SCHALTSCHRANKTÜR VERLEGT WERDEN. DIE BEFESTIGUNG HAT AN DEN M8 BOLZEN IN DER TÜR UND AM SCHALTSCHRANKGEHÄUSE ZU ERFOLGEN. DIE ELEKTRISCHE VERBINDUNG MUß UNTER VERWENDUNG VON ZAHNSCHEIBEN SICHER HERGESTELLT WERDEN.
- DIE FLANSCHPLATTEN IN DER SCHALTSCHRANKTÜR MÜSSEN EINE GUTE ELEKTRISCHE VERBINDUNG ZUM GEHÄUSE BESITZEN. DIE BEFESTIGUNG DER FLANSCHPLATTEN MUß MITTELS MUTTERN UND UNTERGELEGTEN ZAHNSCHEIBEN ERFOLGEN.
- DIE BEIDEN AUSKLINKUNGEN IN DER LINKEN MONTAGELOCHLEISTE DER TÜRINNENSEITE MÜSSEN ENTFALLEN (SIEHE AUSSCHNITT DER TÜRINNENSEITE).

1 = GEWINDEBOLZEN 4x8mm PUNKTGESCHWEIßT

R.	Änderung	Datum	Name				
				Datum	07-01-25	08-03-14	
d	47698	08-03-13	WOL	Bearb.	WOLFF		
-		07-03-28	WOL	Geprüft	VON BÄUMEN		
				Norm			

PUTZMEISTER CONCRETE PUMPS GMBH
D-72631 AICHTAL

CAD-Zeichnung
Änderung nur über CAD

Ursprung | Ersatz für | Ersatz durch

ZMS-EPS,24VDC,FFH10/FFH20,3.G.
MECH. AUSSCHNITT TÜRINNENSEITE

Schutzvermerk nach DIN ISO 16016
Copyright reserved

Art.-Nr.:482 502

KS-482502

Blatt 139
138/140 Bl.

Weitergabe sowie Vervielfältigung dieses Dokuments, Verwertung und Mitteilung seines Inhalts sind verboten, soweit nicht ausdrücklich gestattet. Zuwiderhandlungen verpflichten zu Schadenersatz. Alle Rechte für den Fall der Patent-, Gebrauchsmuster- oder Geschmacksmustereintragung vorbehalten.
The reproduction, distribution and utilization of this document as well as the communication of its contents to others without explicid authorization is prohibited. Offenders will be held liable for the payment of damages. All rights reserved in the event of grant of a patent, utility model or design.

DEUTSCH INFORMATION NUR FÜR DEN SCHALTSCHRANKHERSTELLER !

ENGLISH INFORMATION FOR CONTROL BOX MANUFACTURER ONLY !

FRANCAIS INFORMATION UNIQUEMENT POUR LE FABRICANT DE L'ARMOIRE ÉLECTRIQUE !

ESPANOL ESTA INFORMACION SOLO ES RELEVANTE PARA EL FABRICANTE DE LA CAJA DE CONEXION !

ANSICHT MONTAGEPLATTE

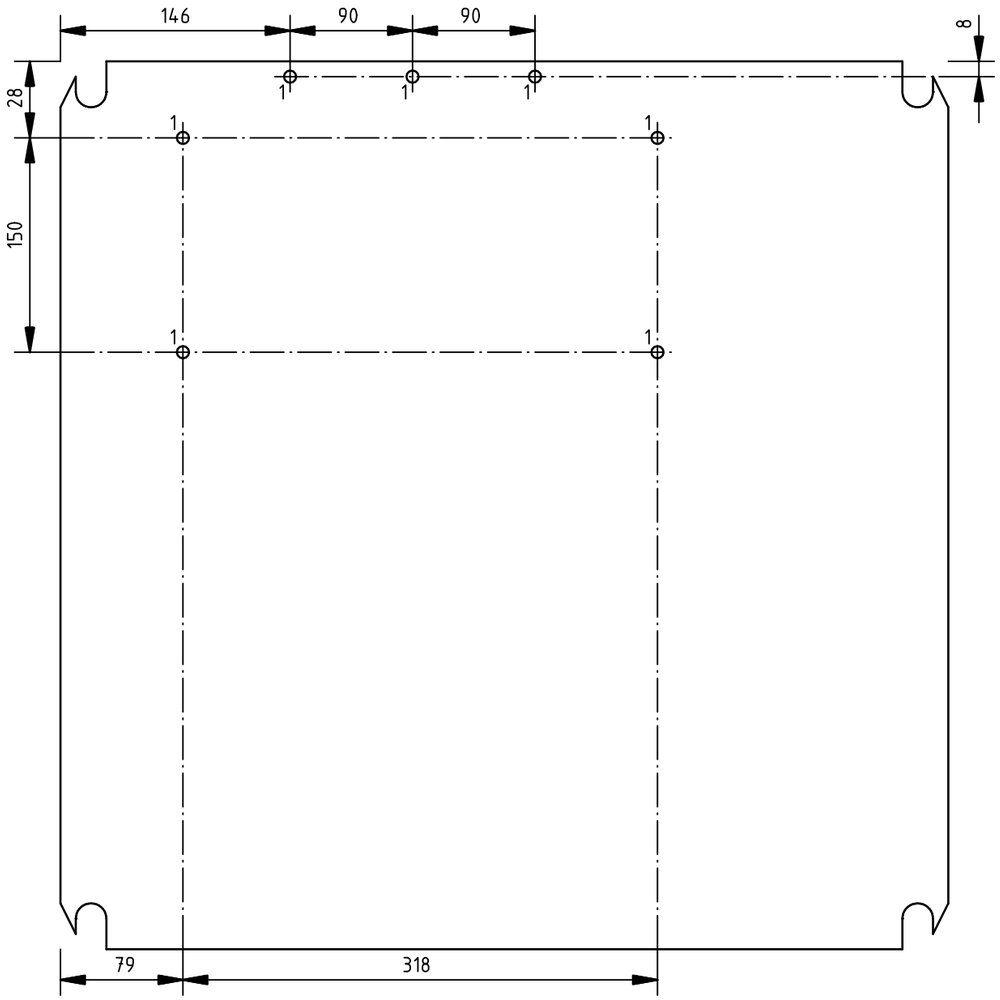

LINKE INNENSEITE SCHALTSCHRANKGEHÄUSE

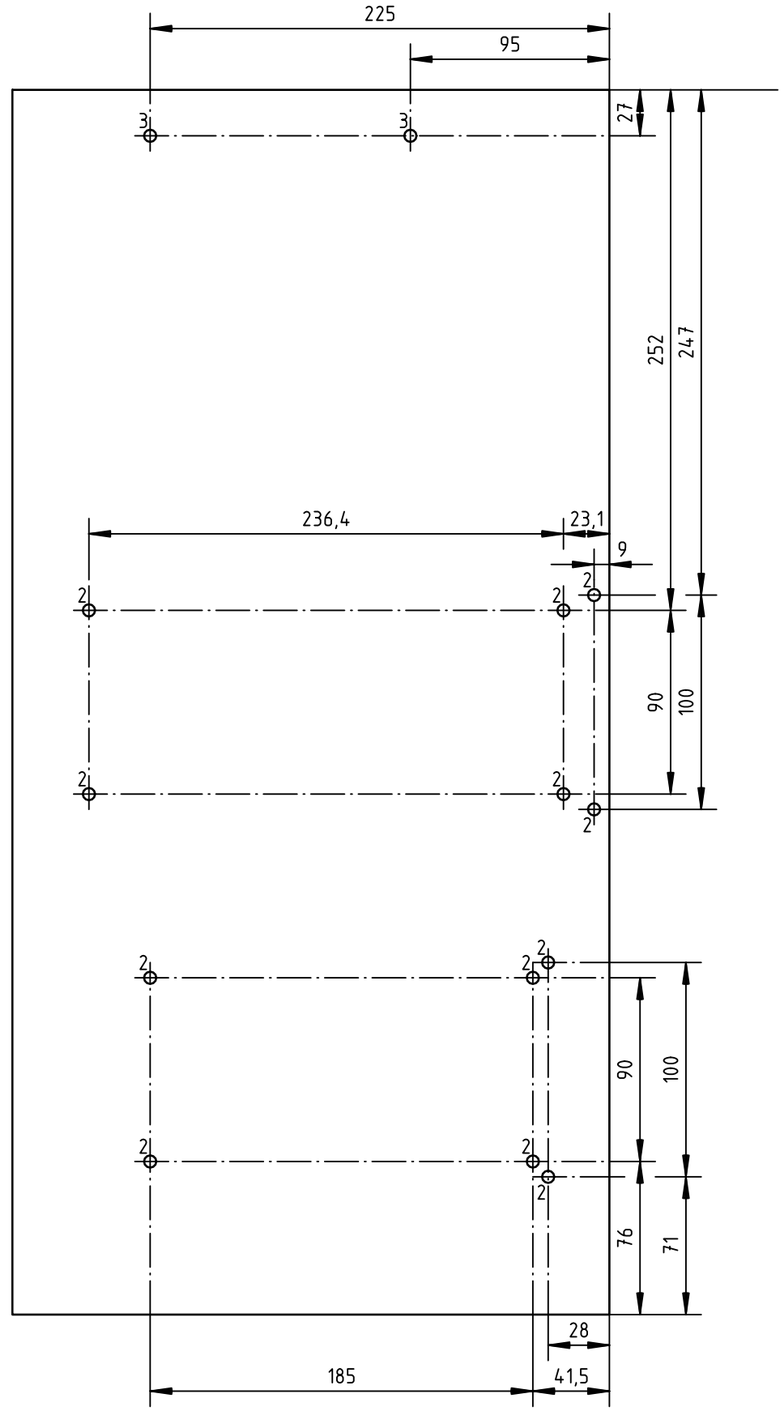

ACHTUNG!

- DIE MAßE BEZIEHEN SICH AUF DAS LACKIERTE STEUERSCHRANKGEHÄUSE.

Pos.	Bohrung/Gewinde	
1	Gewinde	= M6
2	Gewindebolzen	= M4x15 mm
3	Gewindebolzen	= M4x10 mm

				Datum	07-01-25	08-03-14	
d	47698	08-03-13	WOL	Bearb.	WOLFF		
-		07-03-28	WOL	Geprüft	VON BÄUMEN		
R.	Änderung	Datum	Name	Norm			

PUTZMEISTER CONCRETE PUMPS GMBH
D-72631 AICHTAL

CAD-Zeichnung
Änderung nur über CAD

Ursprung | Ersatz für | Ersatz durch

ZMS-EPS,24VDC,FFH10/FFH20,3.G.
MONTAGEPLATTE

Schutzvermerk nach DIN ISO 16016
Copyright reserved

Art.-Nr.:482 502

KS-482502

Blatt 140
139/141 Bl.

Weitergabe sowie Vervielfältigung dieses Dokuments, Verwertung und Mitteilung seines Inhalts sind verboten, soweit nicht ausdrücklich gestattet. Zuwiderhandlungen verpflichten zu Schadenersatz. Alle Rechte für den Fall der Patent-, Gebrauchsmuster- oder Geschmacksmustereintragung vorbehalten.
The reproduction, distribution and utilization of this document as well as the communication of its contents to others without explicid authorization is prohibited. Offenders will be held liable for the payment of damages. All rights reserved in the event of grant of a patent, utility model or design.

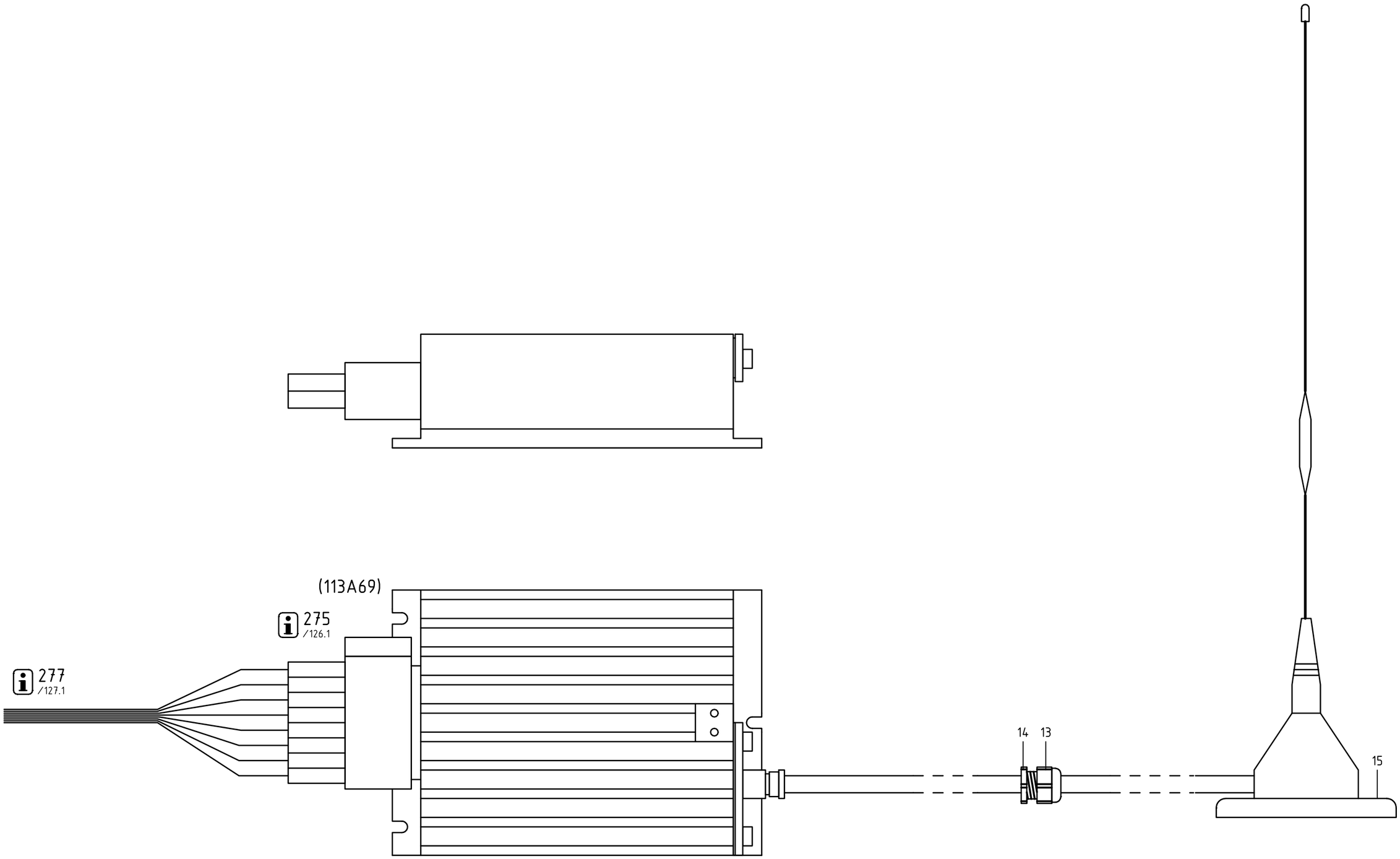

				Datum	07-01-25	08-03-14	PUTZMEISTER CONCRETE PUMPS GMBH D-72631 AICHTAL	CAD-Zeichnung Änderung nur über CAD	ZMS-EPS,24VDC,FFH10/FFH20,3.G. AUFBAU TELESERVICE	Schutzvermerk nach DIN ISO 16016 Copyright reserved	=
d	47698	08-03-13	WOL	Bearb.	WOLFF						+
-		07-03-28	WOL	Geprüft	VON BÄUMEN					Art.-Nr.:482 502	KS-482502
R.	Änderung	Datum	Name	Norm			Ursprung	Ersatz für	Ersatz durch		Blatt 141 140/142 Bl.

Weitergabe sowie Vervielfältigung dieses Dokuments, Verwertung und Mitteilung seines Inhalts sind verboten, soweit nicht ausdrücklich gestattet. Zuwiderhandlungen verpflichten zu Schadenersatz. Alle Rechte für den Fall der Patent-, Gebrauchsmuster- oder Geschmacksmustereintragung vorbehalten.
The reproduction, distribution and utilization of this document as well as the communication of its contents to others without explicid authorization is prohibited. Offenders will be held liable for the payment of damages. All rights reserved in the event of grant of a patent, utility model or design.

LEERBLATT
EMPTY SHEET
FEUILLE EN BLANC
HOJA VACIA

				Datum	07-01-25	08-03-14	PUTZMEISTER CONCRETE PUMPS GMBH D-72631 AICHTAL	CAD-Zeichnung Änderung nur über CAD	ZMS-EPS,24VDC,FFH10/FFH20,3.G. LEERBLATT	Schutzvermerk nach DIN ISO 16016 Copyright reserved	=
d	47698	08-03-13	WOL	Bearb.	WOLFF						+
-		07-03-28	WOL	Geprüft	VON BÄUMEN					Art.-Nr.:482 502	KS-482502
R.	Änderung	Datum	Name	Norm			Ursprung	Ersatz für	Ersatz durch		Blatt 142 141/143 Bl.

Weitergabe sowie Vervielfältigung dieses Dokuments, Verwertung und Mitteilung seines Inhalts sind verboten, soweit nicht ausdrücklich gestattet. Zuwiderhandlungen verpflichten zu Schadenersatz. Alle Rechte für den Fall der Patent-, Gebrauchsmuster- oder Geschmacksmustereintragung vorbehalten.
The reproduction, distribution and utilization of this document as well as the communication of its contents to others without explicid authorization is prohibited. Offenders will be held liable for the payment of damages. All rights reserved in the event of grant of a patent, utility model or design.

LEERBLATT

EMPTY SHEET

FEUILLE EN BLANC

HOJA VACIA

				Datum	07-01-25	08-03-14	PUTZMEISTER CONCRETE PUMPS GMBH D-72631 AICHTAL	CAD-Zeichnung Änderung nur über CAD	ZMS-EPS,24VDC,FFH10/FFH20,3.G. LEERBLATT	Schutzvermerk nach DIN ISO 16016 Copyright reserved	=
d	47698	08-03-13	WOL	Bearb.	WOLFF						+
-		07-03-28	WOL	Geprüft	VON BÄUMEN					Art.-Nr.:482 502	KS-482502
R.	Änderung	Datum	Name	Norm			Ursprung	Ersatz für	Ersatz durch		Blatt 143 142/144 Bl.

Weitergabe sowie Vervielfältigung dieses Dokuments, Verwertung und Mitteilung seines Inhalts sind verboten, soweit nicht ausdrücklich gestattet. Zuwiderhandlungen verpflichten zu Schadenersatz. Alle Rechte für den Fall der Patent-, Gebrauchsmuster- oder Geschmacksmustereintragung vorbehalten.
The reproduction, distribution and utilization of this document as well as the communication of its contents to others without explicid authorization is prohibited. Offenders will be held liable for the payment of damages. All rights reserved in the event of grant of a patent, utility model or design.

** CODE **	STÜCKLISTENPOSITION	TEXT DEUTSCH ENGLISH	FRANCAIS ESPANOL
		TEILE INNERHALB DES STEUERSCHRANKES PARTS INSIDE THE SWITCH BOX	PIECES A L'INTERIEUR DE L'ARMOIRE COMMANDE PIEZAS EN AL INTERIOR DELARMARIO DE DISTRIBUCION
041 A 017.1	OPTION	NOT-AUS SCHALTGERAET EMERGENCY-OFF SWITCH GEAR	APPEREIL DE DISTRIBUTION COUPURE SWITCH DE URGENCIA
024 A 017	47	NOT-AUS SCHALTGERAET EMERGENCY-OFF SWITCH GEAR	APPEREIL DE DISTRIBUTION COUPURE SWITCH DE URGENCIA
059 A 049	OPTION	OPTIONSMODUL 1 OPTIONAL MODULE 1	MODULE OPTIONNEL 1 MODULO OPCIONAL 1
060 A 050	OPTION	OPTIONSMODUL 2 OPTIONAL MODULE 2	MODULE OPTIONNEL 2 MODULO OPCIONAL 2
061 A 051.1	OPTION	OPTIONSMODUL 3 OPTIONAL MODULE 3	MODULE OPTIONNEL 3 MODULO OPCIONAL 3
063 A 051	OPTION	OPTIONSMODUL 3 OPTIONAL MODULE 3	MODULE OPTIONNEL 3 MODULO OPCIONAL 3
065 A 052	OPTION	OPTIONSMODUL 4 OPTIONAL MODULE 4	MODULE OPTIONNEL 4 MODULO OPCIONAL 4
066 A 053.1	OPTION	OPTIONSMODUL 5 OPTIONAL MODULE 5	MODULE OPTIONNEL 5 MODULO OPCIONAL 5
068 A 053.2	OPTION	OPTIONSMODUL 5 OPTIONAL MODULE 5	MODULE OPTIONNEL 5 MODULO OPCIONAL 5
071 A 058	OPTION	OPTIONSMODUL 7 OPTIONAL MODULE 7	MODULE OPTIONNEL 7 MODULO OPCIONAL 7
072 A 062	OPTION	OPTIONSMODUL 11 OPTIONAL MODULE 11	MODULE OPTIONNEL 11 MODULO OPCIONAL 11
012A063	37-42	ZENTRALEINHEIT 'CCU EPS' CENTRAL CONTROL UNIT 'CCU EPS'	UNITE CENTRALE 'CCU EPS' UNIDAD CENTRAL DE PROCESO 'CCU EPS'
113 A 069	OPTION	ZENTRALEINHEIT,ETS,TELESERVICE CENTRAL CONTROL UNIT,ETS,TELESERVICE	UNITE CENTRALE,ETS,TELESERVICE UNIDAD CENTRAL DE PROCESO,ETS,TELESERVICE
056 A 072	59	BEDIENTERMINAL CONTROL TERMINAL	TERMINAL DE COMMANDE CONTROLE EL TERMINAL
052 A 074	45	E/A MODUL I/O MODULE	ENTREE/SORTIE MODULE ENTRADA/SALIDA MODULO
008 A 077	30	GRUNDMODUL BASIC MODULE	MODULE DE BASE MODULO BASICO
096 A 079	OPTION	RECHNERMODUL COMPUTER MODULE	MODULE D' ORDINATEUR MODULO DEL COMPUTADORA
109 A 080	OPTION	EBC-MODUL EBC-MODULE	MODULE D' EBC MODULO DEL EBC
054 A 081	46	E/A-MODUL I/O-MODULE	MODULE D' E/S MODULO DEL E/S
074 A 085	OPTION	OPTIONSMODUL 14 OPTIONAL MODUL 14	MODULE OPTIONNEL 14 MODULO OPCIONAL 14
120 A 086	OPTION	E/A-MODUL I/O-MODULE	MODULE D' E/S MODULO DEL E/S
075 A 096	OPTION	OPTIONSMODUL 18 OPTIONAL MODULE 18	MODULE OPTIONNEL 18 MODULO OPCIONAL 18

1	2	3	4	5	6	7	8

** CODE **	STÜCKLISTENPOSITION	TEXT DEUTSCH ENGLISH	FRANCAIS ESPANOL
		TEILE INNERHALB DES STEUERSCHRANKES PARTS INSIDE THE SWITCH BOX	PIECES A L'INTERIEUR DE L'ARMOIRE COMMANDE PIEZAS EN AL INTERIOR DELARMARIO DE DISTRIBUCION
017 F 188	OPTION	KFZ-SICHERUNG 7,5A FUSE 7,5A FOR MOTOR VEHICLE	FUSIBLE VEHICULE 7,5A FUSIBLE VEHICULO 7,5A
012 H 015	49,50	STEUERSCHRANKBELEUCHTUNG MIT SCHALTER ILLUMINATION OF CONTROL CABINET WITH SWITCH	ILLUMINATION ARMOIRE DE COMMANDE A. INTERRUPTEUR ILUMINACION ARMARIO DE DISTRIB. CON. INTERRUPTOR
000 H 088	OPTION	MELDELEUCHTE 'WERKZEUGKASTENBELEUCHTUNG' GRUEN GREEN PILOT LAMP 'TOOL PILOT LIGHTING ON'	VOYANT VERT 'L'ECLAIRAGE DE LA CAISSE A OUTILS' LAMPARA PILOT VERDE 'ALUMBRA DE CAJA DE HERRAM.'
000 H 136	OPTION	MELDELEUCHTE 'ARBEITSBEREICH RECHTS' GRUEN GREEN PILOT LAMP 'WORKING RANGE RIGHT'	VOYANT VERT 'CINEMATIQUE DROITE' LAMPARA PILOTO VERDE'ZONA DE TRABAJO LADO DERECHO'
000 H 137	OPTION	MELDELEUCHTE 'ARBEITSBEREICH LINKS' GRUEN GREEN PILOT LAMP 'WORKING RANGE LEFT'	VOYANT VERT 'CINEMATIQUE GAUCHE' LAMP.PILOTO VERDE 'ZONA DE TRABAJO LADO IZQUIERDA'
025 K 025	OPTION	RELAIS 'STARTSPERRE' RELAY 'START SUPPRESSOR'	RELAIS 'DEMARRAGE BLOQUE' RELE 'ARRANQUE BLOQUEADO'
059 R 014	62	FESTWIDERSTAND FIXED RESISTOR	RESISTANCE FIXE RESISTENCIA FILJA
057 R 078	60	ABSCHLUSSWIDERSTAND TERMINAL RESISTANCE	RESISTANCE DE CONCLUSION TERMINAL RESISTENCIA
024 S 044	54,55	SCHALTER 'ORT-FERN' SWITCH 'SWITCHBOX-REMOTE CONTROL'	COMMUTATEUR 'COMMANDE LOCALE-TELECOMMANDE' INTERRUPTOR 'PIE DE OBRALEJOS'
000 S 151	OPTION	SCHALTER 'ARBEITSSCHEINWERFER EIN-AUS' SWITCH 'WORKING LIGHT ON-OFF'	INTERRUPTEUR 'PROJECTEUR DE TRAVAIL MARCHE-ARRET' INTERRUPTOR 'FARO DE TRABAJO CON-DES'
000 S 177	OPTION	SCHALTER 'ARBEITSSCHEINWERFER EIN-AUS' SWITCH 'WORKING LIGHT ON-OFF'	INTERRUPTEUR 'PROJEKTEUR DE TRAVAIL MARCHE-ARRET' INTERRUPTOR 'FARO DE TRABAJO CON-DES'
000 S 178	OPTION	SCHALTER 'WERKZEUGKASTENBELEUCHTUNG' SWITCH 'TOOL BOX LIGHTING'	INTERRUPTEUR 'ECLAIRAGE DE LA CAISSE A OUTILS' INTERRUPTOR 'ALUMBRADOR DE CAJA DE HERRAMIENTAS'
000 S 221	OPTION	SCHALTER 'PUMPBETRIEB - SERVICEBETRIEB' SWITCH 'PUMPING MODE - SERVICING MODE'	INTERRUPTEUR 'POMAJE - MODE DE SEVICE' INTERRUPTOR 'BOMBEO - MODE DE SERVICIO'
000 S 238	OPTION	SCHALTER 'NIVELLIERSTEUERUNG AUS' SWITCH 'LEVELLING CONTROL OFF'	INTERRUPTEUR 'COMMANDE DE NIVEAU ARRET' INTERRUPTOR 'MANDO DEL NIVELACION DES.'
000 S 292	OPTION	SCHALTER 'OSS ARBEITSBEREICH LINKS-0-RECHTS' SWITCH 'OSS WORKING RANGE LEFT-0-RIGHT'	INTERR. 'CINEMAT.STABILIS. ETROITE GAUCHE-0-DROIT' INTERRUPTOR'ZONA TRABAJO APOYO UNILAT.IZDA-0-DCHA'
000 S 294	OPTION	TASTER 'RUNDUMLEUCHTE QUITTIEREN' KEYSWITCH'SWITCH OFF ALL-ROUND FLASH. WARN. LIGHT'	INTERRUPTEUR 'DECONNECTER GYROPHARE' INTERRUPTOR 'DESCONECTAR PILOTO GIRATORIO'
000 S 337	OPTION	SCHALTER 'ARBEITSSCHEINWERFER EIN-AUS' SWITCH 'WORKING LIGHT ON-OFF'	INTERRUPTEUR 'PROJECTEUR DE TRAVAIL MARCHE-ARRET' INTERRUPTOR 'FARO DE TRABAJO CON-DES'
000 S 339	OPTION	SCHALTER '0-BLINKLICHT' SWITCH '0-FLASHING LIGHT'	INTERRUPTEUR '0-LES FEUX CLIGNOTANTS' INTERRUPTOR '0-LA LUZ INTERMITTENTE'
054 V 016	61	SPERRDIODE BLOCKING DIODE	DIODE D'ARRET DIODO DE PARADA
000 X 081	83,84,85,86	32POL. SOCKELGEHAEUSE MIT BUCHSENEINSATZ CLOSED CASING,32POLES FEMALE	CARTER FERME,32POLES AVEC BROCHE FEMELLE CAJA CERRADA,32POLOS CON CAJA DE ENCHUFE
000 X 100	151,157	6 POL. AMP-STECKVERBINDUNG AMP PLUG AND SOCKET CONNECTION 6 POLES	CAVALIER AMP 6 POLES CONEXION DE ENCHUFE AMP, 6 POLOS
000 X 154 .1	56,57	5 POL. RUNDKUPPLUNGSDOSE ROUND PLUG SOCKET 5 POLES	FICHE FEMELLE COAXIALE, 5 POLES CAJA DE ENCHUFE CILINDRICA,5 POLOS

Weitergabe sowie Vervielfältigung dieses Dokuments, Verwertung und Mitteilung seines Inhalts sind verboten, soweit nicht ausdrücklich gestattet. Zuwiderhandlungen verpflichten zu Schadenersatz. Alle Rechte für den Fall der Patent-, Gebrauchsmuster- oder Geschmacksmustereintragung vorbehalten.
The reproduction, distribution and utilization of this document as well as the communication of its contents to others without explicid authorization is prohibited. Offenders will be held liable for the payment of damages. All rights reserved in the event of grant of a patent, utility model or design.

** CODE **	STÜCKLISTENPOSITION	TEXT DEUTSCH ENGLISH	FRANCAIS ESPANOL
		TEILE INNERHALB DES STEUERSCHRANKES PARTS INSIDE THE SWITCH BOX	PIECES A L'INTERIEUR DE L'ARMOIRE COMMANDE PIEZAS EN AL INTERIOR DELARMARIO DE DISTRIBUCION
000 X 154 .21	56,57	5 POL. RUNDKUPPLUNGSDOSE ROUND PLUG SOCKET 5 POLES	FICHE FEMELLE COAXIALE, 5 POLES CAJA DE ENCHUFE CILINDRICA,5 POLOS
000 X 154 .22	OPTION	5 POL. RUNDKUPPLUNGSDOSE ROUND PLUG SOCKET 5 POLES	FICHE FEMELLE COAXIALE, 5 POLES CAJA DE ENCHUFE CILINDRICA,5 POLOS
000 X 154 .23	OPTION	5 POL. RUNDKUPPLUNGSDOSE ROUND PLUG SOCKET 5 POLES	FICHE FEMELLE COAXIALE, 5 POLES CAJA DE ENCHUFE CILINDRICA,5 POLOS
000 X 163	KABELBAUM	4 POL. AMP-STECKVERBINDUNG AMP PLUG AND SOCKET CONNECTON 4 POLES	CAVALIER AMP 4 POLES CONEXION DE ENCHUFE AMP, 4 POLOS
000 X 173	150,156	4 POL. AMP-STECKVERBINDUNG AMP PLUG AND SOCKET CONNECTON 4 POLES	CAVALIER AMP 4 POLES CONEXION DE ENCHUFE AMP, 4 POLOS
000 X 176	OPTION	4 POL. AMP-STECKVERBINDUNG AMP PLUG AND SOCKET CONNECTON 4 POLES	CAVALIER AMP 4 POLES CONEXION DE ENCHUFE AMP, 4 POLOS
000 X 177	OPTION	4 POL. AMP-STECKVERBINDUNG AMP PLUG AND SOCKET CONNECTON 4 POLES	CAVALIER AMP 4 POLES CONEXION DE ENCHUFE AMP, 4 POLOS
000X178.21	151,156,162,165	6 POL. AMP-STECKVERBINDUNG AMP PLUG AND SOCKET CONNECTION 6 POLES	CAVALIER AMP 6 POLES CONEXION DE ENCHUFE AMP, 6 POLOS
000 X 178 .22	OPTION	6 POL. AMP-STECKVERBINDUNG AMP PLUG AND SOCKET CONNECTION 6 POLES	CAVALIER AMP 6 POLES CONEXION DE ENCHUFE AMP, 6 POLOS
000 X 178 .23	OPTION	6 POL. AMP-STECKVERBINDUNG AMP PLUG AND SOCKET CONNECTION 6 POLES	CAVALIER AMP 6 POLES CONEXION DE ENCHUFE AMP, 6 POLOS
000 X 188	162,165	6 POL. AMP-STECKVERBINDUNG AMP PLUG AND SOCKET CONNECTION 6 POLES	CAVALIER AMP 6 POLES CONEXION DE ENCHUFE AMP, 6 POLOS
000 X 194	KABELBAUM	4 POL. AMP-STECKVERBINDUNG AMP PLUG AND SOCKET CONNECTON 4 POLES	CAVALIER AMP 4 POLES CONEXION DE ENCHUFE AMP, 4 POLOS
000 X 310 .1	OPTION	4 POL. AMP-STECKVERBINDUNG AMP PLUG AND SOCKET CONNECTON 4 POLES	CAVALIER AMP 4 POLES CONEXION DE ENCHUFE AMP, 4 POLOS
000 X 310	150,156,160,165	4 POL. AMP-STECKVERBINDUNG AMP PLUG AND SOCKET CONNECTON 4 POLES	CAVALIER AMP 4 POLES CONEXION DE ENCHUFE AMP, 4 POLOS

Weitergabe sowie Vervielfältigung dieses Dokuments, Verwertung und Mitteilung seines Inhalts sind verboten, soweit nicht ausdrücklich gestattet. Zuwiderhandlungen verpflichten zu Schadenersatz. Alle Rechte für den Fall der Patent-, Gebrauchsmuster- oder Geschmacksmustereintragung vorbehalten.
The reproduction, distribution and utilization of this document as well as the communication of its contents to others without explicid authorization is prohibited. Offenders will be held liable for the payment of damages. All rights reserved in the event of grant of a patent, utility model or design.

Weitergabe sowie Vervielfältigung dieses Dokuments, Verwertung und Mitteilung seines Inhalts sind verboten, soweit nicht ausdrücklich gestattet. Zuwiderhandlungen verpflichten zu Schadenersatz. Alle Rechte für den Fall der Patent-, Gebrauchsmuster- oder Geschmacksmustereintragung vorbehalten.
The reproduction, distribution and utilization of this document as well as the communication of its contents to others without explicid authorization is prohibited. Offenders will be held liable for the payment of damages. All rights reserved in the event of grant of a patent, utility model or design.

** CODE **	STÜCKLISTENPOSITION	TEXT DEUTSCH ENGLISH	FRANCAIS ESPANOL
		TEILE AUSSERHALB DES STEUERSCHRANKES PARTS OUTSIDE THE SWITCH BOX	PIECES A L'EXTERIEUR DE L'ARMOIRE COMMANDE PIEZAS EN AL EXTERIOR DELARMARIO DE DISTRIBUCION
000 A 018	OPTION	ZENTRALSCHMIERUNG PUMPE CENTRAL LUBRICATION PUMP	GRAISSAGE CENTRAL POMPE LUBRICACION CENTRAL BOMBA
000 A 019	OPTION	ZENTRALSCHMIERUNG MAST CENTRAL LUBRICATION BOOM	GRAISSAGE CENTRAL TOURNER LUBRICATION CENTRAL GIRAR PLUMA
000 A 100	OPTION	ANSCHLUSSKASTEN 'FOLLOW ME' CONNECTION BOX 'FOLLOW ME'	BOITE DE RACCORDEMENT 'FOLLOW ME' CAJA DE LA CONEXION 'FOLLOW ME'
000 B 041		TEMPERATURFUEHLER 'OELTEMPERATUR' THERMO-PROBE 'OIL TEMPERATURE'	PALPEUR DE TEMPERATURE 'TEMPERATURE HUILE' PALPADOR DE TEMPERATURA 'TEMPERATURA ACEITE'
000 B 047		FUELLSTANDSSCHALTER FILLING SWITCH	INTERRUPTEUR DE NIVEAU INTERRUPTOR DE NIVEL
000 B 053		THERMOSCHALTER 70 C 'HYDRAULIKOEL' TEMPERATURE SWITCH 70 C 'HYDRAULIC OIL'	INTERRUPTEUR TEMPERATURE 70 C 'HUILE HYDRAULIQUE' INTERRUPTOR TEMPERATURA 70 C 'ACEITE HIDRAULICO'
000 B 055	OPTION	DRUCKAUFNEHMER ARM A BODENSEITIG PRESSURE SENSOR ON ARM A FULL-SIDE	CAPTEUR DE PRESSION BRAS A COTE SEMELLE DETECT.DE PRES.EN BRAZO A POR EL LADO DEL EMBOLO
000 B 055.2		DRUCKAUFNEHMER ARM A BODENSEITIG PRESSURE SENSOR ON ARM A FULL-SIDE	CAPTEUR DE PRESSION BRAS A COTE SEMELLE DETECT.DE PRES.EN BRAZO A POR EL LADO DEL EMBOLO
000 B 056	OPTION	DRUCKAUFNEHMER ARM A STANGENSEITIG PRESSURE SENSOR ON ARM A ROD-SIDE	CAPTEUR DE PRESSION BRAS A COTE TIGE DETECT.DE PRES.EN BRAZO A POR EL LADO DEL VASTAGO
000 B 056.2		DRUCKAUFNEHMER ARM A STANGENSEITIG PRESSURE SENSOR ON ARM A ROD-SIDE	CAPTEUR DE PRESSION BRAS A COTE TIGE DETECT.DE PRES.EN BRAZO A POR EL LADO DEL VASTAGO
000 B 057	OPTION	DRUCKAUFNEHMER ARM B BODENSEITIG PRESSURE SENSOR ON ARM B FULL-SIDE	CAPTEUR DE PRESSION BRAS B COTE SEMELLE DETECT.DE PRES.EN BRAZO B POR EL LADO DEL EMBOLO
000 B 057.2		DRUCKAUFNEHMER ARM B BODENSEITIG PRESSURE SENSOR ON ARM B FULL-SIDE	CAPTEUR DE PRESSION BRAS B COTE SEMELLE DETECT.DE PRES.EN BRAZO B POR EL LADO DEL EMBOLO
000 B 058	OPTION	DRUCKAUFNEHMER ARM B STANGENSEITIG PRESSURE SENSOR ON ARM B ROD-SIDE	CAPTEUR DE PRESSION BRAS B COTE TIGE DETECT.DE PRES.EN BRAZO B POR EL LADO DEL VASTAGO
000 B 058.2		DRUCKAUFNEHMER ARM B STANGENSEITIG PRESSURE SENSOR ON ARM B ROD-SIDE	CAPTEUR DE PRESSION BRAS B COTE TIGE DETECT.DE PRES.EN BRAZO B POR EL LADO DEL VASTAGO
000 B 059	OPTION	DRUCKAUFNEHMER ARM C BODENSEITIG PRESSURE SENSOR ON ARM C FULL-SIDE	CAPTEUR DE PRESSION BRAS C COTE SEMELLE DETECT.DE PRES.EN BRAZO C POR EL LADO DEL EMBOLO
000 B 060	OPTION	DRUCKAUFNEHMER ARM C STANGENSEITIG PRESSURE SENSOR ON ARM C ROD-SIDE	CAPTEUR DE PRESSION BRAS C COTE TIGE DETECT.DE PRES.EN BRAZO C POR EL LADO DEL VASTAGO
000 B 061	OPTION	DRUCKAUFNEHMER ARM D BODENSEITIG PRESSURE SENSOR ON ARM D FULL-SIDE	CAPTEUR DE PRESSION BRAS D COTE SEMELLE DETECT.DE PRES.EN BRAZO D POR EL LADO DEL EMBOLO
000 B 062	OPTION	DRUCKAUFNEHMER ARM D STANGENSEITIG PRESSURE SENSOR ON ARM D ROD-SIDE	CAPTEUR DE PRESSION BRAS D COTE TIGE DETECT.DE PRES.EN BRAZO D POR EL LADO DEL VASTAGO
000 B 063	OPTION	DRUCKAUFNEHMER ARM E BODENSEITIG PRESSURE SENSOR ON ARM E FULL-SIDE	CAPTEUR DE PRESSION BRAS E COTE SEMELLE DETECT.DE PRES.EN BRAZO E POR EL LADO DEL EMBOLO
000 B 064	OPTION	DRUCKAUFNEHMER ARM E STANGENSEITIG PRESSURE SENSOR ON ARM E ROD-SIDE	CAPTEUR DE PRESSION BRAS E COTE TIGE DETECT.DE PRES.EN BRAZO E POR EL LADO DEL VASTAGO
000 B 065	OPTION	DRUCKAUFNEHMER DREHWERK RECHTS PRESSURE SENSOR ON SLEWING GEAR TO THE RIGHT	CAPTEUR DE PRESS.MECANISME D'ORIENT.VERS LA DROITE DETECT.DE PRES.EN MECANISMO GIRATORIO DERECHO
000 B 066	OPTION	DRUCKAUFNEHMER DREHWERK LINKS PRESSURE SENSOR ON SLEWING GEAR TO THE LEFT	CAPTEUR DE PRESS.MECANISME D'ORIENT.VERS LA GAUCHE DETECT.DE PRES.EN MECANISMO GIRATORIO IZQUIERDO

Weitergabe sowie Vervielfältigung dieses Dokuments, Verwertung und Mitteilung seines Inhalts sind verboten, soweit nicht ausdrücklich gestattet. Zuwiderhandlungen verpflichten zu Schadenersatz. Alle Rechte für den Fall der Patent-, Gebrauchsmuster- oder Geschmacksmustereintragung vorbehalten.
The reproduction, distribution and utilization of this document as well as the communication of its contents to others without explicid authorization is prohibited. Offenders will be held liable for the payment of damages. All rights reserved in the event of grant of a patent, utility model or design.

** CODE **	STÜCKLISTENPOSITION	TEXT DEUTSCH ENGLISH	FRANCAIS ESPANOL
		TEILE AUSSERHALB DES STEUERSCHRANKES PARTS OUTSIDE THE SWITCH BOX	PIECES A L'EXTERIEUR DE L'ARMOIRE COMMANDE PIEZAS EN AL EXTERIOR DELARMARIO DE DISTRIBUCION
000 B 067	OPTION	WEGAUFNEHMER ARM A TRAVEL SENSOR ARM A	CAPTEUR DE POSITION BRAS A DETECTOR DE RECORRIDO-BRAZO A
000 B 068	OPTION	WEGAUFNEHMER ARM B TRAVEL SENSOR ARM B	CAPTEUR DE POSITION BRAS B DETECTOR DE RECORRIDO-BRAZO B
000 B 069	OPTION	WEGAUFNEHMER ARM C TRAVEL SENSOR ARM C	CAPTEUR DE POSITION BRAS C DETECTOR DE RECORRIDO-BRAZO C
000 B 070	OPTION	WEGAUFNEHMER ARM D TRAVEL SENSOR ARM D	CAPTEUR DE POSITION BRAS D DETECTOR DE RECORRIDO-BRAZO D
000 B 071	OPTION	WEGAUFNEHMER ARM E TRAVEL SENSOR ARM E	CAPTEUR DE POSITION BRAS E DETECTOR DE RECORRIDO-BRAZO E
000 B 072	OPTION	WEGAUFNEHMMER DREHWERK TRAVEL SENSOR SLEWING GEAR	CAPTEUR DE POSITION MECANISME D'ORIENTATION DETECTOR DE RECORRIDO-MECANISMO GIRATORIO
000B072.2	OPTION -	WEGAUFNEHMMER DREHWERK TRAVEL SENSOR SLEWING GEAR	CAPTEUR DE POSITION MECANISME D'ORIENTATION DETECTOR DE RECORRIDO-MECANISMO GIRATORIO
000 B 074	OPTION	NEIGUNGSGEBER INCLINATION SENSOR	SONDE DE PENCHANT SENSOR DE LA INCLINACION
000 B 077		NAEHERUNGSSCHALTER 'ZYLINDER 1 BODENSEITIG' PROXIMITY SWITCH 'CYLINDER 1 FULL SIDE'	DETECTEUR DE PROXIMITE 'VERIN 1 COTE SEMELLE' INTERRUPTOR DE APROX. 'CILINDRO 1 LADO EMBOLO'
000 B 078		NAEHERUNGSSCHALTER 'ZYLINDER 1 STANGENSEITIG' PROXIMITY SWITCH 'CYLINDER 1 ROD SIDE'	DETECTEUR DE PROXIMITE 'VERIN 1 COTE TIGE' INTERRUPTOR DE APROX. 'CILINDRO 1 LADO VASTAGO'
000 B 079		NAEHERUNGSSCHALTER 'ZYLINDER 2 BODENSEITIG' PROXIMITY SWITCH 'CYLINDER 2 FULL SIDE'	DETECTEUR DE PROXIMITE 'VERIN 2 COTE SEMELLE' INTERRUPTOR DE APROX. CILINDRO 2 LADO EMBOLO'
000 B 080		NAEHERUNGSSCHALTER 'ZYLINDER 2 STANGENSEITIG' PROXIMITY SWITCH 'CYLINDER 2 ROD SIDE'	DETECTEUR DE PROXIMITE 'VERIN 2 COTE TIGE' INTERRUPTOR DE APROX. CILINDRO 2 LADO VASTAGO'
000 B 100.2	OPTION	KRAFTAUSNEHMER 'VORNE-LINKS' FORCE RECEIVER 'IN FRONT-LEFT'	RECEPTEUR DE FORCE DAN L'AVANT-GAUCHE' RECEPTOR DE LA FUERZA 'EN FRENTE-IZQUIERDO'
000 B 101.2	OPTION	KRAFTAUSNEHMER 'VORNE-RECHTS' FORCE RECEIVER 'IN FRONT-RIGHT'	RECEPTEUR DE FORCE DAN L'AVANT-DROITE' RECEPTOR DE LA FUERZA 'EN FRENTE-LA DERECHA'
000 B 102.2	OPTION	KRAFTAUFNEHMER 'HINTEN-LINKS' FORCE RECEIVER 'BEHIND-LEFT'	RECEPTEUR DE FORCE 'DERRIERE-GAUCHE' RECEPTOR DE LA FUERZA 'DETRAS DE-IZQUIERDO'
000 B 103.2	OPTION	KRAFTAUSNEHMER 'HINTEN-RECHTS' FORCE RECEIVER 'BEHIND-RIGHT'	RECEPTEUR DE FORCE 'DERRIERE-DROITE' RECEPTOR DE LA FUERZA 'DETRAS DE-LA DERECHA'
000 B 105		DRUCKAUFNEHMER 'HOCHDRUCK PUMPE' PRESSURE SENSOR 'HIGH-PRESSURE PUMP'	CAPTEUR DE PRESSION 'A HAUTE PRESSION POMPE' DETECT.DE PRES.EN 'DE ALTA PRESION BOMBA'
000B106	OPTION	DRUCKAUFNEHMER 'HOCH RUEHRWERK' PRESSURE SENSOR 'HIGH PRESSURE AGITATOR'	CAPTEUR DE PRESSION 'A HAUTE PRESS.AGITATEUR' DETECT.DE PRES.EN 'DE ALTA PRESI.AGITADOR'
000 B 107		DREHGEBER 'ROHRWEICHE' ROTATION TRANSDUCER 'TRANSFER TUBE'	DONNEUR DE TOURNER 'TUYAN OSCILLANT' DONANTE DEL ROTATION 'TUBO OSCILLANTE'
000 B 110	OPTION	DRUCKAUFNEHMER ARM F BODENSEITIG PRESSURE SENSOR ON ARM F FULL-SIDE	CAPTEUR DE PRESSION BRAS F COTE SEMELLE DETECT.DE PRES.EN BRAZO F POR EL LADO DEL EMBOLO
000 B 111	OPTION	DRUCKAUFNEHMER ARM F STANGENSEITIG PRESSURE SENSOR ON ARM F ROD-SIDE	CAPTEUR DE PRESSION BRAS F COTE TIGE DETECT.DE PRES.EN BRAZO F POR EL LADO DEL VASTAGO
000 B 112	OPTION	WEGAUFNEHMER ARM F TRAVEL SENSOR ARM F	CAPTEUR DE POSITION BRAS F DETECTOR DE RECORRIDO-BRAZO F

1	2	3	4	5	6	7	8

** CODE **	STÜCKLISTENPOSITION	TEXT DEUTSCH ENGLISH	FRANCAIS ESPANOL
		TEILE AUSSERHALB DES STEUERSCHRANKES PARTS OUTSIDE THE SWITCH BOX	PIECES A L'EXTERIEUR DE L'ARMOIRE COMMANDE PIEZAS EN AL EXTERIOR DELARMARIO DE DISTRIBUCION
000 B 128	OPTION	TRICHTERF £LLSTANDSSONDE 'MIN' FUNNEL LEVEL PROBE 'MIN'	SONDE DE NIVEAU D'ENTONNOIR 'MIN' PUNTA DE PRUEBA DEL NIVEL DEL EMBUDO 'MIN'
000 B 129	OPTION	TRICHTERF £LLSTANDSSONDE 'MAX' FUNNEL LEVEL PROBE 'MAX'	SONDE DE NIVEAU D'ENTONNOIR 'MAX' PUNTA DE PRUEBA DEL NIVEL DEL EMBUDO 'MAX'
000 B 147	OPTION	SENSORG £RTEL 'FOLLOW ME' SENSOR BELT 'FOLLOW ME'	CEINTURE DE SONDE 'FOLLOW ME' CORREA DEL SENSOR 'FOLLOW ME'
000 E 001.VL		SCHLEIFRINGKOERPER COLLECTOR RING	BAGUE COLLECTRICE CUERPO COLLECTRICE
000 E 001.VR		SCHLEIFRINGKOERPER COLLECTOR RING	BAGUE COLLECTRICE CUERPO COLLECTRICE
000 F 037		KFZ-SICHERUNG 50A FUSE 50A, FOR MOTOR VEHICLE	FUSIBLE VEHICULE 50A FUSIBLE VEHICULO 50A
000 F 094	OPTION	KFZ-SICHERUNG 20A FUSE 20A, FOR MOTOR VEHICLE	FUSIBLE VEHICULE 20A FUSIBLE VEHICULO 20A
000 F 097		KFZ-SICHERUNG 30A FUSE 30A, FOR MOTOR VEHICLE	FUSIBLE VEHICULE 30A FUSIBLE VEHICULO 30A
000 F 098		KFZ-SICHERUNG 30A FUSE 30A, FOR MOTOR VEHICLE	FUSIBLE VEHICULE 30A FUSIBLE VEHICULO 30A
000 F 105		KLEMMENSICHERUNG 2A TERMINAL FUSE 2A	FUSIBLE BORNE 2A FUSIBLE PARA BORNE 2A
000 F 106		KLEMMENSICHERUNG 2A TERMINAL FUSE 2A	FUSIBLE BORNE 2A FUSIBLE PARA BORNE 2A
000 G 001		BATTERIE BATTERY	BATTERIE BATERIA
000 G 007.1		SPANNUNGSWANDLER VOLTAGE TRANSFORMER	TRANSFORMATEUR DE TENSION TRANSFORMADOR DE TENSION
000 G 007.2		SPANNUNGSWANDLER VOLTAGE TRANSFORMER	TRANSFORMATEUR DE TENSION TRANSFORMADOR DE TENSION
000 H 007		MELDELEUCHTE 'NEBENABTRIEB EIN' GRUEN GREEN PILOT LAMP 'AUXILIARY DRIVE ON'	VOYANT LUMINEUX VERT 'COMMAN. AUXILIARE EN MARCHE' LAMPARA INDICADORA VERDE 'MANDO AUXILIAR CON.'
000 H 007.1		MELDELEUCHTE 'NEBENABTRIEB EIN' GRUEN GREEN PILOT LAMP 'AUXILIARY DRIVE ON'	VOYANT LUMINEUX VERT 'COMMAN. AUXILIARE EN MARCHE' LAMPARA INDICADORA VERDE 'MANDO AUXILIAR CON.'
000 H 012	OPTION	HUPE HORN	AVERTISSEUR BOCINA
000 H 013	OPTION	RUNDUMLEUCHTE OMNIDIRECTIONAL LIGHT	PHARE TOURNANT DE SIGNALISATION LAMPARA DE IDENTIFICACION OMNIDIRECCIONAL
000 H 047	OPTION	ARBEITSSCHEINWERFER WORKING LIGHTS	PROJEKTEUR DE TRAVAIL FARO DE TRABAJO
000 H 047.1	OPTION	ARBEITSSCHEINWERFER WORKING LIGHTS	PROJEKTEUR DE TRAVAIL FARO DE TRABAJO
000 H 065	OPTION	ARBEITSSCHEINWERFER WORKING LIGHT'S	PROJEKTEUR DE TRAVIL FARO DE TRABAJO
000 H 068	OPTION	ARBEITSSCHEINWERFER WORKING LIGHTS	PROJEKTEUR DE TRAVAIL FARO DE TRABAJO

Weitergabe sowie Vervielfältigung dieses Dokuments, Verwertung und Mitteilung seines Inhalts sind verboten, soweit nicht ausdrücklich gestattet. Zuwiderhandlungen verpflichten zu Schadenersatz. Alle Rechte für den Fall der Patent-, Gebrauchsmuster- oder Geschmacksmustereintragung vorbehalten.
The reproduction, distribution and utilization of this document as well as the communication of its contents to others without explicid authorization is prohibited. Offenders will be held liable for the payment of damages. All rights reserved in the event of grant of a patent, utility model or design.

1	2	3	4	5	6	7	8

** CODE **	STÜCKLISTENPOSITION	TEXT DEUTSCH ENGLISH	FRANCAIS ESPANOL
		TEILE AUSSERHALB DES STEUERSCHRANKES PARTS OUTSIDE THE SWITCH BOX	PIECES A L'EXTERIEUR DE L'ARMOIRE COMMANDE PIEZAS EN AL EXTERIOR DELARMARIO DE DISTRIBUCION
000 H 069	OPTION	WERKZEUGKASTENBELEUCHTUNG TOOL BOX LIGHTING	L'ECLAIRAGE DE LA CAISSE A OUTILS ALUMBRADO DE CAJA DE HERRAMIENTAS
000 H 070	OPTION	WERKZEUGKASTENBELEUCHTUNG TOOL BOX LIGHTING	L'ECLAIRAGE DE LA CAISSE A OUTILS ALUMBRADO DE CAJA DE HERRAMIENTAS
000 H 100		BREMSLEUCHTE STOP LIGHT	FEU D' ARRET LUZ DE FRENO
000 H 101		SCHLUSSLEUCHTE REAR LIGHT	FEU ARRIERE LUZ TRASERA
000 H 105	OPTION	MELDELEUCHTE GRUEN 'ZENTRALSCHMIERUNG MAST' GREEN PILOT LAMP 'CENTRAL LUBRICATION BOOM'	VOYANT VERT 'GRAISSAGE CENTRAL FLECHE' LAMPARA PILOTO VERDE 'LUBRICACION CENTRAL PLUMA'
000 H 106	OPTION	MELDELEUCHTE GRUEN 'ZENTRALSCHMIERUNG PUMPE' GREEN PILOT LAMP 'CENTRAL LUBRICATION PUMP'	VOYANT VERT 'GRAISSAGE CENTRAL POMPE' LAMPARA PILOTO VERDE 'LUBRICACION CENTRAL BOMBA'
000 H 108.1	OPTION	SPOT-SCHEINWERFER SPOTLIGHT	PROJECTEUR PONCTUEL PROYECTOR DE LUZ
000 H 108.2	OPTION	SPOT-SCHEINWERFER SPOTLIGHT	PROJECTEUR PONCTUEL PROYECTOR DE LUZ
000 H 108.3	OPTION	SPOT-SCHEINWERFER SPOTLIGHT	PROJECTEUR PONCTUEL PROYECTOR DE LUZ
000 H 108.4	OPTION	SPOT-SCHEINWERFER SPOTLIGHT	PROJECTEUR PONCTUEL PROYECTOR DE LUZ
000 H 109.1	OPTION	LIBELLENBELEUCHTUNG BUBBLE LEVEL LIGHTING	ILLUMINATION DE LA NIVELLE ILUMINACION DEL NIVEL
000 H 109.2	OPTION	LIBELLENBELEUCHTUNG BUBBLE LEVEL LIGHTING	ILLUMINATION DE LA NIVELLE ILUMINACION DEL NIVEL
000 H 109.3	OPTION	LIBELLENBELEUCHTUNG BUBBLE LEVEL LIGHTING	ILLUMINATION DE LA NIVELLE ILUMINACION DEL NIVEL
000 H 109.4	OPTION	LIBELLENBELEUCHTUNG BUBBLE LEVEL LIGHTING	ILLUMINATION DE LA NIVELLE ILUMINACION DEL NIVEL
000 H 115.1	OPTION	SEITENMARKIERUNGSLEUCHTE SIDE MARKER LAMP	FEU DE DELIMITATION LATERAL LAMPARA DE MARCACION LATERAL
000 H 115.2	OPTION	SEITENMARKIERUNGSLEUCHTE SIDE MARKER LAMP	FEU DE DELIMITATION LATERAL LAMPARA DE MARCACION LATERAL
000 H 115.3	OPTION	SEITENMARKIERUNGSLEUCHTE SIDE MARKER LAMP	FEU DE DELIMITATION LATERAL LAMPARA DE MARCACION LATERAL
000 H 115.4	OPTION	SEITENMARKIERUNGSLEUCHTE SIDE MARKER LAMP	FEU DE DELIMITATION LATERAL LAMPARA DE MARCACION LATERAL
000 H 115.5	OPTION	SEITENMARKIERUNGSLEUCHTE SIDE MARKER LAMP	FEU DE DELIMITATION LATERAL LAMPARA DE MARCACION LATERAL
000 H 115.6	OPTION	SEITENMARKIERUNGSLEUCHTE SIDE MARKER LAMP	FEU DE DELIMITATION LATERAL LAMPARA DE MARCACION LATERAL
000 H 134	OPTION	RUNDUMLEUCHTE 'ARBEITSBEREICH RECHTS' OMNIDIRECTIONAL LIGHT 'WORKING RANGE RIGHT'	PHARE TOURNANT D.SIGNALISATION'CINEMATIQUE DROITE' LAMP.OMNIDIRECCIONAL'ZONA DE TRABAJO LADO DERECHO'
000 H 135	OPTION	RUNDUMLEUCHTE 'ARBEITSBEREICH LINKS' OMNIDIRECTIONAL LIGHT 'WORKING RANGE LEFT'	PHARE TOURNANT D.SIGNALISATION'CINEMATIQUE GAUCHE' LAMP. OMNIDIREC. 'ZONA DE TRABAJO LADO IZQUIERDA'

Weitergabe sowie Vervielfältigung dieses Dokuments, Verwertung und Mitteilung seines Inhalts sind verboten, soweit nicht ausdrücklich gestattet. Zuwiderhandlungen verpflichten zu Schadenersatz. Alle Rechte für den Fall der Patent-, Gebrauchsmuster- oder Geschmacksmustereintragung vorbehalten.
The reproduction, distribution and utilization of this document as well as the communication of its contents to others without explicid authorization is prohibited. Offenders will be held liable for the payment of damages. All rights reserved in the event of grant of a patent, utility model or design.

1	2	3	4	5	6	7	8

** CODE **	STÜCKLISTENPOSITION	TEXT DEUTSCH ENGLISH	FRANCAIS ESPANOL
		TEILE AUSSERHALB DES STEUERSCHRANKES PARTS OUTSIDE THE SWITCH BOX	PIECES A L'EXTERIEUR DE L'ARMOIRE COMMANDE PIEZAS EN AL EXTERIOR DELARMARIO DE DISTRIBUCION
000 H 145	OPTION	RUNDUMLEUCHTE 'AUSFALTPOSITION' OMNIDIRECTIONAL LIGHT 'OUTFOLD POSITION'	PHARE TOURNANT D.SIGNAL. 'POSITION DE DEPLOIMENT' LAMPARA OMNIDIRECCIONAL 'POSICION DE DESPLEGACION'
000 H 154		KENNZEICHENLEUCHTE IDENTIFICATION LAMP	ECLAIRAGE DE LA PLAQUE D'IMMATRICULATION ALUMBRADO DE MATRICULA
000 H 181		MELDELEUCHTE GRUEN 'PUMPEN' GREEN PILOT LAMP 'PUMP'	VOYANT VERT 'POMPE' LAMPARA PILOTO VERDE'BOMBA'
000 H 182		MELDELEUCHTE GRUEN 'FAHREN' GREEN PILOT LAMP 'DRIVE'	VOYANT VERT 'COMMANDE' LAMPARA PILOTO VERDE'BOMBA'
000 H 183		MELDELEUCHTE ROT 'LIFTACHSE ANGEHOBEN' RED PILOT LAMP 'ELEVATOR AXLE'	VOYANT ROUGE 'AXE D'ASCENSEUR' LAMPARA PILOTO ROJO 'ARBOL DEL ELEVADOR'
000 H 190	OPTION	AMPEL 'PUMPE AUS' ROT TRAFFIC LIGHT RED 'PUMP OFF'	FEU DE CIRCULATION ROUGE 'POMPE ARRET' SEMüFORO ROJA 'BOMBA DES'
000 H 191	OPTION	AMPEL 'PUMPE EIN' GRUEN TRAFFIC LIGHT GREEN 'PUMP ON'	FEU DE CIRCULATION VERT 'POMPE MARCHE' SEMüFORO VERDE 'BOMBA CON.'
000 K 022		RELAIS 'MOTOR START' RELAY 'START MOTOR'	RELAIS 'DEMARRAGE MOTEUR' RELE 'ARRANQUE MOTOR'
000 M 001	OPTION	RUETTLERMOTOR VIBRATOR MOTOR	MOTEUR VIBRATEUR MOTOR VIBRADOR
000 M 002.1		VENTILATORMOTOR FAN MOTOR	MOTEUR VENTILATEUR MOTOR VENTILADOR
000 M 002.2		VENTILATORMOTOR FAN MOTOR	MOTEUR VENTILATEUR MOTOR VENTILADOR
000 R 058.1	OPTION	ABSCHLUSSWIDERSTAND TERMINAL RESISTANCE	RESISTANCE DE CONCLUSION TERMINAL RESISTENCIA
000 R 058.3		ABSCHLUSSWIDERSTAND TERMINAL RESISTANCE	RESISTANCE DE CONCLUSION TERMINAL RESISTENCIA
000 S 007	OPTION	SCHALTER 'RUETTLER EIN-AUS' SWITCH 'VIBRATOR ON-OFF'	INTERRUPTEUR 'VIBRATEUR MARCHE-ARRET' INTERRUPTOR 'VIBRADOR CON.-DES.'
000 S 021		TASTER MIT 0-STELLUNG 'GAS+ - GAS-' SWITCH WITH 0-POSITION 'GAS+ - GAS-'	INTERRUPTEUR A. POSITIONNEMENT ZERO 'GAZ+ - GAZ-' INTERRUPTOR CON PUESTA A CERO 'GAS+ - GAS-'
000 S 026		ENDSCHALTER 'DREHWERKSBEGRENZUNG' LIMIT SWITCH ROTATING 'DEVICE LIMITATION'	FIN DE COURSE 'LIMITATION DU DISPOS. GIRATOIRE' INTERR. FINAL 'LIMIT. DEL MECANISMO DE ROTACION'
000 S 026.1		ENDSCHALTER 'DREHWERKSBEGRENZUNG' LIMIT SWITCH ROTATING 'DEVICE LIMITATION'	FIN DE COURSE 'LIMITATION DU DISPOS. GIRATOIRE' INTERR. FINAL 'LIMIT. DEL MECANISMO DE ROTACION'
000 S 026.2		ENDSCHALTER 'DREHWERKSBEGRENZUNG' LIMIT SWITCH ROTATING 'DEVICE LIMITATION'	FIN DE COURSE 'LIMITATION DU DISPOS. GIRATOIRE' INTERR. FINAL 'LIMIT. DEL MECANISMO DE ROTACION'
000 S 039.1		SCHLAGSTELLER 'NOT-AUS' EMERGENCY SWITCH 'EMERGENCY-OFF'	INTERRUPTEUR 'D'URGENCE' INTERRUPTOR 'DE EMERGENCIA'
000 S 039.2		SCHLAGSTELLER 'NOT-AUS' EMERGENCY SWITCH 'EMERGENCY-OFF'	INTERRUPTEUR 'D'URGENCE' INTERRUPTOR 'DE EMERGENCIA'
000 S 039.3		SCHLAGSTELLER 'NOT-AUS' EMERGENCY SWITCH 'EMERGENCY-OFF'	INTERRUPTEUR 'D'URGENCE' INTERRUPTOR 'DE EMERGENCIA'
000 S 040		ENDSCHALTER 'FAHRERHAUSSCHUTZ' LIMIT SWITCH 'PROTECTION DRIVERS CABIN'	FIN DE COURSE 'PROTECTION CABINE DU CONDUCTEUR' INTERR. FINAL 'PROTECCION CABINA DEL CONDUCTOR'

Weitergabe sowie Vervielfältigung dieses Dokuments, Verwertung und Mitteilung seines Inhalts sind verboten, soweit nicht ausdrücklich gestattet. Zuwiderhandlungen verpflichten zu Schadenersatz. Alle Rechte für den Fall der Patent-, Gebrauchsmuster- oder Geschmacksmustereintragung vorbehalten.
The reproduction, distribution and utilization of this document as well as the communication of its contents to others without explicid authorization is prohibited. Offenders will be held liable for the payment of damages. All rights reserved in the event of grant of a patent, utility model or design.

1	2	3	4	5	6	7	8

** CODE **	STÜCKLISTENPOSITION	TEXT DEUTSCH ENGLISH	FRANCAIS ESPANOL
		TEILE AUSSERHALB DES STEUERSCHRANKES PARTS OUTSIDE THE SWITCH BOX	PIECES A L'EXTERIEUR DE L'ARMOIRE COMMANDE PIEZAS EN AL EXTERIOR DELARMARIO DE DISTRIBUCION
000 S 041		ENDSCHALTER 'FAHRERHAUSSCHUTZ' LIMIT SWITCH 'PROTECTION DRIVERS CABIN'	FIN DE COURSE 'PROTECTION CABINE DU CONDUCTEUR' INTERR. FINAL 'PROTECCION CABINA DEL CONDUCTOR'
000 S 067		TASTER 'MOTOR START' BUTTON 'MOTOR START'	BOUTON 'MOTEUR MARCHE' PULSADOR'ARRANCAR MOTOR'
000 S 091	OPTION	TASTER 'STUETZBEINE VORNE LINKS EIN-/AUSFAHREN' KEY SWITCH 'IN/RUN OUT SUPPORT LEGS FRONT/LEFT'	INTERRUPTEUR 'SOR/RETI PIEDS SUPP.DEV/A GAUCHE' INTERRUPTOR 'EXT/RETI PATAS D.APO.DEL.IZQUIERD'
000 S 093	OPTION	TASTER 'STUETZBEINE VORNR RECHTS EIN-/AUSFAHREN' KEY SWITCH 'IN/RUN SUPPORT LEGS FRONT/RIGHT'	INTERRUPTEUR 'SOR/RETI PIEDS SUP.DEVANT/ADROITE' INTERRUPTOR 'EXT/RETI PAT.DE APO. DELANTE/DERECHA'
000 S 095	OPTION	TASTER 'STUETZBEINE HINTEN LINKS EIN-/AUSFAHREN' KEY SWITCH 'IN/RUN OUT SUPPORT LEGS REAR/LEFT'	INTERRUPTEUR 'EXT/RETI PIEDS SUP.DEVANT/A GAUCHE' INTERRUPTOR 'EXT/RETI PATAS D.APO.DETRAS/IZQUIE'
000 S 097	OPTION	TASTER 'STUETZBEIN HINTEN RECHTS EIN/AUSFAHREN' KEY SWITCH 'IN/RUN OUT SUPPORT LEGS REAR/RIGHT'	INTERRUPTEUR 'SOR/RETI PIEDS SUP.ARRIERE/ADROHTE' INTERRUPTOR 'EXT/RETI PAT.APOY.DETRAS/DERECHA'
000 S 130	OPTION	ENDSCHALTER 'MAST AUF MASTABLAGEBOCK' LIMIT SWITCH 'BOOM ON BOOMREST STAND'	FIN DE COURSE 'FLECHE SUR SUPPORT FLECHE' INTERRUPT.FINAL 'PLUMA SOBRE CABALLETE DE PLUMA'
000 S 175		TASTER 'HUPE' BUTTON 'HORN'	POUSSOIR 'KALAXON' PULSADOR 'BOCINA'
000 S 188	OPTION	TASTER 'ZUSATZSCHMIERUNG' KEY BUTTON 'LUBRICATE'	POUSSOIR 'LUBRIFIER' PULSADOR 'LUBRIFICAR'
000 S 210.1	OPTION	TASTER 'WASSERZUFUHR EIN' KEY SWITCH 'WATER INTAKE ON'	INTERRUPTEUR 'VENUE D' EAU MARCHE' INTERRUPTOR 'ENTRADA DE AQUA CON'
000 S 245.1		SCHALTER 'RUEHRWERK LINKS - 0 - RECHTS' SWITCH 'AGITATOR LEFT - 0 - RIGHT'	INTERRUPTEUR 'AGITATEUR GAUCHE - 0 - DROITE' INTERRUPTOR 'AGITADOR IZQUIERDA - 0 - DERECHA'
000 S 251		SICHERHEITSSCHALTER 'GRILL' SAFETY SWITCH 'GRILLE'	INTERRUPTEUR DE SECURITE 'GRILLE' INTERRUPTOR DE SEGURIDAD 'PARRILLA'
000 S 286.1		NEIGUNGSSCHALTER INCLINATION SWITCH	INTERRUPTEUR D'INCLINAISON INTERRUPTOR DE INCLINACION
000 S 286.2		NEIGUNGSSCHALTER INCLINATION SWITCH	INTERRUPTEUR D'INCLINAISON INTERRUPTOR DE INCLINACION
000 S 286.3		NEIGUNGSSCHALTER INCLINATION SWITCH	INTERRUPTEUR D'INCLINAISON INTERRUPTOR DE INCLINACION
000 S 288.1	OPTION	MAGNETSCHALTER MAGNETIC PROXIMITY SWITCH	DETECTEUR DE PROXIMITE MAGNETIQUE INTERRUPTOR PROXIMIDAD MAGNETICO
000 S 288.2	OPTION	MAGNETSCHALTER MAGNETIC PROXIMITY SWITCH	DETECTEUR DE PROXIMITE MAGNETIQUE INTERRUPTOR PROXIMIDAD MAGNETICO
000 S 295	OPTION	ENDSCHALTER 'OSS DREHWERKSBEGRENZUNG RECHTS' LIMIT SWITCH 'OSS SLEWING GEAR LIMITATION RIGHT'	FIN DE COURSE 'SYST. D' ORIENT. OSS DROIT' INTERRUPTOR FINAL 'GIRO OSS DCHA.'
000 S 296	OPTION	ENDSCHALTER 'OSS DREHWERKSBEGRENZUNG LINKS' LIMIT SWITCH 'OSS SLEWING GEAR LIMITATION LEFT'	FIN DE COURSE 'SYST. D' ORIENT. OSS GAUCHE' INTERRUPTOR FINAL 'GIRO OSS IZDA.'
000 S 308		ENDSCHALTER 'AUSFALTPOSITION' LIMIT SWITCH 'OUTFOLD POSITION'	FIN DE COURSE 'POSITION DE DEPLOIMENT' INTERRUPTOR FINAL 'POSICION DE DESPLEGACION'
000 S 308.1		ENDSCHALTER 'AUSFALTPOSITION' LIMIT SWITCH 'OUTFOLD POSITION'	FIN DE COURSE 'POSITION DE DEPLOIMENT' INTERRUPTOR FINAL 'POSICION DE DESPLEGACION'
000 S 332.1	OPTION	ENDSCHALTER ROHRMAGAZIN AUFLAGE LIMITSWITCH "TUBE MAGASIN"	FIN DE COURSE "MAGASIN DE TUYAU" INTERRUPTOR FINAL "TUBO MAGASINA"

Weitergabe sowie Vervielfältigung dieses Dokuments, Verwertung und Mitteilung seines Inhalts sind verboten, soweit nicht ausdrücklich gestattet. Zuwiderhandlungen verpflichten zu Schadenersatz. Alle Rechte für den Fall der Patent-, Gebrauchsmuster- oder Geschmacksmustereintragung vorbehalten.
The reproduction, distribution and utilization of this document as well as the communication of its contents to others without explicid authorization is prohibited. Offenders will be held liable for the payment of damages. All rights reserved in the event of grant of a patent, utility model or design.

1	2	3	4	5	6	7	8

** CODE **	STÜCKLISTENPOSITION	TEXT DEUTSCH ENGLISH	FRANCAIS ESPANOL
		TEILE AUSSERHALB DES STEUERSCHRANKES PARTS OUTSIDE THE SWITCH BOX	PIECES A L'EXTERIEUR DE L'ARMOIRE COMMANDE PIEZAS EN AL EXTERIOR DELARMARIO DE DISTRIBUCION
000 S 332.2	OPTION	ENDSCHALTER ROHRMAGAZIN AUFLAGE LIMITSWITCH "TUBE MAGASIN"	FIN DE COURSE "MAGASIN DE TUYAU" INTERRUPTOR FINAL "TUBO MAGASINA"
000 S 333		SCHALTER 'PUMPE EIN-0-RUECKSTEUERN' SWITCH 'PUMP ON-0-REVERSE PUMPING'	INTERRUPTEUR 'POMPE MARCHR-0-RETOUR' INTERRUPTOR 'BOMBA CON-0-RETROCESO'
000 S 338		TASTER 'PUMPE AUS-0-HUPE' BUTTON 'PUMP OFF-0-HORN'	POUSSOIR 'POMPE ARRET-0-AVERTISSEUR' PULSADOR 'BOMBA DES-0-BOCINA'
000 S 343		SCHALTER 'WASSERPUMPE-0-HD WASSERPUMPE' SWITCH 'WATER PUMP-0-HD WATER PUMP'	INTERRUPTEUR 'POMPE A EAU-0-HD POMPE EAU' INTERRUPTOR 'BOMBA DE AQUA-0-HD BOMBA DE AQUA'
000 S 344		ENDSCHALTER 'STUETZBEIN VR EINTELESKOPIERT' LIM.SWITCH 'FRONT RIGHT SUPP.LEG TEL.FUNCTION IN'	FIN DE COURSE 'STABILIS.AVANT DROIT TELSCOP.MARCHE INTERR.FINAL 'DESCON.-FUNC.TELESC.DE LA PATA EN CO
000 S 345		BEGR.ENDSCHALTER 'STUETZBEIN VR SCHWENKEN EIN' LIM.SWITCH 'FRONT RIGHT SUPP.LEG SWING FUNCT.ON'	FIN DE COURSE 'STABILIS.AVANT DROIT PIVOTEMENT MAR INTERR.FINAL 'DESCON.-FUNC.GIRATORIA DE LA PATA EN
000 S 346		ENDSCHALTER 'STUETZBEIN VL EINTELESKOPIERT' LIM.SWITCH 'FRONT LEFT SUPP.LEG TELESC.FUNCT.IN'	FIN DE COURSE 'STABILIS.AVANT GAUCHE TELESCOP.MAR' INTERR.FINAL 'DESCON.-FUNCION TELESC.DE LA PATA EN
000 S 347		BEGR.ENDSCHALTER 'STUETZBEIN VL SCHWENKEN EIN' LIM.SWITCH 'FRONT LEFT SUPP.LEG SWING FUNCTION ON'	FIN DE COURSE 'STABILIS.AVANT GAUCHE PIVOTEMENT MA INTERR.FINAL 'DESCON.-FUNC.GIRATORIA DE LA PATA EN
000 S 350		SCHALTER 'STECKDOSE EIN' SWITCH 'PLUG SOCKET ON'	INTERRUPTEUR 'PLOT DE PRISE MARCHE' INTERRUPTOR 'SOCKET DEL ENCHUFE CON.'
000 S 372		TASTER 'UEBERBRUECKUNG FUELLSTAND' BUTTON 'BRIDGING LEVEL'	POUSSOIR 'FRANCHIR NIVEAU' PULSADOR 'PUENTE NIVEL'
000 S 405		ENDSCHALTER 'LIFTACHSE NICHT OBEN' LIMIT SWITCH 'ELEVATOR AXLE NOT ABOVE'	FIN DE COURSE 'AXE D'ASCENSEUR PAS EN HAUT' INTERRUPTOR FINAL 'ARBOL DEL ELEVADOR NO ARRIBA'
000 S 406		SCHLUESSELSCHALTER 'FAHR.-/PUMPBETRIEB' KEY SWITCH 'DRIVE/PUMP'	INTERRUPTEUR A CLE 'COMMANDE/POMPE' INTERRUPTOR LLAVE 'IMPULSION/BOMBA'
000 S 428	OPTION	TUERKONTAKT DOOR-CONTACT INTERRUPTEUR	CONTACT DE PORTE PUERTA-ENTRE EN CONTACTO CON EL INTERRUPTOR
000 S 429	OPTION	TUERKONTAKT DOOR-CONTACT INTERRUPTEUR	CONTACT DE PORTE PUERTA-ENTRE EN CONTACTO CON EL INTERRUPTOR
000 S 442	OPTION	ENDSCHALTER 'OSS DREHWERKSBEGRENZUNG 2 RECHTS' LIMIT SWITCH 'OSS SLEWING GEAR LIMITATION 2 RIGHT'	COM.LIMIT 'DROITE LIMIT 2 VITESSE PIVOTEMENT OSS' INTER. LIMITE 'DERECHA LIMIT. 2 ENG. MATANZA OSS'
000 S 443	OPTION	ENDSCHALTER 'OSS DREHWERKSBEGRENZUNG 2 LINKS' LIMIT SWITCH 'OSS SLEWING GEAR LIMITATION 2 LEFT'	COM.LIMIT 'LUMIERE LIMIT 2 VITESSE PIVOTEMENT OSS' INTER. LIMITE 'LIMIT. 2 ENG. MATANZA OSS SE FU'
000 S 444	OPTION	ENDSCHALTER 'A-ARM < 88 ' LIMIT SWITCH 'A-ARM < 88 '	COMMUTATEUR DE LIMIT 'A-ARM < 88 ' INTERRUPTOR DE LìMITE 'A-ARM < 88 '
000 S 445	OPTION	ENDSCHALTER 'A-ARM < 88 ' LIMIT SWITCH 'A-ARM < 88 '	COMMUTATEUR DE LIMIT 'A-ARM < 88 ' INTERRUPTOR DE LìMITE 'A-ARM < 88 '
000 S 448	OPTION	ENDSCHALTER 'OSS Y-BEREICH' LIMIT SWITCH 'OSS Y-AREA'	LIMITE COMMUTATEUR 'OSS Y-AREA' INTERRUPTOR DE LìMITE 'OSS Y-AREA'
000 V 006		FUNKENLOESCHDIODE SPARK EXTINGUISHING DIODE	DIODE EXTINCTEUR PARE-ETINCELLES DIODE APAGACHISPAS
000 V 016		SPERRDIODE BLOCKING DIODE	DIODE D'ARRET DIODO DE PARADA
000 V 100		SPERRDIODE BLOCKING DIODE	DIODE D'ARRET DIODO DE PARADA

Weitergabe sowie Vervielfältigung dieses Dokuments, Verwertung und Mitteilung seines Inhalts sind verboten, soweit nicht ausdrücklich gestattet. Zuwiderhandlungen verpflichten zu Schadenersatz. Alle Rechte für den Fall der Patent-, Gebrauchsmuster- oder Geschmacksmustereintragung vorbehalten.
The reproduction, distribution and utilization of this document as well as the communication of its contents to others without explicid authorization is prohibited. Offenders will be held liable for the payment of damages. All rights reserved in the event of grant of a patent, utility model or design.

** CODE **	STÜCKLISTENPOSITION	TEXT DEUTSCH ENGLISH TEILE AUSSERHALB DES STEUERSCHRANKES PARTS OUTSIDE THE SWITCH BOX	FRANCAIS ESPANOL PIECES A L'EXTERIEUR DE L'ARMOIRE COMMANDE PIEZAS EN AL EXTERIOR DELARMARIO DE DISTRIBUCION
000 X 007	OPTION	RUNDSTECKDOSE, 4 POL. ROUND PLUG SOCKET, 4 POLES	FICHE FEMELLE COAXIALE, 4 POLES CAJA DE ENCHUFE CILINDRICA, 4 POLOS
000 X 011	OPTION	REIHENSCHRAUBKLEMMEN SERIES SCREWS TERMINALS	BORNES A VIS BORNES ROSCADOS
000 X 011.1	OPTION	REIHENSCHRAUBKLEMMEN SERIES SCREWS TERMINALS	BORNES A VIS BORNES ROSCADOS
000 X 027		2 POL. AMP STECKVERBINDUNG AMP PLUG + SOCKET CONNECTION, 2 POLES	CAVALIER AMP, 2 POLES CONEXION DE ENCHUFE AMP, 2 POLOS
000 X 033		2 POL. AMP STECKVERBINDUNG AMP PLUG AND SOCKET CONNECTION, 2POLES	CAVALIER AMP, 2 POLES CONEXION DE ENCHUFE AMP 2 POLOS
000 X 069		1 POL. KFZ STECKDOSE PLUG SOCKET FOR VEHICLES, 1 POLE	FICHE FEMELLE POUR VEHICULE, 1 POLE CAJA DE ENCHUFE PARA VEHICULOS, 1 POLO
000 X 099		4 POL. AMP-STECKVERBINDUNG AMP PLUG AND SOCKET CONNECTION 4 POLES	CAVALIER AMP 4 POLES CONEXION DE ENCHUFE AMP, 4 POLOS
000 X 120		14 POL AMP STECKVERBINDUNG AMP PLUG AND SOCKET CONNECTION 14 POLES	CAVALIER AMP 14 POLES CONEXION DE ENCHUFE AMP, 14 POLOS
000 X 126.A	OPTION	2-FACHVERTEILER SENSOR DISTRIBUTORS 2-WAY	DISTRIBUTEURS DE CAPTEUR BIDIRECTIONNELS DISTRIBUTDORES DEL SENSOR BIDIRECCIONALES
000 X 126.B	OPTION	2-FACHVERTEILER SENSOR DISTRIBUTORS 2-WAY	DISTRIBUTEURS DE CAPTEUR BIDIRECTIONNELS DISTRIBUTDORES DEL SENSOR BIDIRECCIONALES
000 X 126.C	OPTION	2-FACHVERTEILER SENSOR DISTRIBUTORS 2-WAY	DISTRIBUTEURS DE CAPTEUR BIDIRECTIONNELS DISTRIBUTDORES DEL SENSOR BIDIRECCIONALES
000 X 126.D	OPTION	2-FACHVERTEILER SENSOR DISTRIBUTORS 2-WAY	DISTRIBUTEURS DE CAPTEUR BIDIRECTIONNELS DISTRIBUTDORES DEL SENSOR BIDIRECCIONALES
000 X 126.DR	OPTION	2-FACHVERTEILER SENSOR DISTRIBUTORS 2-WAY	DISTRIBUTEURS DE CAPTEUR BIDIRECTIONNELS DISTRIBUTDORES DEL SENSOR BIDIRECCIONALES
000 X 126.E	OPTION	2-FACHVERTEILER SENSOR DISTRIBUTORS 2-WAY	DISTRIBUTEURS DE CAPTEUR BIDIRECTIONNELS DISTRIBUTDORES DEL SENSOR BIDIRECCIONALES
000 X 126.F	OPTION	2-FACHVERTEILER SENSOR DISTRIBUTORS 2-WAY	DISTRIBUTEURS DE CAPTEUR BIDIRECTIONNELS DISTRIBUTDORES DEL SENSOR BIDIRECCIONALES
000 X 127	OPTION	SENSOR BOX SENSOR BOX	CADRE DE CAPTEUR RECTANGULO DEL SENSOR
000 X 131		18 POL.AMP-STECKVERBINDUNG AMP PLUG AND SOCKET CONNECTON 18 POLES	CAVALIER AMP 18 POLES CONEXION DE ENCHUFE AMP, 18 POLOS
000 X 133		22 POL. AMP-STECKVERBINDUNG AMP PLUG AND SOCKET CONNECTION 22 POLES	CAVALIER AMP 22 POLES CONEXION DE ENCHUFE AMP, 22 POLOS
000 X 135		18 POL. AMP-STECKVERBINDUNG AMP PLUG AND SOCKET CONNECTION 18 POLES	CAVALIER AMP 18 POLES CONEXION DE ENCHUFE AMP, 18 POLOS
000 X 142		4 POL. AMP-STECKVERBINDUNG AMP PLUG AND SOCKET CONNECTON 4 POLES	CAVALIER AMP 4 POLES CONEXION DE ENCHUFE AMP, 4 POLOS
000 X 148		REIHENSCHRAUBKLEMMEN SERIES SCREW TERMINALS	BORNES A VIS BORNES ROSCADOS
000 X 149		REIHENSCHRAUBKLEMMEN SERIES SCREW TERMINALS	BORNES A VIS BORNES ROSCADOS

Weitergabe sowie Vervielfältigung dieses Dokuments, Verwertung und Mitteilung seines Inhalts sind verboten, soweit nicht ausdrücklich gestattet. Zuwiderhandlungen verpflichten zu Schadenersatz. Alle Rechte für den Fall der Patent-, Gebrauchsmuster- oder Geschmacksmustereintragung vorbehalten.
The reproduction, distribution and utilization of this document as well as the communication of its contents to others without explicid authorization is prohibited. Offenders will be held liable for the payment of damages. All rights reserved in the event of grant of a patent, utility model or design.

** CODE **	STÜCKLISTENPOSITION	TEXT DEUTSCH ENGLISH	FRANCAIS ESPANOL
		TEILE AUSSERHALB DES STEUERSCHRANKES PARTS OUTSIDE THE SWITCH BOX	PIECES A L'EXTERIEUR DE L'ARMOIRE COMMANDE PIEZAS EN AL EXTERIOR DELARMARIO DE DISTRIBUCION
000X152		3 POL. AMP-STECKVERBINDUNG AMP PLUG AND SOCKET CONNECTON 3 POLES	CAVALIER AMP 3 POLES CONEXION DE ENCHUFE AMP, 3 POLOS
000 X 153		4 POL. KUPPLUNGSDOSE COUPLING SOCKET 4 POLES	DOUILLE D'ACCOUPLEMENT, 4 POLES ZOCALO DEL ACOPLADOR,4 POLOS
000 X 155		4 POL. KUPPLUNGSDOSE COUPLING SOCKET 4 POLES	DOUILLE D'ACCOUPLEMENT, 4 POLES ZOCALO DEL ACOPLADOR,4 POLOS
000 X 159	OPTION	10 POL. AMP-STECKVERBINDUNG AMP PLUG AND SOCKET CONNECTION, 10 POLES	CAVALIER AMP, 10 POLES CONEXION DE ENCHUFE AMP, 10 POLOS
000 X 170		18 POL. AMP-STECKVERBINDUNG AMP PLUG AND SOCKET CONNECTION 18 POLES	CAVALIER AMP 18 POLES CONEXION DE ENCHUFE AMP, 18 POLOS
000 X 189		SENSOR BOX SENSOR BOX	BOITE DE SONDE CAJA DEL SENSOR
000 X 302		14 POL. AMP-STECKVERBINDUNG AMP PLUG AND SOCKET CONNECTION 14 POLES	CAVALIER AMP 14 POLES CONEXION DE ENCHUFE AMP 14 POLOS
000 Y 004		HYDRAULIKVENTIL 'UMSTEUERN' HYDRAULIC VALVE 'REVERSE'	SOUPAPE HYDRAULIQUE 'INVERSION' VALVULA HIDRAULICA 'INVERSION'
000 Y 005		HYDRAULIKVENTIL 'UMSTEUERN' HYDRAULIC VALVE 'REVERSE'	SOUPAPE HYDRAULIQUE 'INVERSION' VALVULA HIDRAULICA 'INVERSION'
000 Y 029	OPTION	HYDRAULIKVENTIL 'VENTILATORMOTOR' HYDRAULIC-VALVE 'FAN MOTOR'	SOUPAPE HYDRAULIQUE 'MOTEUR DE VENTILATEUR' VALVULA HYDRAULICA 'MOTOR DE VENTILADOR'
000 Y 036		VENTIL 'RUEHRWERK RECHTS' VALVE 'AGITATOR RIGHT'	SOUPAPE 'AGITATEUR A DROITE' VALVULA 'AGITADOR A LA DERECHA'
000 Y 051		PROPORTIONALVENTIL 'MAGNET A PUMPE 1' PROPORTIONAL VALVE 'MAGNET A PUMP 1'	SOUPAPE PROPORTIONNEELLE 'MAGNETIQUE A POMPE 1' VALVULA PROPORCIONAL 'MAGNETICA A BOMBA 1'
000 Y 052		PROPORTIONALVENTIL 'MAGNET B PUMPE 1' PROPORTIONAL VALVE 'MAGNET B PUMP 1	SOUPAPE PROPORTIONNELLE 'MAGNETIQUE B POMPE 1' VALVULA PROPORCIONAL 'MAGNETICA B BOMBA 1'
000 Y 053		PROPORTIONALVENTIL 'MAGNET A PUMPE 2' PROPORTIONAL VALVE ' MAGNET A PUMP 2'	SOUPAPE PROPORTIONNELLE 'MAGNETIQUE A POMPE 2' VALVULA PROPORCIONAL 'MAGNETICA A BOMBA 2'
000 Y 054		PROPORTIONALVENTIL 'MAGNET B PUMPE 2' PROPORTIONAL VALVE 'MAGNET B PUMP 2'	SOUPAPE PROPORTIONNELLE 'MAGNETIQUE B POMPE 2' VALVULA PROPORCIONAL 'MAGNETICA B BOMBA 2'
000 Y 060		MAGNETVENTIL 'MOTOR STOP' MAGETIC VALVE 'MOTOR STOP	SOUPAPE MAGETIQUE 'MOTOR ARRET' VALVULA MAGNETICA 'ELEVADOR MOTOR DESLIGA'
000 Y 060 .1		MAGNETVENTIL 'MOTOR STOP' MAGETIC VALVE 'MOTOR STOP	SOUPAPE MAGETIQUE 'MOTOR ARRET' VALVULA MAGNETICA 'ELEVADOR MOTOR DESLIGA'
000 Y 074	OPTION	VENTIL 'KOMPRESSOR' VALVE 'COMPRESSOR'	SOUPAPE 'COMPRESSEUR' VALVULA 'COMPRESOR'
000 Y 088		VENTIL 'RUEHRWERK' VALVE 'AGITATOR'	SOUPAPE 'AGITATEUR' VALVULA 'AGITADOR'
000 Y 095		VENTIL 'WASSERZUFUHR EIN' VALVE 'WATER INTAKE ON'	SOUPAPE 'VENUE D' EAU MARCHE' VALVULA 'ENTRADA DE AQUA CON'
000 Y 104	OPTION	VENTIL 'SPUELOELABSCHALTUNG' VALVE 'WASH OIL DISCONNECTION '	SOUPAPE 'DëBRANCHAGE D'HUILE DE LAVAGE' VüLVULA 'DESCONEXIôN DEL ACEITE DE LA COLADA'
000 Y 125		PROPORTIONALVENTIL 'MAST DREHEN' PROPORTIONAL VALVE 'MAST TURNING'	SOUPAPE PROPORTIONELLE 'TOURNER FLECHE' VALVULA PROPORCIONAL 'GIRAR PLUMA'

Weitergabe sowie Vervielfältigung dieses Dokuments, Verwertung und Mitteilung seines Inhalts sind verboten, soweit nicht ausdrücklich gestattet. Zuwiderhandlungen verpflichten zu Schadenersatz. Alle Rechte für den Fall der Patent-, Gebrauchsmuster- oder Geschmacksmustereintragung vorbehalten.
The reproduction, distribution and utilization of this document as well as the communication of its contents to others without explicid authorization is prohibited. Offenders will be held liable for the payment of damages. All rights reserved in the event of grant of a patent, utility model or design.

1	2	3	4	5	6	7	8

** CODE **	STÜCKLISTENPOSITION	TEXT DEUTSCH ENGLISH	FRANCAIS ESPANOL
		TEILE AUSSERHALB DES STEUERSCHRANKES PARTS OUTSIDE THE SWITCH BOX	PIECES A L'EXTERIEUR DE L'ARMOIRE COMMANDE PIEZAS EN AL EXTERIOR DELARMARIO DE DISTRIBUCION
000 Y 126		PROPORTIONALVENTIL 'ARM 1' PROPORTIONAL VALVE 'ARM 1'	SOUPAPE PROPORTIONELLE 'BRAS 1' VALVULA PROPORCIONAL 'BRAZO 1'
000 Y 127		PROPORTIONALVENTIL 'ARM 2' PROPORTIONAL VALVE 'ARM 2'	SOUPAPE PROPORTIONELLE 'BRAS 2' VALVULA PROPORCIONAL 'BRAZO 2'
000 Y 128		PROPORTIONALVENTIL 'ARM 3' PROPORTIONAL VALVE 'ARM 3'	SOUPAPE PROPORTIONELLE 'BRAS 3' VALVULA PROPORCIONEL 'BRAZO 3'
000 Y 129		PROPORTIONALVENTIL 'ARM 4' PROPORTIONAL VALVE 'ARM 4'	SOUPAPE PROPORTIONELLE 'BRAS 4' VALVULA PROPORCIONAL 'BRAZO 4'
000 Y 130		PROPORTIONALVENTIL 'ARM 5' PROPORTIONAL VALVE 'ARM 5'	SOUPAPE PROPORTIONELLE 'BRAS 5' VALVULA PROPORCIONAL 'BRAZO 5'
000 Y 148		WBV VENTIL 'MAST-STUETZBEINE' WBV VALVE 'BOOM-SUPPORT LEGS'	WBV SOUPAPE 'FLECHE-STABILISATEURS' WBV VALVULA 'PLUMA-ESTABILIZADORES'
000 Y 160	OPTION	VENTIL 'STUETZBEINFREIGABE LINKS' VALVE 'SUPPORT LEGS LEFT RELEASE'	SOUPAPE 'STABILISATEURS A GAUCHE LIBERATION' VALVULA 'ESTABILIZADORES IZQUIERDA LIBERACION'
000 Y 160.1	OPTION	VENTIL 'STUETZBEINFREIGABE LINKS' VALVE 'SUPPORT LEGS LEFT RELEASE'	SOUPAPE 'STABILISATEURS A GAUCHE LIBERATION' VALVULA 'ESTABILIZADORES IZQUIERDA LIBERACION'
000 Y 161	OPTION	VENTIL 'STUETZBEINFREIGABE RECHTS' VALVE 'SUPPORT LEGS RIGHT RELEASE'	SOUPAPE 'STABILISATEURS A DROITE LIBERATION' VALVULA 'ESTABILIZADORES DERECHA LIBERACION'
000 Y 161.1	OPTION	VENTIL 'STUETZBEINFREIGABE RECHTS' VALVE 'SUPPORT LEGS RIGHT RELEASE'	SOUPAPE 'STABILISATEURS A DROITE LIBERATION' VALVULA 'ESTABILIZADORES DERECHA LIBERACION'
000 Y 165		VENTIL 'SPEICHER' VALVE 'ACCUMULATOR'	SOUPAPE 'ACCUMULATEUR' VALVULA 'ACUMULADOR'
000 Y 188	OPTION	QUETSCHVENTIL PINCH VALVE	VALVE DE COMPRESSION VALVULA DE SUJETADOR
000 Y 194		VENTIL 'HD-WASSERPUMPE EIN' VALVE 'HD-WATER PUMP ON'	SOUPAPE 'HD-POMPE A EAU MARCHE' VALVULA 'HD-BOMBA DE AQUA CON.'
000 Y 195	OPTION	VENTIL 'ZYLINDER SPERREN' VALVE 'BLOCK CYLINDERS'	SOUPAPE 'BLOQUER LE CYLINDRES' VALVULA 'BLOQUEAR LOS CILINDROS'
000 Y 214		FREIGABE VENTIL 'STUETZBEIN VR TELESKOPIEREN AUS' VALVE 'FRONT RIGHT SUPP.LEG TELESCOPE FUNCTION OFF	SOUPAPE 'STABILIS.AVANT DROIT TELESCOPAGE ARRET' VALVULA 'DESCON.-FUNC.TELESC.DE LA PATA DE APOYO D
000 Y 215		FREIGABE VENTIL 'STUETZBEIN VR SCHWENKEN EIN' VALVE 'FRONT RIGHT SUPPORT LEG SWING FUNCTION ON'	SOUPAPE 'STABILIS.AVANT DROIT PIVOTEMENT MARCHE' VALVULA 'DESCON.-FUNC.GIRATORIA DE LA PATA EN CON'
000 Y 216		FREIGABE VENTIL 'STUETZBEIN VL TELESKOPIEREN AUS' VALVE 'FRONT LEFT SUPP.LEG TELESCOPE FUNCTION OFF'	SOUPAPE 'STABILIS.AVANT GAUCHE TELESCOPAGE ARRET' VALVULA 'DESCON.-FUNC.TELESCOPICA DE LA PATA DE AP
000 Y 217		FREIGABE VENTIL 'STUETZBEIN VL SCHWENKEN EIN' VALVE 'FRONT LEFT SUPPORT LEG SWING FUNCTION ON'	SOUPAPE 'STABILIS.AVANT GAUCHE PIVOTEMENT MARCHE' VALVULA 'DESCON.-FUNC.GIRATORIA DE LA PATA EN CON'
000 Y 232		PROPORTIONALVENTIL 'ARM 6' PROPORTIONAL VALVE 'ARM 6'	SOUPAPE PROPORTIONELLE 'BRAS 6' VALVULA PROPORCIONAL 'BRAZO 6'
000 Y 238	OPTION	VENTIL 'STUETZBEIN HR EIN-/AUSFAHREN' VALVE 'SUPPORT LEG BACK RIGHT DRIVE IN/OUT'	SOUPAPE'STABIL. DROITE ARRIERE COM. DEDANS/DEHORS' VALVULA'PIERNA AYUDA DERECHA ADENTRO HACIA FUERA'
000 Y 238.1	OPTION	VENTIL 'STUETZBEIN HR EIN-/AUSFAHREN' VALVE 'SUPPORT LEG BACK RIGHT DRIVE IN/OUT'	SOUPAPE'STABIL. DROITE ARRIERE COM. DEDANS/DEHORS' VALVULA'PIERNA AYUDA DERECHA ADENTRO HACIA FUERA'
000 Y 241	OPTION	VENTIL 'STUETZBEIN VR EIN-/AUSFAHREN' VALVE 'SUPPORT LEG FRONT RIGHT DRIVE IN/OUT'	SOUPAPE'STABIL. DROITE AVANT COM. DEDANS/DEHORS' VALVULA'PIERNA AYUDA DERECHA ADENTRO HACIA FUERA'

Weitergabe sowie Vervielfältigung dieses Dokuments, Verwertung und Mitteilung seines Inhalts sind verboten, soweit nicht ausdrücklich gestattet. Zuwiderhandlungen verpflichten zu Schadenersatz. Alle Rechte für den Fall der Patent-, Gebrauchsmuster- oder Geschmacksmustereintragung vorbehalten.
The reproduction, distribution and utilization of this document as well as the communication of its contents to others without explicid authorization is prohibited. Offenders will be held liable for the payment of damages. All rights reserved in the event of grant of a patent, utility model or design.

1	2	3	4	5	6	7	8

** CODE **	STÜCKLISTENPOSITION	TEXT DEUTSCH ENGLISH	FRANCAIS ESPANOL
		TEILE AUSSERHALB DES STEUERSCHRANKES PARTS OUTSIDE THE SWITCH BOX	PIECES A L'EXTERIEUR DE L'ARMOIRE COMMANDE PIEZAS EN AL EXTERIOR DELARMARIO DE DISTRIBUCION
000 Y 241.1	OPTION	VENTIL 'STUETZBEIN VR EIN-/AUSFAHREN' VALVE 'SUPPORT LEG FRONT RIGHT DRIVE IN/OUT'	SOUPAPE'STABIL. DROITE AVANT COM. DEDANS/DEHORS' VALVULA'PIERNA AYUDA DERECHA ADENTRO HACIA FUERA'
000 Y 243	OPTION	VENTIL 'STUETZBEIN HL EIN-/AUSFAHREN' VALVE 'SUPPORT LEG BACK LEFT DRIVE IN/OUT'	SOUPAPE'STABIL. GAUCHE ARRIERE COM. DEDANS/DEHORS' VALVULA'PIERNA AYUDA IZQU. ADENTRO HACIA FUERA'
000 Y 243.1	OPTION	VENTIL 'STUETZBEIN HL EIN-/AUSFAHREN' VALVE 'SUPPORT LEG BACK LEFT DRIVE IN/OUT'	SOUPAPE'STABIL. GAUCHE ARRIERE COM. DEDANS/DEHORS' VALVULA'PIERNA AYUDA IZQU. ADENTRO HACIA FUERA'
000 Y 246	OPTION	VENTIL 'STUETZBEIN VL EIN-/AUSFAHREN' VALVE 'SUPPORT LEG FRONT LEFT DRIVE IN/OUT'	SOUPAPE'STABIL. GAUCHE AVANT COM. DEDANS/DEHORS' VALVULA'PIERNA AYUDA IZQUIER. ADENTRO HACIA FUERA'
000 Y 246.1	OPTION	VENTIL 'STUETZBEIN VL EIN-/AUSFAHREN' VALVE 'SUPPORT LEG FRONT LEFT DRIVE IN/OUT'	SOUPAPE'STABIL. GAUCHE AVANT COM. DEDANS/DEHORS' VALVULA'PIERNA AYUDA IZQUIER. ADENTRO HACIA FUERA'
000Y261	OPTION	VENTIL 'NIEDERDRUCKABSENKUNG' VALVE 'LOW PRESSURE SINKING'	SOUPAPE 'DESCENTE DE BASSE PRESSION' VALVULA 'EL HUNDIRSE DE LA PRESI+ôN BAJA'

Weitergabe sowie Vervielfältigung dieses Dokuments, Verwertung und Mitteilung seines Inhalts sind verboten, soweit nicht ausdrücklich gestattet. Zuwiderhandlungen verpflichten zu Schadenersatz. Alle Rechte für den Fall der Patent-, Gebrauchsmuster- oder Geschmacksmustereintragung vorbehalten.
The reproduction, distribution and utilization of this document as well as the communication of its contents to others without explicid authorization is prohibited. Offenders will be held liable for the payment of damages. All rights reserved in the event of grant of a patent, utility model or design.

d	47698	08-03-13	WOL	Datum	07-01-25	08-03-14	
b	45691	07-06-04	WOL	Bearb.	WOLFF		
a	45478	07-04-23	WOL	Geprüft	VON BÄUMEN		
R.	Änderung	Datum	Name	Norm			

PUTZMEISTER CONCRETE PUMPS GMBH
D-72631 AICHTAL

CAD-Zeichnung
Änderung nur über CAD

Ursprung | Ersatz für | Ersatz durch

ZMS-EPS,24VDC,FFH10/FFH20,3.G.
GERÄTELISTE

Schutzvermerk nach DIN ISO 16016
Copyright reserved

Art.-Nr.:482 502

KS-482502

=
+

Blatt 157
156/158 Bl.

1	2	3	4	5	6	7	8

** CODE **	STÜCKLISTENPOSITION	TEXT DEUTSCH ENGLISH	FRANCAIS ESPANOL
		TEILE INNERHALB DER FERNSTEUERUNG PARTS INSIDE THE REMOTE CONTROL	PIECES A L'INTERIEUR DE TELE COMMANDE PIEZAS EN AL INTERIOR DEL TELE MANDO
000A043		TRENNUMFORMER 0-4,7KOHM/4-20MA BUTTER STAGE 0-4,7KOHM/4-20MA	AMPLI-SEPARATEUR 0-4,7KOHM/4-20MA TRANSFORMADOR SEPARADOR 0-4,7KOHM/4-20MA
000H014		MELDELEUCHTE 'STOERUNG' ROT RED PILOT LAMP 'DISTURBANCE'	VOYANT ROUGE 'DERANGEMENT' LAMPARA PILOTO ROJO 'PERTURBACION'
000R001		POTENTIOMETER 'FOERDERMENGENREGELUNG' POTENTIOMETER 'OUTPUT REGULATION'	POTENTIOMETRE 'REGULATION DEBIT' POTENCIOMETRO 'REGULACION RENDIMIENTO'
000R026		POTENTIOMETER 'MASTGESCHWINDIGKEIT' POTENTIOMETER 'BOOM SPEED'	POTENTIOMETRE 'VITESSE DE LA FLECHE' POTENCIOMETRO 'VELOCIDAD DE LA PLUMA'
000S015		KREUZHEBELTASTER 'ARM 1 AUF-AB' KEY AT THE JOY STICK 'ARM 1 UPWARDS-DOWNWARDS'	POUSSOIR A COUPURE MULT. 'BRAS 1 EN HAUT-EN BAS' INTERR. DE PAL. EN FORMA DE CRUZ BRAZO 1 ARR.-ABA.
000S016		KREUZHEBELTASTER 'ARM 2 AUF-AB' KEY AT THE JOY-STICK 'ARM 2 UPWARDS-DOWNWARDS'	POUSSOIR A COUPURE MULT. 'BRAS 2 EN HAUT-EN BAS' INTERR. DE PAL. EN FORMA CRUZ 'BRAZO 2 ARR.-ABA.'
000S017		KREUZHEBELTASTER 'ARM 3 AUF-AB' KEY AT THE JOY STICK 'ARM 3 UPWARDS-DOWNWARDS'	POUSSOIR A COUPURE MULT. 'BRAS 3 EN HAUT-EN BAS' INTERR. DE PAL. EN FORMA CRUZ 'BRAZO 3 ARR.-ABA.'
000S018		KREUZHEBELTASTER 'ARM 4 AUF-AB' KEY AT THE JOY STICK 'ARM 4 UPWARDS-DOWNWARDS'	POUSSOIR A COUPURE MULT. 'BRAS 4 EN HAUT-EN BAS' INT. DE PAL. EN FORMA DE CRUZ 'BRAZO 4 ARR.-ABA.'
000S021		TASTER MIT 0-STELLUNG 'GAS+ - GAS-' SWITCH WITH 0-POSITION 'GAS+ - GAS-'	INTERRUPTEUR A. POSITIONNEMENT ZERO 'GAZ+ - GAZ-' INTERRUPTOR CON PUESTA A CERO 'GAS+ - GAS-'
000S022		TASTER MIT 0-STELLUNG 'MOTOR START-STOP' SWITCH WITH 0-POSITION 'MOTOR START-STOP'	INTERR. POSITIONNEMENT-0 'DEMARRAGE-ARRET MOTEUR' INTERRUPTOR CON PUESTA A 0 'MOTOR ARRANQUE-PARADA'
000S030		KREUZHEBELTASTER 'DREHEN LINKS-RECHTS' CROSS LEVER KEY SWITCH 'TURN TO THE LEFT-RIGHT'	POUSSOIR A COUPURE MULT. TOURNER A GAUCHE-A DROITE INT. DE PAL. EN FORMA DE CRUZ GIRAR A LA IZQ.-DER.
000S039		SCHLAGSTELLER 'NOT-AUS' EMERGENCY SWITCH 'EMERGENCY-OFF'	INTERRUPTEUR 'D'URGENCE' INTERRUPTOR 'DE EMERGENCIA'
000S045		TASTER MIT 0-STELLUNG 'UMSTEUERN - HUPE' SWITCH WITH 0-POSITION 'REVERSE - HORN'	INTERRUPT.A.POSITIONNEM. ZERO INVERSION AVERTISS. INTERRUPT.PUESTA A ZERO 'INVERSION - BOCINA'
000S079		KREUZHEBELTASTER 'ARM 5 AUF-AB' KEY AT THE JOY STICK 'ARM 5 UPWARDS-D0WNWARDS'	POUSSOIR A COUPURE MULT. BRAS 5 EN HAUT - EN BAS INTERR. DE PAL. EN FORMA DE CRUZ BRAZO 5 ARR.-ABA.
000S223.1		TASTER UNTERM KREUZHEBEL 'MASTSTEUERUNGSFREIGABE' KEY AT THE JOY-STICK 'BOOM CONTROL ACTUATION'	POUSSOIR SOUS DE JEU 'LIBERATION COMMANDE-FLECHE' PULSADOR 'DESBLOQUEAMIENTO DEL MANDO DE PLUMA'
000S223.2		TASTER UNTERM KREUZHEBEL 'MASTSTEUERUNGSFREIGABE' KEY AT THE JOY-STICK 'BOOM CONTROL ACTUATION'	POUSSOIR SOUS DE JEU 'LIBERATION COMMANDE-FLECHE' PULSADOR 'DESBLOQUEAMIENTO DEL MANDO DE PLUMA'
000S223.3		TASTER UNTERM KREUZHEBEL 'MASTSTEUERUNGSFREIGABE' KEY AT THE JOY-STICK 'BOOM CONTROL ACTUATION'	POUSSOIR SOUS DE JEU 'LIBERATION COMMANDE-FLECHE' PULSADOR 'DESBLOQUEAMIENTO DEL MANDO DE PLUMA'
000S245		SCHALTER 'RUEHRWERK LINKS - 0 - RECHTS' SWITCH 'AGITATOR LEFT - 0 - RIGHT'	INTERRUPTEUR 'AGITATEUR GAUCHE - 0 - DROITE' INTERRUPTOR 'AGITADOR IZQUIERDA - 0 - DERECHA'
000S334		SCHALTER 'PUMPE EIN-0-RUECKSTEUERN' SWITCH 'PUMP ON-0-REVERSE PUMPING'	INTERRUPTEUR 'POMPE MARCHE-0-RETOUR' INTERRUPTOR 'BOMBA CON-0-RETROCESO'
000S335		SCHALTER 'MAST-0-STUETZBEINE' SWITCH 'BOOM-0-SUPPORT LEGS'	INTERRUPTEUR 'FLECHE-0-STABILISATEURS' INTERRUPTOR 'PLUMA-0-ESTABILIZADORES'
000S336		SCHALTER 'RUETTLER EIN-AUS' SWITCH 'VIBRATOR ON-OFF'	INTERRUPTEUR 'VIBRATEUR MARCHE-ARRET' INTERRUPTOR 'VIBRADOR CON-DES'
000S354		SCHLUESSELSCHALTER 'CCU AUS' KEY SWITCH 'CCU OFF'	INTERRUPTEUR A CLE 'CCU ARRET' INTERRUPTOR LLAVE 'CCU DES.'

Weitergabe sowie Vervielfältigung dieses Dokuments, Verwertung und Mitteilung seines Inhalts sind verboten, soweit nicht ausdrücklich gestattet. Zuwiderhandlungen verpflichten zu Schadenersatz. Alle Rechte für den Fall der Patent-, Gebrauchsmuster- oder Geschmacksmustereintragung vorbehalten.
The reproduction, distribution and utilization of this document as well as the communication of its contents to others without explicid authorization is prohibited. Offenders will be held liable for the payment of damages. All rights reserved in the event of grant of a patent, utility model or design.

** CODE **	STÜCKLISTENPOSITION	TEXT DEUTSCH ENGLISH	FRANCAIS ESPANOL
		TEILE INNERHALB DER FERNSTEUERUNG PARTS INSIDE THE REMOTE CONTROL	PIECES A L'INTERIEUR DE TELE COMMANDE PIEZAS EN AL INTERIOR DEL TELE MANDO
000S382		SCHALTER 'EOC EIN-AUS' SWITCH 'EOC ON-OFF'	INTERRUPTEUR 'EOC SUR-OUTRE' INTERRUPTOR 'EOC EN-DE'
000S413		SCHALTER '1-ARM - 2-ARM' SWITCH '1-ARM - 2-ARM'	INTERRUPTEUR '1-BRAS - 2-BRAS' INTERRUPTOR '1-BRAZO - 2-BRAZO'
000S415		SCHALTER 'QUETSCHVENTIL EIN-AUS' SWITCH 'PINCH VALVE ON-OFF'	INTERRUPTEUR 'VALVE DE COMPRESSION MARCHE-ARRET' INTERRUPTOR 'VALVULA DE SUJETADOR CON.-DES.'
000S416		KREUZHEBELTASTER 'ARM 1/2 AUF-AB' KEY AT THE JOY STICK 'ARM 1/2 UPWARDS-DOWNWARDS'	POUSSOIR A COUPURE MULT. 'BRAS 1/2 EN HAUT-EN BAS' INTERR. DE PAL. EN FORMA CRUZ BRAZO 1/2 ARR.-ABA.
000S417		KREUZHEBELTASTER 'ARM 6 AUF-AB' KEY AT THE JOY STICK 'ARM 6 UPWARDS-DOWNWARDS'	POUSSOIR A COUPURE MULT. 'BRAS 6 EN HAUT-EN BAS' INTERR. DE PAL. EN FORMA DE CRUZ BRAZO 6 ARR.-ABA.
000V017		SPERRDIODE BLOCKING DIODE	DIODE D'ARRET DIODO DE PARADA
000X080		32POL. ANBAUGEHAEUSE MIT STIFTEINSATZ CASING, 32POLES MALE	CARTER DE MONTAGE, 32POLES AVEC BROCHE MALE CAJA DE MONTAJE, 32POLES CON CLAVIJA DE ENCHUFE
000X158		5 POL. RUNDKUPPLUNGSDOSE ROUND PLUG SOCKET 5 POLES	FICHE FEMELLE COAXIALE, 5 POLES CAJA DE ENCHUFE CILINDRICA,5 POLOS
000X164		14 POL. RUNDKUPPLUNGSDOSE ROUND PLUG SOCKET 14 POLES	FICHE FEMELLE COAXIALE, 14 POLES CAJA DE ENCHUFE CILINDRICA,14 POLOS

Weitergabe sowie Vervielfältigung dieses Dokuments, Verwertung und Mitteilung seines Inhalts sind verboten, soweit nicht ausdrücklich gestattet. Zuwiderhandlungen verpflichten zu Schadenersatz. Alle Rechte für den Fall der Patent-, Gebrauchsmuster- oder Geschmacksmustereintragung vorbehalten.
The reproduction, distribution and utilization of this document as well as the communication of its contents to others without explicid authorization is prohibited. Offenders will be held liable for the payment of damages. All rights reserved in the event of grant of a patent, utility model or design.

				Datum	07-01-25	08-03-14	
d	47698	08-03-13	WOL	Bearb.	WOLFF		
-		07-03-28	WOL	Geprüft	VON BÄUMEN		
R.	Änderung	Datum	Name	Norm			

PUTZMEISTER CONCRETE PUMPS GMBH
D-72631 AICHTAL

CAD-Zeichnung
Änderung nur über CAD

Ursprung | Ersatz für | Ersatz durch

ZMS-EPS,24VDC,FFH10/FFH20,3.G.
GERÄTELISTE

Schutzvermerk nach DIN ISO 16016
Copyright reserved

Art.-Nr.:482 502

KS-482502

=
+

Blatt 159
158/ Bl.